ООО
ПожПроектСПб
тел. (812) 922-63-14 факс (812) 922-63-15 http://pojproject-spb.ru

Заказчик: Государственное бюджетное общеобразовательное учреждение средняя общеобразовательная школа Санкт-Петербурга

РАБОЧАЯ ДОКУМЕНТАЦИЯ

«СИСТЕМА ОХРАННОГО ТЕЛЕВИДЕНИЯ»

Объект: ГБОУ йона Санкт-Петербурга

Адрес: Санкт-Петербур,

Шифр: 11.15-020.СОТ

Санкт-Петербург
2015 г.

ООО
ПожПроектСПб
тел. (812) 922-63-14 факс (812) 922-63-15 http://pojproject-spb.ru

Заказчик: Государственное бюджетное общеобразовательное учреждение средняя общеобразовательная школа № Санкт-Петербурга

РАБОЧАЯ ДОКУМЕНТАЦИЯ

«СИСТЕМА ОХРАННОГО ТЕЛЕВИДЕНИЯ»

Объект: ГБОУ йона Санкт-Петербурга

Адрес: Санкт-Петербур,

Генеральный директор: Казак А.М.

Главный инженер проекта: Иванов И.П.

Шифр: 11.15-020.СОТ

Санкт-Петербург
2015 г.

Ведомость рабочих чертежей основного комплекта

№ п/п	Шифр	Наименование	Примечания
1.	11.15-020.СОТ	Общие данные.	3 листа
2.	11.15-020.СОТ	Пояснительная записка.	30 листов
3.	11.15-020.СОТ	Схема структурная. Условные обозначения.	
4.	11.15-020.СОТ	План размещения кабельных трасс и оборудования СОТ на плане 1-го этажа (М 1:200)	
5.	11.15-020.СОТ	План размещения кабельных трасс и оборудования СОТ на плане 2-го этажа (М 1:200)	
6.	11.15-020.СОТ	План размещения кабельных трасс и оборудования СОТ на плане 3-го этажа (М 1:200)	
7.	11.15-020.СОТ	Схема электрических соединений.	
8.	11.15-020.СОТ	Типовой способ прокладки гофротрубы по фасадным стенам.	
9.	11.15-020.СОТ	Пример монтажа наружных видеокамер и крепления гофротрубы ПНД.	
10.	11.15-020.СОТ	Типовой способ прокладки кабель-канала по внутренним стенам и перекрытиям.	
11.	11.15-020.СОТ	Кабельный журнал.	2 листа

Согласовано

Взам. инв. №

Подп. и дата

Инв. № подл.

Изм.	Кол.уч	Лист	№ док	Подп.	Дата
ГИП		Иванов И.П.			11.2015
Проверил		Казак А.М.			11.2015
Исполнил		Иванов И.П.			11.2015

11.15-020.СОТ

Санкт-Петербург,

района Санкт-Петербурга

Стадия	Лист	Листов
Р	1.1	3

Общие данные.

ООО "ПожПроектСПб"
моб.тел. +79119520601
тел. 922-63-14
факс 922-63-15

Ведомость ссылочных и прилагаемых документов

№ п/п	Обозначение	Наименование	Примечания
		Ссылочные документы	
1.	ГОСТ Р 21.1101-2013 СПДС	Система проектной документации для строительства. Основные требования к проектной и рабочей документации.	
2.	ГОСТ 21.501-2011 СПДС	Система проектной документации для строительства. Правила выполнения рабочей документации архитектурных и конструктивных решений.	
3.	ОСТ Р51241-98	Средства и системы контроля и управления доступом. Классификация. Общие технические требования. Методы испытания.	
4.	ГОСТ Р51.558-2000	Системы охранные телевизионные. Технические требования и методы испытаний.	
5.	РД 78.36.002-99	Технические средства систем безопасности объектов. Обозначения условные графические элементов систем.	
6.	РД 78.36.008-99	Проектирование и монтаж систем охранного телевидения и домофонов.	
7.	РД 78.36.002-99	Выбор и применение систем видеоконтроля.	
8.	РД 78.36.003-2002	Инженерно техническая укрепленность.	
9.	ГОСТ 34.201-89	Виды, комплектность и обозначение документов при создании автоматизированных систем.	
10.	СНиП 11-01-95	Инструкция о составе, порядке разработки, согласования проектно-сметной документации.	
11.	СНиП 11-04-2003	Инструкция о порядке разработки, согласования, экспертизы и утверждения градостроительной документации.	
12.	ПУЭ	Правила устройства электроустановок ПУЭ.	
13.	СНиП 31-06-2009	Общественные здания и сооружения.	
14.	СНиП 3.05.06-85	Электротехнические устройства.	
15.	СНиП 12.03-2001	Безопасность труда в строительстве.	
		Прилагаемые документы	
16.	11.15-020.СОТ	Спецификация оборудования и материалов.	2 листа
17.		Сертификаты	16 листов
18.		Техническое задание	7 листов
19.		Смета № 1	9 листов

Согласовано

Взам. инв. №

Подп. и дата

Инв. № подл.

Изм.	Кол.уч	Лист	№ док	Подп.	Дата
ГИП		Иванов И.П.			11.2015
Проверил		Казак А.М.			11.2015
Исполнил		Иванов И.П.			11.2015

11.15-020.СОТ

Санкт-Петербург,

района Санкт-Петербурга

Стадия	Лист	Листов
Р	1.2	3

Общие данные.

ООО "ПожПроектСПб"
моб.тел. +79119520601
тел. 922-63-14
факс 922-63-15

Основные показатели системы охранного телевидения

№ п/п.	Наименование защищаемых помещений	Защищаемая площадь, м²	Оборудование, шт.	
			Тип	Кол.
1	района Санкт-Петербурга	7136,21 м2	IP видеорегистратор TRASSIR QuattroStation Pro	1
			Видеомонитор Smartec STM-223	2
			Коммутатор SW-62422/B	3
			Видеокамера внутренняя Infinity CXD-2000EX (II)	29
			Видеокамера наружная Infinity TPC-2000EX (II)	14
			Видеокамера наружная Infinity CVPD-2000EX (II)	1

ТЕХНИЧЕСКИЕ РЕШЕНИЯ, ПРИНЯТЫЕ В ПРОЕКТЕ, СООТВЕТСТВУЮТ ТРЕБОВАНИЯМ, ЭКОЛОГИЧЕСКИХ, САНИТАРНО-ГИГИЕНИЧЕСКИХ, ПРОТИВОПОЖАРНЫХ И ДРУГИХ НОРМ, ДЕЙСТВУЮЩИХ НА ТЕРРИТОРИИ РОССИЙСКОЙ ФЕДЕРАЦИИ, И ОБЕСПЕЧИВАЮТ БЕЗОПАСНУЮ ДЛЯ ЖИЗНИ И ЗДОРОВЬЯ ЛЮДЕЙ ЭКСПЛУАТАЦИЮ ОБЪЕКТА ПРИ СОБЛЮДЕНИИ ПРЕДУСМОТРЕННЫХ ПРОЕКТОМ МЕРОПРИЯТИЙ.
НАСТОЯЩИЙ ПРОЕКТ ВЫПОЛНЕН НА ОСНОВАНИИ ИСХОДНЫХ ДАННЫХ ДЛЯ ПРОЕКТИРОВАНИЯ ПРЕДСТАВЛЕННЫХ ЗАКАЗЧИКОМ АРХИТЕКТУРНЫХ ЧЕРТЕЖЕЙ И ТЕХНИЧЕСКОГО ЗАДАНИЯ НА ПРОЕКТИРОВАНИЕ.

Главный инженер проекта: Иванов И.П.

06.12.2015 г.

Согласовано

Взам. инв. №

Подп. и дата

Инв. № подл.

Изм.	Кол.уч	Лист	№ док	Подп.	Дата
ГИП		Иванов И.П.			11.2015
Проверил		Казак А.М.			11.2015
Исполнил		Иванов И.П.			11.2015

11.15-020.СОТ

Санкт-Петербург,

района Санкт-Петербурга

Стадия	Лист	Листов
Р	1.3	3

Общие данные.

ООО "ПожПроектСПб"
моб.тел. +79119520601
тел. 922-63-14
факс 922-63-15

1. Краткая характеристика объекта.

Защите подлежит периметр здания и помещения района Санкт-Петербурга по адресу: Санкт-Петербург,
Площадь здания – 7136,21 м2

Помещения объекта отапливаемые, средняя температура – 20°С, влажность не более 70%.

2. Назначение системы охранного телевидения.

Система охранного телевидения предназначена для:

- обеспечения круглосуточного визуального контроля в режиме реального времени и передачи визуальной информации о состоянии охраняемых зон, помещений, периметра и территории объекта на локальный пункт централизованного наблюдения, в специально выделенное помещение.

- обеспечения уровня безопасности и правопорядка за помещениями и записи информации с видеокамер для предотвращения несанкционированного доступа в помещения объекта.

- обеспечения возможности восстановления хода событий на основе анализа архивов информации.

Целями создания СОТ являются:

- повышение оперативности и эффективности работы служб обеспечения общественной безопасности и правопорядка всех уровней за счет своевременного получения видеоинформации об оперативной обстановке на объекте, поступающей с мест установки камер видеонаблюдения;

- усиление информационной базы заинтересованных служб для сокращения времени реакции на события, происшествия и преступления в процессе выполнения задач по обеспечению правопорядка и общественной безопасности на территории объекта за счет использования видеоинформации;

- обеспечение возможности восстановления хода событий на основе записанных видеоматериалов.

СОТ обеспечивает:

- сбор, обработку, отображение и документирование информации, поступающей на IP видеосервер; вывод на дисплей видеомониторов всей необходимой информации об объекте и характере произошедшего на нем события (изображение, текущее время); документирование (запись на жесткий диск) изображения со всех видеокамер. Видеоархив хранится не менее 10 суток. При этом система автоматически выдает сигнал тревоги при пропадании видеосигнала от какой-либо видеокамеры (контроль целостности кабельных коммуникаций, исправности видеокамер и сети электропитания);

- Система охраняет вход, территорию и помещения объекта.

3. Структура системы охранного телевидения.

В структуру СОТ входят следующие компоненты:

- IP видеокамеры наружного размещения в герметичном исполнении, с подогревом и ИК-подсветкой;
- IP видеокамеры внутреннего размещения в герметичном исполнении, с ИК-подсветкой;
- IP видеорегистратор;
- источники бесперебойного питания;
- кабельные коммуникации;
- мониторы.

Все оборудование СОТ адаптировано к местным климатическим условиям, стандарту телевизионного сигнала, параметрам промышленной электросети (однофазная, напряжение 220В переменного тока, частота 50 Гц) и требованиям безопасной эксплуатации, принятым в РФ.

Источником видеосигнала служат цветные IP видеокамеры высокого разрешения в защитных корпусах вандалоустойчивого исполнения.

Прием и обработка видеосигналов от видеокамер осуществляется путем записи в реальном времени на жесткие диски IP видеосервера в автоматическом режиме. Просмотр поступающих видеоизображений может осуществляться в различных режимах:

- полноэкранное изображение;
- последовательный вывод изображений;
- мультиэкранное изображение.

Вывод изображений осуществляется на видеомониторы.

Встроенный в IP видеокамеры и IP видеосервер детектор движения позволяет осуществлять запись по "тревоге". При этом при отсутствии движения в зоне наблюдения (кроме заранее определенных областей маскировки) видеоархив не ведется.

В соответствии с техническим заданием запись производится круглосуточно в режиме реального времени.

4. Расчет времени записи архива.

Исходные данные:

Количество камер — 44
Качество записи — высокое
Видео стандарт - SXGA
Кодек — H.264
Кадров/сек — 25
Средний размер кадра — 29,55 кб
Разрешение — 1280x1024
Суммарная емкость HDD — 6x6Тб — 36 Тб

Размер архива с одной видеокамеры в сутки при 100% записи равняется 0.06 Тб

При круглосуточной записи с 44 камер и времени хранения архива в 10 суток, необходимый размер емкости архива равен 26,4 Тб.

5. Состав применяемого оборудования и его характеристики.

Состав применяемого оборудования:

- IP видеорегистратор TRASSIR QuattroStation Pro;
- Источник бесперебойного питания APC SURTD3000RMXLI Smart-UPS RT 3000VA RM;
- Источник бесперебойного питания APC SURT1000RMXLI Smart-UPS RT1000VA RM;
- Источник бесперебойного питания APC BE400-RS Back-UPS ES 400VA;
- Коммутаторы SW-62422/B;
- IP видеокамеры внутренние антивандальные купольные цветные Infinity CXD-2000EX (II);
- IP видеокамеры уличные антивандальные купольные цветные Infinity CVPD-2000EX (II);
- IP видеокамеры уличные антивандальные цветные Infinity TPC-2000EX (II);
- Видеомониторы Smartec STM-223.

Характеристики применяемого оборудования:

IP видеокамера Infinity CXD-2000EX (II)

CXD-2000EX (II) — 2-мегапиксельная купольная видеокамера, предназначенная для установки в помещениях.

Одной из особенностей камеры является специальная модульная конструкция корпуса, которая позволяет помимо стандартной накладной установки осуществлять врезной монтаж камеры в подвесной потолок или другую поверхность.

Технические характеристики

Матрица	1/2.8" Sony Exmor IMX 322 CMOS 2M
Процессор	HiSilicon 3516C
Максимальное разрешение	2 Мпикс (1920Ч1080)
Чувствительность	0,01 лк (цвет) / 0 лк (ИК-подсветка)
Объектив	варифокальный 2,8 — 12 мм
ИК-подсветка	12 светодиодов, дальность подсветки до 20 м, 850 нм
Формат сжатия	H.264 (High / Main / Base Profile) / M-JPEG
Разрешение	1920x1080 / 1280x1024 / 704Чx576 /640x480 / 640x360 / 360x288 320Чx240 / 176x144

Скорость потока	25 кадров/сек.
Многопотоковая передача	одновременная передача двух потоков + поток с уменьшенной частотой кадров
Сетевые протоколы	HTTP, HTTPS, RTSP, TCP/IP, UDP, SMTP, FTP, PPPoE, DHCP, DDNS, NTP
Передача аудио	двунаправленная, форматы сжатия G.711-Alaw / G.711-Ulaw / RAW-PCM
Режим день/ночь	механический ИК-фильтр (цвет / чб / авто / по времени)
Динамический диапазон (WDR)	цифровая система D-WDR (вкл. / выкл. / настройка уровня)
Электронный затвор	авто / ручная настройка (1/5 — 1/20000 сек.)
Баланс белого	—
Система шумоподавления	2D / 3D-DNR (настройка чувствительности)
Детектор движения	произвольная область (вкл. / выкл. / расписание / настройка чувствительности)
Маскирование приватных зон	до 4 зон
Действие при тревоге	запись на карту памяти / отправка кадров по e-mail
Настройка изображения	яркость, контрастность, насыщенность, резкость
Изменение изображения	коридорный режим / отражение по горизонтали / отражение по вертикали / поворот на 180°
Сетевой интерфейс	10/100Mbit Ethernet (с поддержкой PoE)
Тревожные контакты	1 тревожный вход, 1 релейный выход
Аудио входы / выходы	встроенный микрофон, 1 аудиовход (RCA), 1 аудиовыход (RCA)
Карта памяти	Micro SD
Аналоговый видео выход	разъем RCA
Корпус	для помещений
Температура эксплуатации	от -10 °C до +55 °C
Питание	12 В пост. / PoE
Потребление	3,8 Вт (без подсветки) / 6,3 Вт (с подсветкой)
Вес	450 г

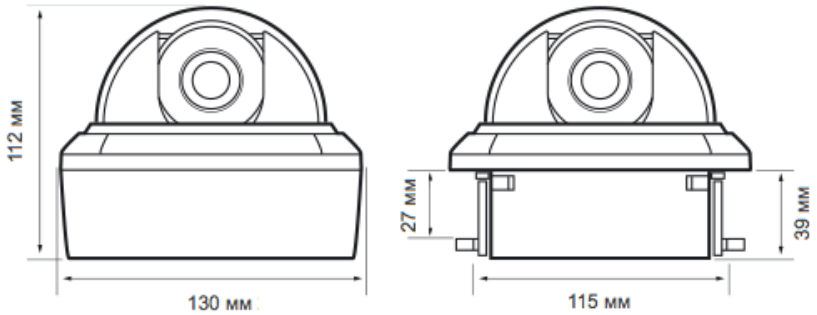

IP видеокамера Infinity CVPD-2000EX (III)

CVPD-2000EX (III) – 2-мегапиксельная уличная купольная видеокамера со встроенной ИК-подсветкой

Рабочие механизмы камеры размещены внутри прочного корпуса и защищены от воздействия окружающей среды и от возможных актов вандализма, поэтому она может быть установлена на самых ответственных участках охраняемой зоны, в помещениях или на улице.

Технические характеристики

Матрица	1/2.8" Sony Exmor IMX 322 CMOS 2M
Процессор	HiSilicon 3516C
Максимальное разрешение	2 Мпикс (1920 x 1080)
Чувствительность	0,01 лк (цвет) / 0 лк (ИК-подсветка)
Объектив	варифокальный 2,8 – 12 мм
ИК-подсветка	12 светодиодов, дальность подсветки до 20 м, 850 нм
Формат сжатия	H.264 (High / Main / Base Profile) / M-JPEG
Разрешение	1920x1080 / 1280x1024 / 704x576 / 640x480 / 640x360 / 360x288 / 320x240 / 1764x144
Скорость потока	25 кадров/сек.
Многопотоковая передача	одновременная передача двух потоков + поток с уменьшенной частотой кадров
Сетевые протоколы	HTTP, HTTPS, RTSP, TCP/IP, UDP, SMTP, FTP, PPPoE, DHCP, DDNS, NTP
Передача аудио	двунаправленная, форматы сжатия G.711-Alaw / G.711-Ulaw / RAW-PCM
Режим день/ночь	механический ИК-фильтр (цвет / чб / авто / по времени)
Динамический диапазон (WDR)	цифровая система D-WDR (вкл. / выкл. / настройка уровня)
Электронный затвор	авто / ручная настройка (1/5 – 1/20000 сек.)
Баланс белого	–
Система шумоподавления	2D / 3D-DNR (настройка уровня)
Детектор движения	произвольная область (вкл. / выкл. / расписание / настройка чувствительности)
Маскирование приватных зон	до 4 зон

Действие при тревоге	запись на карту памяти / активация тревожного выхода / отправка кадров по e-mail
Настройка изображения	яркость, контрастность, резкость, насыщенность
Изменение изображения	коридорный режим / отражение по горизонтали / отражение по вертикали / поворот на 180°
Сетевой интерфейс	10/100Mbit Ethernet (с поддержкой PoE)
Тревожные контакты	1 тревожный вход, 1 тревожный выход
Аудио входы / выходы	1 аудиовход (RCA), 1 аудиовыход (RCA)
Карта памяти	Micro SD
Аналоговый видео выход	разъем RCA
Корпус	вандалозащищенный (IK10), уличный (IP66)
Температура эксплуатации	от -40 °C до +55 °C
Питание	12 В пост. / PoE
Потребление	3,8 Вт (без подсветки) / 6,3 Вт (с подсветкой)
Вес	850 г

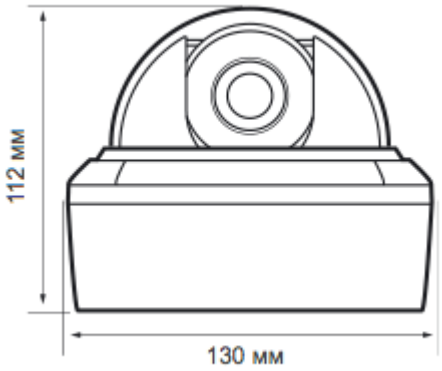

IP видеокамера Infinity TPC-2000EX (III)

TPC-2000EX (III) — профессиональная 2-мегапиксельная уличная видеокамера со встроенной ИК-подсветкой, предназначенная для ведения круглосуточного наблюдения на объектах любого уровня сложности и при любых погодных условиях.

Технические характеристики

Матрица	1/2.8" Sony Exmor IMX 322 CMOS 2M
Процессор	HiSilicon 3516C
Максимальное разрешение	2 Мпикс (1920 x 1080)
Чувствительность	0,01 лк (цвет) / 0 лк (ИК-подсветка)
Объектив	варифокальный 2,8 — 12 мм
ИК-подсветка	17 светодиодов, дальность подсветки до 27 м, 850 нм
Формат сжатия	H.264 (High / Main / Base Profile) / M-JPEG
Разрешение	1920x1080 / 1280x1024 / 704x576 / 640x480 / 640x360 / 360x288 / 320x240 / 176x144
Скорость потока	25 кадров/сек.
Многопотоковая передача	одновременная передача двух потоков + поток с уменьшенной частотой кадров
Сетевые протоколы	HTTP, HTTPS, RTSP, TCP/IP, UDP, SMTP, FTP, PPPoE, DHCP, DDNS, NTP
Передача аудио	двунаправленная, форматы сжатия G.711-Alaw / G.711-Ulaw / RAW-PCM
Режим день/ночь	механический ИК-фильтр(цвет / чб / авто / по времени)
Динамический диапазон (WDR)	цифровая система D-WDR (вкл. / выкл. / настройка уровня)
Электронный затвор	авто / ручная настройка (1/5 — 1/20000 сек.)
Баланс белого	—
Система шумоподавления	2D / 3D-DNR (настройка уровня)
Детектор движения	произвольная область(вкл. / выкл. / расписание / настройка чувствительности)
Маскирование приватных зон	до 4 зон
Действие при тревоге	запись на карту памяти / отправка кадров по e-mail

Настройка изображения	яркость, контрастность, насыщенность, резкость
Изменение изображения	коридорный режим / отражение по горизонтали / отражение по вертикали / поворот на 180°
Сетевой интерфейс	10/100Mbit Ethernet (с поддержкой PoE)
Тревожные контакты	1 тревожный вход, 1 тревожный выход
Аудио входы / выходы	1 аудиовход (RCA), 1 аудиовыход (RCA)
Карта памяти	SD
Аналоговый видео выход	разъем RCA
Корпус	вандалозащищенный (IK05), уличный (IP66)
Температура эксплуатации	от -45 °C до +55 °C
Питание	12 В пост. / PoE
Потребление	3,8 Вт (без подсветки) / 10,4 Вт (с подсветкой)
Вес	1650 г

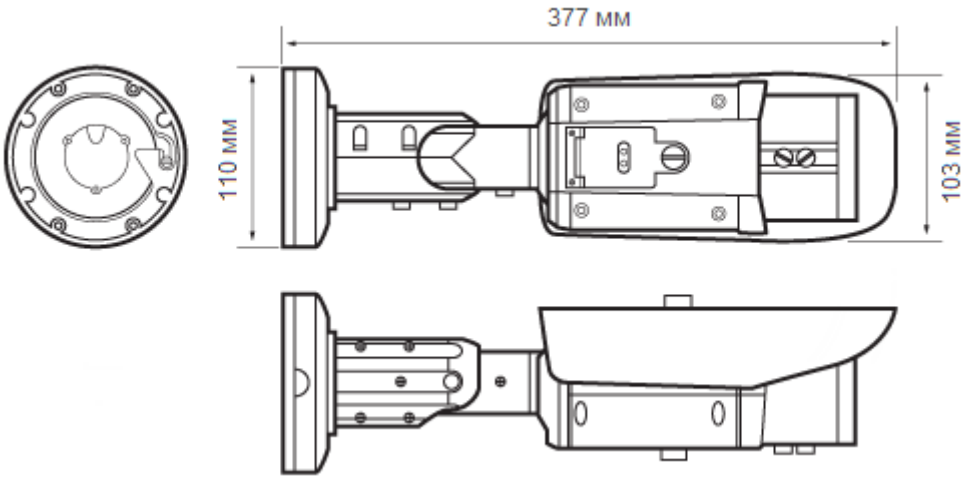

Источник бесперебойного питания APC SURTD3000RMXLI Smart-UPS RT 3000VA RM

Описание APC SURTD3000RMXLI Smart-UPS RT 3000VA RM:

APC Smart-UPS RT 3000 RM, 2100 Watts / 3000 VA,Входной 230V / Выход 230V, Interface Port Smart-Slot, Extended runtime model, Высота аппаратурной стойки 3 U.

Включает: Компакт-диск с программным обеспечением, направляющие для монтажа в аппаратурные стойки, Сигнальный кабель RS-232 для Smart UPS, руководство пользователя **(SURTD3000RMXLI)**.

Технические характеристики APC SURTD3000RMXLI Smart-UPS RT 3000VA RM:

Выход	
Максимальная выходная мощность	2100 Вамт / 3000 ВА
Максимальное задаваемое значение мощности	2100 Вамт / 3000 ВА
Номинальное выходное напряжение	230V
Надпись об уровне выходного напряжения	Configurable for 220 : 230 or 240 nominal output voltage
Эффективность под полной нагрузкой	91.00%
Искажения формы выходного напряжения	Less than 3%
Выходная частота (синхронизированная с электросетью)	50/60 Hz +/- 3 Hz user adjustable +/- 0.1
Пик-фактор	3 : 1
Тип формы напряжения	Sine wave
Выходные соединения	(8) IEC 320 C13 (2) IEC 320 C19 (3) IEC Jumpers
Входной	
Байпас	Internal Bypass (Automatic and Manual)
Номинальное входное напряжение	230V
Входная частота	50/60 Hz +/- 5 Hz (auto sensing)
Тип входного соединения	British BS1363A IEC-320 C20 Schuko CEE 7/EU1-16P
Длина шнура	2.44 метр
Диапазон входного напряжения при работе от сети	160 - 280В

Диапазон регулировки входного напряжения при работе от сети	100 – 280В
Другие значения входного напряжения	220,240

Батареи и продолжительность автономной работы

Тип батареи	Необслуживаемая герметичная свинцово-кислотная батарея с загущенным электролитом ; защита от утечек
Предварительно установленные батареи	2
Типовое время перезарядки	2.50 часов
Сменный комплект батарей	RBC44
Количество сменных комплектов батарей	1
Типовая продолжительность работы в автономном режимепод половинной нагрузкой	33.9 Минуты (1050 Вамт)
Типовая продолжительность работы в автономном режимепод полной нагрузкой	14.1 Минуты (2100 Вамт)
График времени работы на аккумуляторах	Smart-UPS RT
Дополнительное оборудование для увеличения времени работы от аккумуляторов для	APC Smart-UPS RT 3000VA RM 230V

Коммуникационные средства и средства администрирования

Интерфейсный порт	SmartSlot
Количество доступных интерфейсов SmartSlot™	1
Панель управления	Светодиодный дисплей со шкалами нагрузки и заряда батарей, а также индикаторами On Line (работы от сети); On Battery (работы от батарей); Replace Battery (необходимости замены батареи); Overload (перегрузки) ; и Bypass (подачи напряжения на нагрузку через байпас)
Звуковой сигнал	Сигнал перехода в режим работы от аккумуляторов ; особый сигнал исчерпания заряда батарей ; непрерывный сигнал перегрузки
Аварийное отключение питания (EPO)	Да

Защита от всплесков напряжения и фильтрация шумов

Рейтинг по уровню поглощаемой энергии всплеска	480 Джоули
Фильтрация	Постоянно действующий многополюсный шумовой фильтр ; амплитуда остаточного напряжения 0,3% по нормативам IEEE ; ограничение всплеска напряжения без временной задержки ; соответствие требованиям UL 1449

Физические

Максимальная высота	130.00 mm
Максимальная ширина	432.00 mm
Максимальная глубина	660.00 mm
Высота аппаратурной стойки	3 юнит
Масса нетто	54.55 КГ
Масса брутто	63.64 КГ
Высота в упаковке	347.00 mm
Ширина в упаковке	603.00 mm
Глубина в упаковке	980.00 mm

Цвет	Черный
Окружающей среды	
Рабочий диапазон параметров окружающей среды	0 – 40 °C
Рабочий диапазон относительной влажности	0 – 95%
Рабочий диапазон высоты над уровнем моря	0–3000 метр
Температура хранения	-15 – 45 °C
Относительная влажность хранения	0 – 95%
Высота над уровнем моря хранения	0–15000 метр
Уровень акустического шума на расстоянии 1 метра от поверхности устройства	55.00 дБ(А)
Тепловыделение в режиме работы от сети	655.00 BTU/час
Соответствие	
Соответствие требованиям	BSMI,C-tick,CE,CSA,EN 50091-1,EN 50091-2,EN 55022 Class A,EN 60950,EN 61000-3-2,GOST,JEON,UL 1778,VCCI,VDE
Стандартная гарантия	2 года на ремонт или замену

Источник бесперебойного питания APC SURT1000RMXLI Smart-UPS RT 1000VA RM

Описание APC SURT1000RMXLI Smart-UPS RT 1000VA RM:

APC Smart-UPS RT 1000 RM, 700 Watts / 1000VA,Входной 230V / Выход 230V, Interface Port DB-9 RS-232, SmartSlot, Extended runtime model, Высота аппаратурной стойки 2U

Включает: Компакт-диск с программным обеспечением, направляющие для монтажа в аппаратурные стойки, Сигнальный кабель RS-232 для Smart UPS, руководство пользователя **(SURT1000RMXLI)**.

Технические характеристики:

Выход

Максимальная выходная мощность	700 Вамт / 1000 ВА
Максимальное задаваемое значение мощности	700 Вамт / 1000 ВА
Номинальное выходное напряжение	230V
Надпись об уровне выходного напряжения	Configurable for 220 : 230 or 240 nominal output voltage
Эффективность под полной нагрузкой	88.00%
Искажения формы выходного напряжения	Less than 3%
Выходная частота (синхронизированная с электросетью)	50/60 Hz +/- 3 Hz user adjustable +/- 0.1
Пик-фактор	3 : 1
Тип формы напряжения	Sine wave
Выходные соединения	(6) IEC 320 C19 (2) IEC Jumpers

Входной

Байпас	Built-in Bypass
Номинальное входное напряжение	230V
Входная частота	50/60 Hz +/- 5 Hz (auto sensing)
Тип входного соединения	IEC-320 C14
Диапазон входного напряжения при работе от сети	160 - 280В
Диапазон регулировки входного напряжения при работе от сети	100 - 280В
Другие значения входного напряжения	220,240

Батареи и продолжительность автономной работы

Тип батареи	Необслуживаемая герметичная свинцово-кислотная батарея с загущенным электролитом : защита от утечек

Предварительно установленные батареи	1
Типовое время перезарядки	3 часов
Количество сменных комплектов батарей	1
Типовая продолжительность работы в автономном режиме под половинной нагрузкой	24.4 Минуты (350 Вамт)
Типовая продолжительность работы в автономном режиме под полной нагрузкой	10.2 Минуты (700 Вамт)
График времени работы на аккумуляторах	Smart-UPS XL
Дополнительное оборудование для увеличения времени работы от аккумуляторов для	APC Smart-UPS RT 1000VA RM 230V

Коммуникационные средства и средства администрирования

Интерфейсный порт	DB-9 для RS-232,Разъем SmartSlot
Количество доступных интерфейсов SmartSlot™	1
Панель управления	Светодиодный дисплей со шкалами нагрузки и заряда батарей, а также индикаторами On Line (работы от сети): On Battery (работы от батарей): Replace Battery (необходимости замены батареи): Overload (перегрузки) : и Bypass (подачи напряжения на нагрузку через байпас)
Звуковой сигнал	Сигнал перехода в режим работы от аккумуляторов : особый сигнал исчерпания заряда батарей : непрерывный сигнал перегрузки
Аварийное отключение питания (EPO)	Дополнительный

Защита от всплесков напряжения и фильтрация шумов

Рейтинг по уровню поглощаемой энергии всплеска	420 Джоули
Фильтрация	Постоянно действующий многополюсный шумовой фильтр : амплитуда остаточного напряжения 0,3% по нормативам IEEE : ограничение всплеска напряжения без временной задержки : соответствие требованиям UL 1449

Физические

Максимальная высота	85.00 mm
Максимальная ширина	432.00 mm
Максимальная глубина	483.00 mm
Высота аппаратурной стойки	2 юнит
Масса нетто	23.00 КГ
Масса брутто	27.80 КГ
Высота в упаковке	286.00 mm
Ширина в упаковке	630.00 mm
Глубина в упаковке	594.00 mm
Цвет	Черный

Окружающей среды

Рабочий диапазон параметров окружающей среды	0 – 40 °C
Рабочий диапазон относительной	0 – 95%

влажности	
Рабочий диапазон высоты над уровнем моря	0–3000 метр
Температура хранения	-20 – 50 °C
Относительная влажность хранения	0 – 95%
Высота над уровнем моря хранения	0–15000 метр
Уровень акустического шума на расстоянии 1 метра от поверхности устройства	50.00 дБ(А)
Тепловыделение в режиме работы от сети	239.00 BTU/час

Соответствие

Соответствие требованиям	C-tick,CE,EN 50091-1,EN 50091-2,EN 55022 Class A,EN 60950,EN 61000-3-2,GOST,VDE
Стандартная гарантия	2 года на ремонт или замену, предлагаются дополнительные абонементы на гарантийное обслуживание с выездом на место, дополнительные абонементы на продление гарантии

Источник бесперебойного питания APC BE400-RS Back-UPS ES 400VA

Описание APC BE400-RS Back-UPS ES 400VA:

ИБП серии **Back-UPS ES** обеспечивают доступную по цене защиту домашних компьютеров с использованием аккумуляторов и схем подавления всплесков напряжения. Достаточное количество выходных розеток для защиты всех компонентов системы, встроенные фильтры для телефонных линий (совместимые с технологией DSL) и простое в установке ПО корректного завершения работы системы делают эти устройства наиболее эффективным решением для защиты по электропитанию компьютеров в домах и домашних офисах.

Технические характеристики APC BE400-RS Back-UPS ES 400VA:

Максимальная выходная мощность	240 Вватт / 400 ВА
Номинальное выходное напряжение	230В
Тип формы напряжения	Ступенчатая аппроксимация синусоиды
Время переключения	4-8 мс
Выходные соединения	(4) Schuko CEE 7 (Батарейное резервное питание) / (4) Schuko CEE 7 (Защита от всплесков напряжения)
Номинальное входное напряжение	230В
Диапазон входного напряжения при работе от сети	180 - 266В
Входная частота	50/60 Гц
Время перезарядки	16 часов
Максимальный входной ток	10А
Тип батареи	Необслуживаемая герметичная свинцово-кислотная батарея с загущенным электролитом
Панель управления	Светодиодный дисплей с индикаторами On Line (работы от сети): On Battery (работы от батарей)
Звуковой сигнал	Сигнал перехода в режим работы от аккумуляторов : особый сигнал исчерпания заряда батарей : непрерывный сигнал перегрузки
Фильтрация	Постоянно действующий многополюсный шумовой фильтр
Защита линий передачи данных	Защита факс-модема / DSL-модема / сетевой платы 10-100 Base-T со стороны телефонной линии / сетевого соединения с розеткой RJ-45
Габариты (мм)	86x230x285
Вес (кг)	5.40

Видеомонитор Smartec STM-223

Монитор Smartec STM-223 – оптимальный вариант для использования в составе многоканальных систем видеонаблюдения. Мониторы Smartec STM-223 поддерживают разрешение Full HD и обеспечивают особо высокое качество и четкость выводимого изображения, в связи с этим их рекомендуется подключать к источникам видео высокого разрешения, оснащенным видеовыходами HDMI/VGA (например, к видеорегистраторам Delta-серии). Подключение видеорегистраторов с выходом HDMI наиболее целесообразно использовать для просмотра в мультиэкранном режиме текущего видео и записи с камер с разрешением D1, поскольку при этом достигается максимальное качество изображений в пределах каждого из окон мультиэкрана. Ввиду отсутствия цифроаналогового преобразования мультиэкранное изображение с видеорегистратора при передаче через интерфейс HDMI имеет лучшее качество, чем при подключении через VGA.

За счет малого времени отклика данные LCD-мониторы Smartec STM-223 воспроизводят видео в режиме реального времени без смазывания изображения, поэтому их можно применять для просмотра динамического видео (например, при идентификации регист-рационных номеров автомобилей, проезжающих по автотрассе, или мониторинге высокоскоростных технологических процессов).

Технические характеристики Smartec STM-223:

Диагональ:	22"
ЖК-панель:	Innolux MT215DW01 V.2 (TFT)
Поддерживаемое соотношение сторон изображения (Г:В):	16:9 (HDMI), 4:3 (RGB)
Разрешение (макс.):	1920x1080 пикс. (HDMI), 1280x1024 пикс. (RGB)
Контрастность:	1000:1
Яркость:	250 кд/м2
Глубина цвета:	8 бит, 16.7 млн. цветов
Угол обзора (Г/В):	170°/160°
Время отклика:	5 мс
Видеовходы:	HDMI, VGA, 2xBNC
Видеовыходы:	2xBNC (сквозной выход)
Аудиовход:	2xRCA, PC audio
Питание:	12 В пост. тока, 5 А
Потребляемая мощность	50 Вт (макс.)
Диапазон рабочих температур и относительной влажности:	-10...+45°С ; 20-85% (без конденсата)
Габаритные размеры:	510x58x311 мм
Масса:	7.7 кг
Комплект поставки:	LCD-монитор, ИК-пульт, настольная подставка, адаптер, шнур питания, кабель 15-контактный D-Sub (1.8 м), аудиокабель d 3.5 мм (1.5 м), руководство пользователя (CD)

Коммутатор SW-62422/B

PoE коммутатор Fast Ethernet на 26 портов.

Характеристики:

Общее кол-во портов: 26

Кол-во портов FE+PoE: 24

Кол-во портов FE: –

Кол-во портов GE+PoE: –

Кол-во портов GE (не Combo порты): –

Кол-во портов Combo GE (RJ45+SFP): 2

Мощность PoE на один порт (макс.): 30 Вт

Суммарная мощность всех портов (макс.): 245 Вт

Стандарты PoE: IEEE 802.3af; IEEE 802.3at

Метод подачи PoE: Метод A: 1, 2 (+), 3, 6 (–)

Топология подключения: Звезда; Каскад

Буфер пакетов: 352КБ

Таблицы MAC-адресов: 4K

Пропускная способность коммутационной матрицы (Switching fabric): 8,8 Гбит/с

Скорость обслуживания пакетов (Forwarding rate): 6,5472 Мбит/с

Стандарты и протоколы:	Store-and-Forward Auto MDI/MDIX Auto Negotiation IEEE 802.3 10BaseT IEEE 802.3u 100BaseTX IEEE 802.3ab 1000BaseT IEEE 802.3z 1000BaseSX/LX IEEE 802.3af Power over Ethernet (PoE) IEEE 802.3at Power over Ethernet (PoE+) IEEE 802.3x Flow Control

Функциии уровня 2: –

Качество обслуживания (QoS): –

Безопасность: –

Управление: –

Индикаторы: × Power (на устройство) × Link/Activity (на порт) × PoE: Status/Activity (на порт)

Питание: AC 110-240V

Энергопотребление (без нагрузки PoE): 5 Вт

Размеры (ШхГхВ) (мм): 440x220x44

Рабочая температура: 0...+50°C

IP видеорегистратор TRASSIR QuattroStation PRO

Краткое описание

Гибридный видеорегистратор 128 канальный; TRASSIR OS (на базе Linux); 128 (всего) IP или аналоговых камеры (не более 64 аналоговых камер при комплектации системами DV или Silen или Optima); Суммарный поток 700 Мбит/с; 4 видеовыхода 2 x DVI, 2 x DVI/HDMI (переходник DVI-VGA в комплекте); 8 x HDD/SSD 3.5" любой емкости (приобретаются отдельно); 2 x 10/100/1000BASE-T; 19", 4U; 452x648x178 мм. Салазки в комплекте. Лицензии и ПО видеоаналитики приобретается отдельно.

Назначение изделия

Гибридный сетевой видеорегистратор для IP и аналоговых систем видеонаблюдения. Запись до128 каналов (25 к/с на канал) на сервер. Отображение до 128 каналов видео на 4 VGA. Опциональная возможность подключения напрямую до 32-х аналоговых камер. Процессор Intel Core 5. До 10 жестких дисков (2Тб в комплекте). 4GB ОЗУ (или более). 2 сетевых адаптера 1Гбит. DVD-RW. 220x430x620 мм. 19" Rack Mount AC220B.

Особенности

Специальные и интеллектуальные функции. Цифровые видеорегистраторы TRASSIR могут быть оснащены дополнительно расширенным функционалом.

ActiveSearch — эксклюзивная разработка DSSL для работы с видеоаналитикой — поиск в архиве возведен на новый уровень удобства и скорости.

AutoTRASSIR - распознавание номеров транспортных средств — новая версия обладает мощным функционалом, не требует настРоЕк и имеет высокую производительность.

ActiveDome — наиболее прогрессивная функция управления поворотными камерами SpeedDome (например, ActiveDome может управлять поворотными IP видеокамерами Axis). Ускоряет работу оператора в десятки раз, позволяет контролировать множество поворотных камер. В сочетании с SIMT — объектным детектором нового поколения (так же может быть использован на IP видеокамерах и IP видеосерверах Axis), дает возможность автоматического сопровождения целей скоростными поворотными камерами SpeedDome. DVR, оснащенный детектором SIMT, превращается в мощный инструмент событийного анализа видеозаписей.

POS — интеграция с кассовыми терминалами — позволяет в буквальном смысле спасать деньги в торговле за счет анализа действий кассиров, видеозаписей и других событий в поле зрения камер

Комплектация

Системный блок. Архив: жесткий диск 2Тб (15Гб отводится под системный раздел).

Компьютерная мышь. Клавиатура. DVD-RW привод. Разъемы для подключения дополнительных мониторов.

Операционная система	Linux TRASSIR OS
Количество каналов видео	До 64 аналоговых, до 128 IP-каналов (суммарное количество не более 128)
Разрешение записи (для IP-камер)	Любое
Разрешение записи (для аналоговых камер)	До 960x576 (Wide D1) до 25 Fps, до 8 Мбит/с
Суммарный поток	До 700 Мбит/сек
Формат сжатия IP / аналоговые камеры	В зависимости от IP-камеры / H.264

Сетевой интерфейс	2 x Ethernet 10/100/1000 Мбит/с
Подключение аналоговых камер	BNC
Размер архива	Возможность установки до 8-и съемных HDD/SDD 3.5"
Система восстановления	TRASSIR Recovery
Количество видео выходов	2 x HDMI, 2 x DVI, 2 x VGA (4 независимых видеовыхода, набор портов может меняться)
Поддержка USB 2.0/3.0	Есть
Бесплатный сетевой клиент	Да, в том числе мобильные приложения
Опция расширенная видеоаналитика TRASSIR	Да
Крепление в стойку 19"	Да (салазки в комплекте)
Напряжение питания	220 В
Мощность БП	865 Вт
Диапазон рабочих температур	От +10 до +30°С
Габаритные размеры	452 x 648 x 178 мм

Распределительная коробка UJB

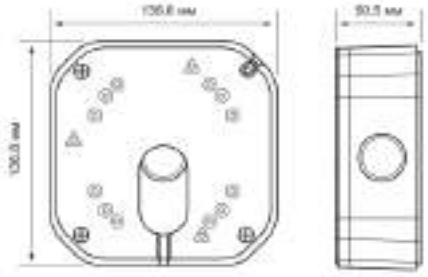

Универсальная распределительная коробка для установки видеокамер

- Класс защиты IP-66

Совместимые видеокамеры

- CVPD-5000AT
- CVPD-4000AS
- CVPD-2000EX (II)
- CQD-2000EX
- TPC-5000AT
- TPC-3000AT
- TPC-2000EX (II)
- TPC-2000XR

HDMI удлинитель VE800-A78-G

VE800 HDMI видео удлинитель позволяет передавать видеосигнал между источником HDMI и HDMI дисплеем на расстояние до 60 метров. Удлинитель состоит из двух модулей — локального VE800L и удаленного VE800R. Для соединения модулей используются 2 кабеля "витая пара" кат.5 или кат.6.

Особенности

- Позволяет удаленно подключить HDMI дисплеем к HDMI-источнику, находящихся на расстоянии до 60 м.
- Для соединения локального и удаленного модулей устройства используется два кабеля «витая пара» (Кат. 5е или Кат.6).
- Разрешения HDTV: 480p, 720p, 1080i, 1080p (1920 x 1080); Разрешения ПК: VGA, SVGA, SXGA, XGA, UXGA, WUXGA (1920 x 1200)
- Передает видео 1080p на 40 метров; 1080i (HDTV) на 60 метров.
- Поддержка Dolby True HD and DTS HD Master Audio
- Поддержка HDMI 1.3b
- Поддержка HDCP 1.1
- Поддержка DDC
- 8-позиционный переключатель для подстройки качества изображения
- Скорость передачи данных до 2.25 КБит/с при поддержке разрешения монитора 1080p -->
- Совместим с HDMI переключателями и HDMI разветвителями ATEN

6. Электропитание установки.

Согласно ПУЭ, установки охранного видеонаблюдения по степени обеспечения надежности электроснабжения относятся к электроприемникам 1-й категории.

Электропитание установки осуществляется от двух независимых источников.

Основное и резервное электропитание IP видеосервера и коммутаторов осуществляется от источников бесперебойного питания ИБП APC SURTD3000RMXLI Smart-UPS RT 3000VA RM и ИПБ APC SURT1000RMXLI Smart-UPS RT 1000VA RM .

Основное и резервное электропитание мониторов осуществляется от источника бесперебойного питания ИБП APC BE400-RS Back-UPS ES 400VA.

Питание IP видеокамер СОТ осуществляется по технологии PoE от коммутаторов, установленных в телекоммуникационных стойках.

Электроснабжение ~220В системы обеспечивается от электрощита, расположенного в ГРЩ через автоматический выключатель.

Цепь питания приборов ~220В монтируется кабелем ВВГнг(А)-LSLTx 3х1,5 и ВВГнг(А)-LSLTx 3х2,5 в кабель-канале из ПВХ.

Заземление электрооборудования

Элементы электрического оборудования системы соответствуют требованиям ГОСТ 12.2.007.0 по способу защиты человека от поражения электрическим током. (п. 16.2 СП 5.13130.2009).

Защитное заземление (зануление) необходимо выполнить в соответствии с "Правилами устройства электроустановок" (ПУЭ, издание 7, глава 1.7), СНиП 3.05.06-85 "Электротехнические устройства", требованиями ГОСТ 12.1.030 и технической документацией заводов-изготовителей. (п. 16.2 СП 5.13130.2009) .

Сопротивление заземляющего устройства должно быть не более 4 Ом.

Расчет электропотребления установки:

Расчет питания мониторов:

Исходные данные потребления от сети ~220В:

Монитор Smartec STM-223 — 50 Вт — 2 шт

Источник питания - APC BE400-RS Back-UPS ES 400VA, заявленные производителем характеристики: 5.2 минуты при потреблении 240 Вт., 18,1 минуты при потреблении 120 Вт.

50 Вт + 50 Вт = 100 Вт — потребление мониторов от сети~220В.

Время работы при нагрузке 100 Вт составит не менее 20 минут, что соответствует условиям технического задания.

Расчет питания IP видеосервера, коммутаторов и видеокамер:

Исходные данные потребления от сети ~220В:

Коммутатор SW-62422/B — 250 Вт — 2 шт

IP TRASSIR QuattroStation Pro -865 Вт — 1 шт

Источник питания - APC SURTD3000RMXLI Smart-UPS RT 3000VA RM, заявленные производителем характеристики: 14,1 минуты при потреблении 2100 Вт., 33,9 минуты при потреблении 1050 Вт.

250 Вт + 250 Вт + 865 Вт = 1365 Вт — потребление видеосервера, коммутаторов и видеокамер от сети~220В.

Время работы при нагрузке 1365 Вт составит не менее 24,5 минут, что соответствует условиям технического задания.

Расчет питания коммутатора и видеокамер:

Исходные данные потребления от сети ~220В:

Коммутатор SW-62422/B — 250 Вт — 1 шт

Источник питания – APC SURT1000RMXLI Smart-UPS RT 1000VA RM, заявленные производителем характеристики: 24,4 минуты при потреблении 350 Вт., 10,2 минуты при потреблении 700 Вт.

250 Вт — потребление коммутатора и мониторов от сети~220В.

Время работы при нагрузке 250 Вт составит не менее 32,5 минут, что соответствует условиям технического задания.

Источники бесперебойного питания применены с учетом будущего расширения системы.

Расчет общего токопотребления системы от сети ~ 220 В:

Монитор Smartec STM-223 — 50 Вт * 2 шт = 100 Вт

Коммутатор SW-62422/B — 250 Вт * 3 шт = 750 Вт

IP TRASSIR QuattroStation Pro –865 Вт * 1 шт = 865 Вт

APC SURTD3000RMXLI Smart-UPS RT 3000VA RM — 10 Вт * 1 шт = 10 Вт

APC SURT1000RMXLI Smart-UPS RT 1000VA RM — 5 Вт * 1 шт = 5 Вт

Итого токопотребление всей системы от сети ~220В составляет — 1730 Вт.

7. Монтаж и размещение оборудования

Размещение оборудования установки охранного видеонаблюдения должно производиться в соответствии с проектом, требовании технической документации на оборудование.

IP видеосервер и 2 коммутатора разместить в помещении серверной (129) второго этажа в телекоммуникационной стойке согласно планам, 1 коммутатор разместить в телекоммуникационной стойке на стене под потолком коридора (116) согласно планам.

Мониторы разместить в помещении вахты (69).

Наружные IP видеокамеры разместить на фасаде здания между 1 и 2 этажами согласно планам.

Внутренние IP видеокамеры разместить на этажах в помещениях согласно планам.

Прокладка кабелей между коммутаторами и IP видеокамерами производится открытым способом по установленным конструкциям в кабельных каналах и гофротрубе ПНД по стенам и потолкам следующим образом:

– сигнальные линии IP видеокамер — кабелем типа «витая пара» КВПнг(С)-LSLTх-5е 4х2х0,52 мм2 в кабель-каналах ПВХ.

Кабели по улице прокладывать в гофрированной трубе из ПНД рассчитанной на эксплуатацию до -40С^0.

Уличные видеокамеры расключаются в разпределительных коробках UJB.

Скрутки не допускаются!

Прокладка проводов и кабелей по стенам помещений осуществляется на высоте не менее 2,5 м от пола и не менее 0,1 м от потолка.

При параллельной открытой прокладке расстояния между кабелями видеонаблюдения и силовыми и осветительными проводами должны быть не менее 0,5 м.

При необходимости прокладки этих проводов и кабелей на расстоянии менее 0,5 м от силовых и осветительных проводов следует принять меры по защите от наводок.

Не допускается совместная прокладка сигнальных цепей видеонаблюдения с цепями напряжением свыше 60В в одной трубе, одном рукаве, коробе, пучке, замкнутом канале строительной конструкции или на одном лотке.

Совместная прокладка указанных цепей допускается лишь в разных отсеках коробов и лотков, имеющих сплошные продольные перегородки с пределом огнестойкости не менее 0,25 ч из несгораемого материала.

Общие требования к монтажу

Требования настоящего раздела должны соблюдаться при производстве и приемке работ по монтажу технологического оборудования.

Установочные работы

– Оборудование может устанавливаться: непосредственно на полу на фундаментной (каркасной) раме, на фундаменте, аппаратном столе, полке, а также укрепляться на стене или в стенной нише.

– Оборудование должно устанавливаться горизонтально, вертикально и соосно. Вертикальные плоскости боковых угольников стоек, находящиеся в начале рядов, должны быть расположены по прямой линии.

– Отклонения от проектных привязочных размеров и отметок, а также от горизонтали, вертикали, параллельности и соосности при установке оборудования не должны превышать допускаемых значений, указанных в технической документации завода-изготовителя и руководствах по монтажу оборудования отдельных видов.

– Оборудование должно жестко крепиться к конструкциям здания за исключением случаев, предусмотренных заводской или проектной документацией.

– Крепление оборудования и монтажных конструкций (кронштейнов, раскосов, подвесов, скоб и др.) к конструкциям здания должно осуществляться дюбелями, анкерными или стяжными болтами, или шурупами. Допускается непосредственная закладка (заделка) металлических конструкций в каменные и бетонные элементы зданий. Применение деревянных пробок запрещается.

– При креплении оборудования и монтажных конструкций к стеновым основаниям, предпочтительно применять наиболее производительный способ крепления с помощью специальных дюбелей-гвоздей или дюбелей-винтов, пристреливаемых пороховым пистолетом ПЦ-84 (ПЦ 52-1).

– При применении дюбелей пластмассовых или с распорной гайкой, оснащенных соответственно шурупами или винтами, дюбеля устанавливаются в просверленные или пробитые в стеновых основаниях гнезда.

– Применение анкерных болтов при креплении к конструкциям допускается при толщине стен не менее 12 см.

– Шурупы должны применяться при креплении к деревянным конструкциям. Они должны ввинчиваться; забивка шурупов запрещается.

Установка конструкций для прокладки станционных кабелей и проводов

– Для прокладки кабелей должны устанавливаться подпольные или напольные каналы (короба), трубопроводы, консоли.

– При открытой прокладке кабельных трубопроводов по конструкциям зданий трубы должны крепиться скобами на дюбелях. Крепление кабельных трубопроводов к технологическим, а также крепление путем приварки к конструкциям здания запрещается.

Прокладка кабелей и проводов в трубопроводах

– В горизонтальных трубопроводах кабели и провода должны прокладываться без креплений, свободно, без натяжения.

– В вертикальных трубопроводах кабели должны закрепляться на каждом этаже, но не реже чем через каждые 10 м, с помощью клиц или зажимов к концу трубы и протяжной коробке.

Прокладка кабелей и проводов по стенам здания

– По стенам зданий могут, прокладываться одиночные кабели и провода или небольшие пакеты. Трасса их прокладки должна быть параллельна архитектурным линиям помещения.

– Открытая прокладка кабелей и проводов по внутренним стенам должна производиться на высоте не менее 2,3 м от пола и 0,1 м от потолка.

– Открыто проложенные кабели и провода на высоте до 2,3 м от пола должны быть защищены от механических повреждений стальными желобами или угловой сталью.

– Крепление кабелей и проводов к стенам должно выполняться с помощью скреп пластинчатых из тонколистовой оцинкованной стали для крепления кабелей или проводов с наружным диаметром до 15 мм, фасонных скоб для крепления кабелей с наружным диаметром свыше 15 мм.

Скрепы (скобы) должны крепиться:

а) с помощью пластмассовых дюбелей, устанавливаемых в просверленные

(пробитые) гнезда;

б) с помощью дюбелей-гвоздей пристреливаемых монтажным пистолетом,

в) приклеиванием с помощью клея "Стык-10" или другого, прошедшего испытания,

г) спиралями из мягкой стальной проволоки с ввернутыми в них шурупами, устанавливаемыми в просверленные гнезда.

Крепления должны располагаться:

° на горизонтальных участках – через 350 мм;

° на поворотах трассы – через 100 мм от вершины угла в обе стороны;

° на вертикальных участках – через 500 мм.

– Голые кабели в алюминиевой оболочке не должны соприкасаться поверхностью неокрашенных бетонных или оштукатуренных стен. По таким основаниям прокладка должна выполняться на скобах и клицах с зазором не менее 25 мм между кабелем и стеной.

– Проходы кабелей через стены и перекрытия должны выполняться в неметаллических или стальных трубах, проложенных под небольшим углом, обеспечивающим допустимый радиус изгиба кабелей, а также в коробах и проемах.

– Закладка кабелей и проводов непосредственно в строительные конструкции в производственных помещениях не допускается.

<u>Подключение кабелей и проводов</u>

– Подведенные к оборудованию кабели и провода подключаются к нему через вводные гребенки (колодки), разъемы или клеммы, установленные на оборудовании.

– К оборудованию, установленному на аппаратных столах, стеллажах, а также к передвижной и переносной аппаратуре кабели и провода должны подключаться через переходные устройства (гребенки, розетки и т.д.), установленные на стене. При установке аппаратных столов, в отдалении от стены стационарный монтаж должен заканчиваться на переходных устройствах, укрепленных на обвязке стола.

– Настольное оборудование должно подключаться к переходным устройствам посредством штатных гибких кабелей.

– Разделка, оконцевание и подключение к оборудованию или переходным устройствам кабелей и проводов должны осуществляться в соответствии с технологическими руководствами, составленными с учетом требований ГОСТ и ТУ на кабели и провода.

– Подключаемые к оборудованию жилы кабелей и проводов должны иметь запас по длине, достаточный для их двукратного подключения.

– При необходимости включения отдельных пар (троек) одного кабеля в рамки, удаленные от основной рамки, допускается наращивание этих пар жилами такого же диаметра. Наращивание следует производить скруткой с пропайкой и последующим ее изолированием отрезком кембриковой или полиэтиленовой трубки, закрепляемой с обеих сторон.

– Длина оголенной части жилы или провода от торца изоляции до места включения должна быть не более 2,0 и не менее 0,5 мм.

– При подключении к оборудованию экранированного кабеля разрешается оставлять без экрана концы длиной не более 25 мм. При этом неэкранированные концы жил должны быть свиты попарно.

– Жилы кабелей и проводов в зависимости от материала и сечения должны подключаться к оборудованию следующими способами:

а) медные однопроволочные сечением менее 1 мм2–навивом, пайкой, а при соединениях к зажиму–пластинчатыми наконечниками;

б) однопроволочные сечением от 1-6 мм2 и многопроволочные 1,0-2,5 мм2–под винтовой зажим. При этом на конце жилы предварительно должно быть сформировано кольцо по часовой стрелке; концы многопроволочных жил должны быть облужены;

в) однопроволочные жилы сечением свыше 6 мм2, а многопроволочные свыше 2,5 мм2 перед подключением должны быть оконцованы наконечниками с помощью пайки или опрессования. Допускается подключение без предварительного оконцевания наконечниками однопроволочных жил сечением 6-10 мм2 при условии оформления конца жилы в кольцо по часовой стрелке с предохранением от выдавливания фасонными шайбами и от самоотвинчивания–пружинными шайбами.

– Жилы, подключаемые пайкой, должны быть закручены вокруг шейки штифта по часовой стрелке на полтора оборота. При наличии отверстия в штифте жилу следует пропустить в отверстие и прижать к штифту вдоль оси. Подключаемая жила не должна касаться соседних штифтов.

– Пайка осуществляется припоем ПОС–61 с применением, как правило, в качестве флюса спиртового раствора канифоли.

– Под один винтовой зажим может подключаться не более двух медных жил. Подключение двух алюминиевых жил под один винт зажима допускается при условии их оконцевания наконечниками.

– Алюминиевые жилы и наконечники перед включением под винтовой зажим должны быть очищены от окиси и покрыты тонким слоем технического вазелина.

– При наличии на оборудовании разъемов концы жил кабелей и проводов должны быть оконцованы съемной частью разъема. Включение жил на разъем должно осуществляться в соответствии с его конструкцией и требованиям и п. настоящей инструкции. Зазор между металлическими частями корпуса разъема и жилами–не менее 3 мм.

Отступления от проектной документации в процессе монтажа технических средств СОТ не допускаются без согласования с заказчиком, с проектной организацией – разработчиком проекта.

Изделия и материалы, применяемые при производстве работ, должны соответствовать спецификациям проекта, государственным стандартам и техническим условиям.

По окончании монтажа и пусконаладочных работ заполнить паспорт КСОБ.

8. Организация строительства.

Сведения об организации производства и проведении монтажных работ.

Монтаж следует проводить в следующей последовательности:

– подготовительные работы;

– протяжка и прокладка кабелей и проводов;

– установка оборудования;

– пусконаладочные работы (комплексная наладка систем телемеханики, установка, отладка и тестирование системы).

К подготовительным работам следует относить:

– проверку целостности и работоспособности подлежащего установке оборудования;

– подготовку оборудования, материалов и рабочих мест. Состояние кабелей и проводов перед прокладкой необходимо проверить визуально, а также произвести проверку их жил на обрыв и короткое замыкание с помощью омметра.

Требования к монтажу технических средств системы охранного телевидения.

Заказчик имеет право осуществлять надзор за качеством проведения монтажно-наладочных работ.

Авторский надзор за производством монтажных работ осуществляется проектной организацией согласно требованиям СНиП 1.06.05-85 по отдельному договору.

Технические средства СОТ допускаются к монтажу после проведения входного контроля. Входной контроль производится монтажной организацией.

Монтаж технических средств СОТ следует выполнять с использованием средств малой механизации, механизированного и электрифицированного инструмента, и приспособлений, сокращающих объем применяемого ручного труда.

Выполнение регламента по техническому обслуживанию РСБ (Технология проведения работ):

Область применения

– Регламент разработан на техническое обслуживание системы охранного видеонаблюдения (жилой сектор).

– Техническое обслуживание производится на фасаде здания, эл. щитовой,

Указания по безопасности производства работ

– При производстве работ необходимо руководствоваться «Межотраслевыми правилами по охране труда (правила безопасности) при эксплуатации электроустановок (ПОТ РМ— 016 – 2001 РД153 -34.0- 03.150- 00.).

– Работы в зонах категории «повышенной опасности» производятся звеном не менее двух человек.

– Работы вблизи и на токоведущих частях производить с выполнением организационных и технических мероприятий.

– При производстве применять соответствующие защитные средства.

– Применяемые инструмент, приспособления и оснастка должны быть исправны.

– Применяемые измерительные приборы и оборудование должны проходить метрологическую поверку.

– При работе на высоте 1 м и более от уровня пола работы выполнять со страховкой звеном из двух человек.

– Соблюдать правила безопасности при проведении погрузочно-разгрузочных работ.

Указания по технологии производства работ

Получение задания и отчет о выполнении работ

– Получить задание на выполнение работ.

– Расписаться в "Журнале выдачи заданий".

9. Техническое обслуживание.

– Виды технического обслуживания, ремонта и реконструкции СОТ, и их периодичность

– Работоспособность СОТ обеспечивается путем проведения периодического технического обслуживания, ремонтов и реконструкции в установленные сроки (см. таблицу).

Таблица №1:

№	Виды технического обслуживания и ремонта ИСОГБ	Периодичность
1	Техническое обслуживание и текущий ремонт:	
	Периодическое техническое обслуживание	Поэлементно, в сроки
	Аварийно-техническое обслуживание	Оперативное устранение возникающих неисправностей
	Текущий ремонт	По мере необходимости
2	Капитальный ремонт	Один раз в 3 года при круглосуточной работе оборудования
3	Реконструкция	Один раз в 9 лет

Техническое обслуживание

– Осмотры и обследования выполняются персоналом специализированной организации, обслуживающей СОТ в сроки, согласно таблице 1.

Результаты обследования заносятся в специальный журнал, который находится у управляющей организации. При выявлении нарушений обеспечивается их устранение. Выполнение работ контролируется персоналом управляющей организации.

– Аварийно-техническое обслуживание обеспечивает круглосуточное оперативное устранение неисправностей оборудования СОТ, в т.ч. в выходные и праздничные дни.

– Текущий ремонт выполняется по мере необходимости персоналом специализированной обслуживающей организацией в объеме, согласно таблице 1.

Капитальный ремонт СОТ

– Выполняется для восстановления исправности, полного или близкого к полному восстановлению ресурса оборудования СОТ с заменой или восстановлением любых его частей, включая базовые. (ГОСТ 18322-78).

– Производится один раз в три года по отдельному договору специализированной организацией, выбранной по конкурсу. Приоритет отдается организации, осуществляющей техническое обслуживание СОТ.

– Планирование затрат на капитальный ремонт осуществляется с учетом фактического технического состояния оборудования СОТ и линии связи к ним.

– Объем капитального ремонта СОТ определяется проектно-сметной документацией, разрабатываемой на основании дефектной ведомости, которая, составляется обслуживающей специализированной организацией.

– При капитальном ремонте выполняются работы согласно средних нормативных сроков службы оборудования СОТ.

– Капитальный ремонт оборудования СОТ, вышедшего из строя вследствие пожара, вандальных действий или иных непредвиденных обстоятельств, производится специализированной организацией, осуществляющей

техническое обслуживание данного объекта, по отдельному договору с управляющей организацией за счет средств виновной стороны, а при невозможности определения виновника – за счет средств бюджета или других источников. Сроки выполнения работ определяются комиссионно представителями специализированной и управляющей организаций.

Реконструкция СОТ

– Обеспечивает полное восстановление эксплуатационных ресурсов оборудования СОТ (и кабельных линий) с приданием ему качественно новых эксплуатационных параметров и расширением функциональных возможностей системы.

– Подлежат реконструкции СОТ, оборудование которых выработало свой эксплуатационный ресурс в сроки, в целях его восстановления, а также расширения функциональных возможностей системы повышения технического и эстетического уровня систем.

– Планирование затрат на реконструкцию СОТ осуществляется управляющей организацией совместно со специализированной обслуживающей организацией.

– Реконструкция СОТ выполняется на основании ПСД, разработанной специализированной организацией по заказу управляющей организации, представляющей необходимые исходные данные.

– Работы по реконструкции СОТ выполняются в соответствии с проектно-сметной документацией по отдельному договору специализированной организацией, выбранной на конкурсной основе.

Приемка выполненных работ.

– Выполненные работы принимаются по акту комиссией в составе представителей управляющей организации, специализированной организации, осуществляющей техническое обслуживание, и организации, выполнившей капитальный ремонт или реконструкцию.

– После приемки работ в технический паспорт СОТ вносятся изменения по технико-экономическим показателям и балансовой стоимости.

– Обнаруженные после капитального ремонта и реконструкции СОТ дефекты оборудования устраняются подрядной организацией, выполнившей указанные виды работ, без дополнительной оплаты, соответственно в течение шести и двенадцати месяцев, при обеспечении технического обслуживания СОТ в установленном порядке. Гарантийные сроки установлены в соответствии с паспортами на оборудование СОТ.

10. Охрана труда. Техника безопасности. Промсанитария и противопожарные мероприятия.

Соблюдение правил техники безопасности является необходимым условием безопасной работы при эксплуатации установок. Нарушение правил техники безопасности может привести к несчастным случаям.

Монтажные и пусконаладочные работы следует начинать только после выполнения мероприятий по технике безопасности согласно СНиП III-4-80.

Обслуживающий персонал допускается к выполнению работ только после прохождения вводного общего инструктажа по технике безопасности, инструктирования на рабочем месте безопасным методам труда.

Вводный инструктаж производится со всеми вновь принятыми на работу. При инструктаже знакомят с обязанностями на данном рабочем месте, по данной специальности.

Прохождение инструктажа отмечают в журнале по технике безопасности.

Монтажные и ремонтные работы в электрических сетях и устройствах (или вблизи них), а также работы по присоединению и отсоединению проводов должны производиться при снятом напряжении. Электромонтёры, обслуживающие электроустановки, должны быть снабжены защитными средствами, прошедшими соответствующие лабораторные испытания.

Все электромонтажные работы обслуживание электроустановок, периодичность и методы испытания защитных средств должны выполняться с соблюдением "Правил технической эксплуатации электроустановок потребителей" и "Правил техники безопасности при электроустановок потребителей Госэнергонадзора".

При работе с ручным электроинструментом необходимо соблюдать требования ГОСТ 12.2.013.0-87.

При работе с клеями следует соблюдать меры предосторожности и правила безопасности в соответствии с требованиями ГОСТ 12.1.007-76 и ТУ 38-103-211-76.

При работе со строительно-монтажным пистолетом следует соблюдать требования РТМ 36.9-88 "Инструменты пороховые. Типы, технические данные. Область применения. Хранение и ремонт".

При работе на высоте необходимо использовать только приставные лестницы и стремянки. Применение подручных средств **категорически запрещается**.

При пользовании приставными лестницами обязательно присутствие второго человека.

При монтаже, наладке и техническом обслуживании технических средств системы необходимо руководствоваться также разделами по технике безопасности технической документации предприятий-изготовителей, ведомственными инструктивными указаниями по технике безопасности при монтаже и наладке приборов контроля и средств автоматизации.

Для предотвращения вредного влияния на здоровье пользователей все применяемое оборудование соответствует требованиям Сан П и Н 2.2.2.542-96, ГОСТ 12.2.006, ГОСТ 22505-97, ГОСТ 12.1.006-84 ССБТ, ГОСТ 12.2.032-78 ССБТ, ГОСТ 23000-78. Минимальное расстояние от оператора до монитора исходя из паспортных данных- 0.45м. Не рекомендуется устанавливать более 4-х мониторов для одного оператора.

Для размещения мониторов на рабочем месте оператора необходимо не допускать попадания на экраны прямого или отраженного света от ярких источников.

При установке и монтаже оборудования СОТ в ЛЦМ должен быть обеспечен естественный теплообмен для устанавливаемого оборудования. Не допускается перекрывание вентиляционных отверстий приборов какими-либо предметами.

В случае, если монтаж блока источника резервированного питания и иных приборов или их отдельных блоков производится на горючих основаниях (деревянная стена, монтажный щит из дерева или ДСП толщиной не менее 10 мм) необходимо применять огнезащитный листовой материал (металл толщиной не менее 1 мм, асбоцемент, гетинакс, стеклотекстолит, стеклопластик толщиной не менее 10 мм), закрывающий монтажные поверхности под приборами, или специальные металлические щитки по ГОСТ 9413-78, ГОСТ 8709-82. При этом листовой материал должен выступать за контуры установленных на них приборов не менее чем на 100 мм.

11. Охрана окружающей среды

Проект выполнен в соответствии и с учетом всех требований и рекомендаций, обозначенных в федеральном законе «Об охране окружающей среды» действующим на территории РФ.

Видеокамера внутрення Infinity CXD-2000EX (II)	ETB 1 ИБП APC SURTD3000RMXLI Smart-UPS RT 3000VA RM
Видеокамера наружная Infinity TPC-2000EX (II)	ETB 2 ИБП APC BE400-RS Back-UPS ES 400VA
Видеокамера наружная Infinity CVPD-2000EX (II)	ETB 3 ИБП APC SURT1000RMXLI Smart-UPS RT 1000VA RM
IP видеосервер TRASSIR QuattroStation Pro	Приемопередатчик HDMI VE800
USB клавиатура	USB приемопередатчик KM03
USB манипулятор "мышь"	Коммутатор SW-62422/B
Кабель типа "витая пара" категория 5E	Видеомонитор Smartec STM-223
Группа кабелей типа "витая пара" категория 5E	Кабель USB
Количество кабелей в группе	Штатные кабеля
Кабель HDMI	Кабель ~ 220 В

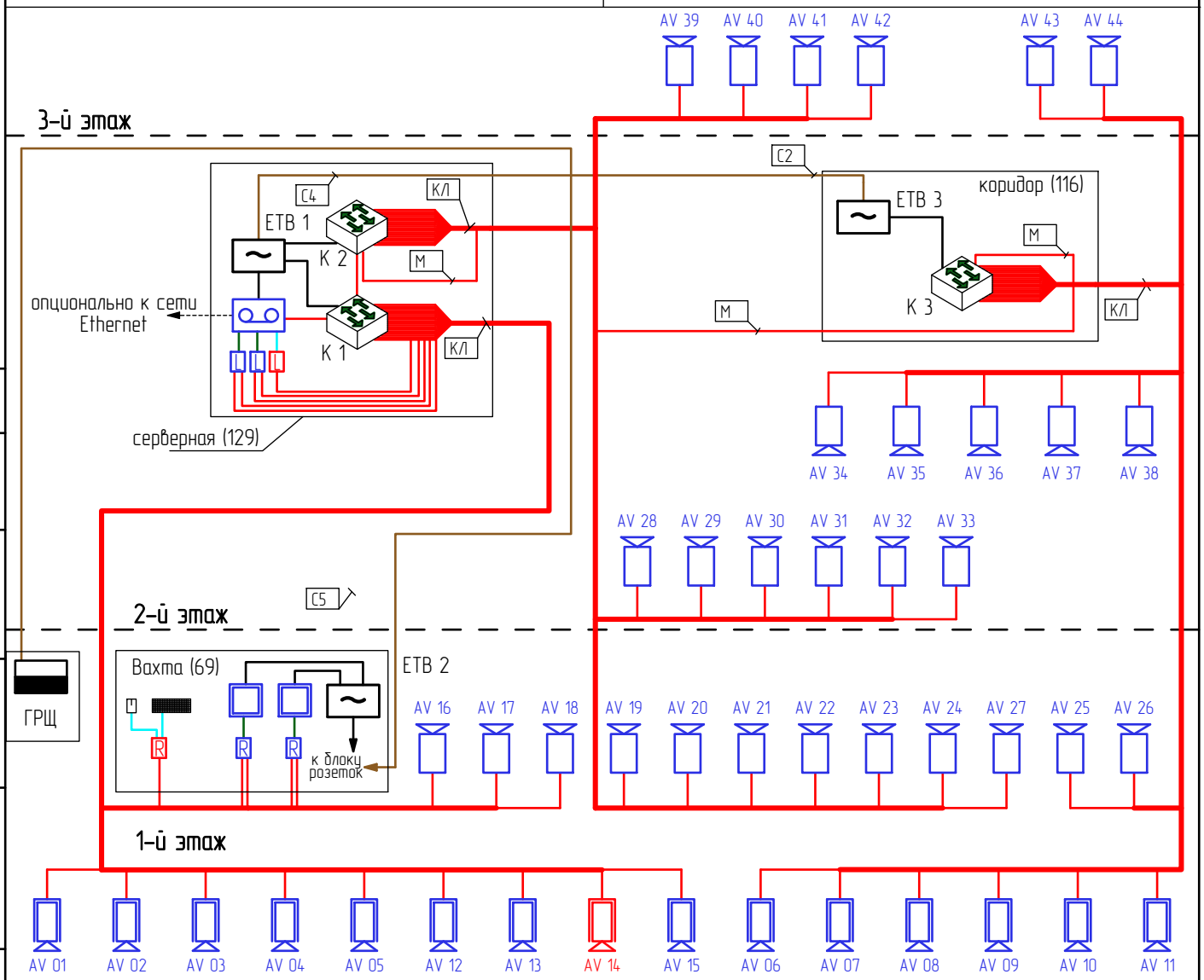

Согласовано

Взаим. инв. №

Подп. и дата

Инв. № подл.

Изм.	Кол.уч.	Лист	№ док.	Подп.	Дата
ГИП		Иванов И.П.			11.2015
Проверил		Казак А.М.			11.2015
Исполнил		Иванов И.П.			11.2015

11.15-020.СОТ

Санкт-Петербург,

района Санкт-Петербурга

Стадия	Лист	Листов
Р	3	

Структурная схема. Условные обозначения.

ООО "ПожПроектСПб"
моб.тел. +79119520601
тел. 922-63-14
факс 922-63-15

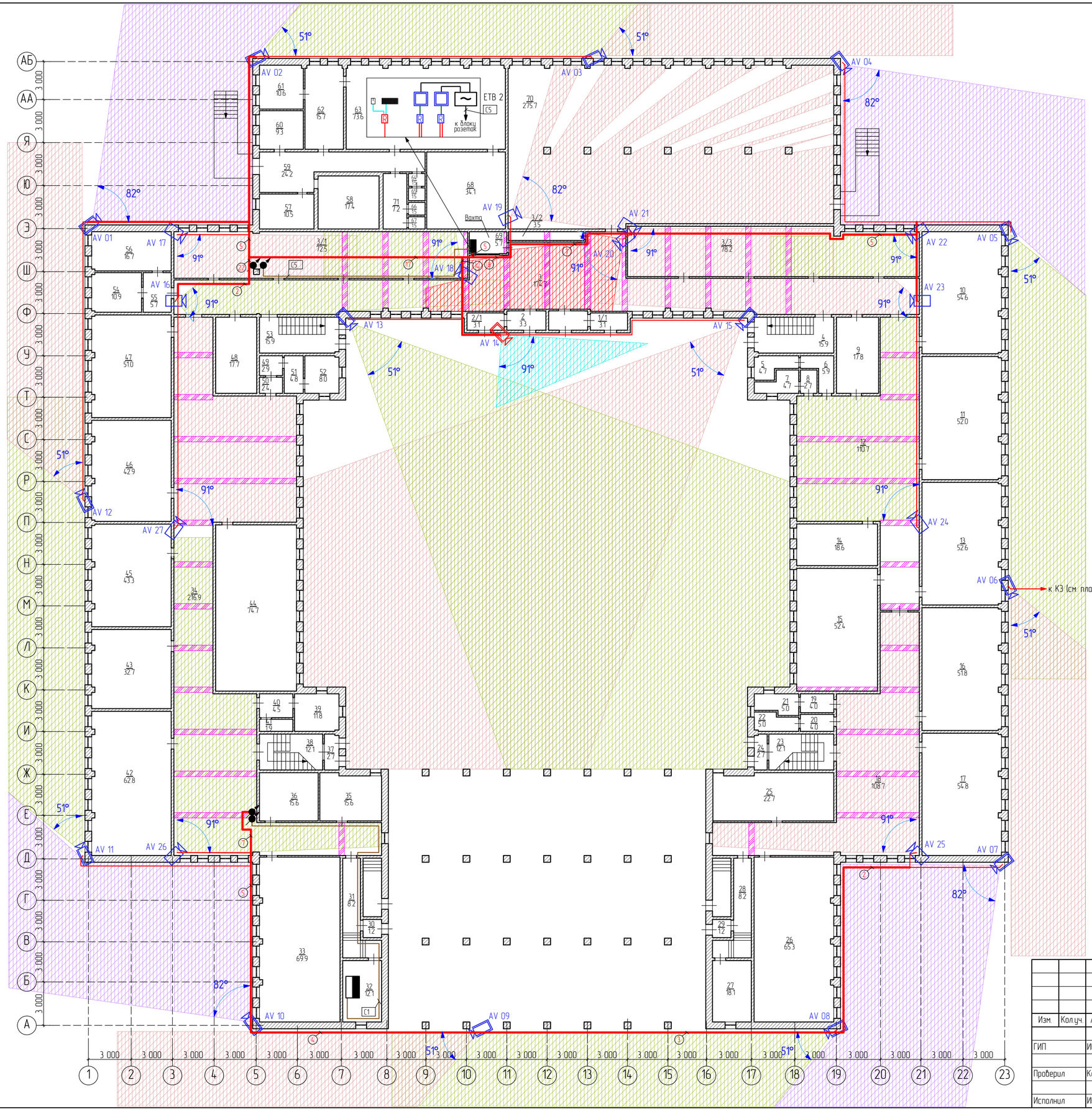

Формат матрицы 1/2.8”

Фокусное расстояние, мм	Угол обзора, градусов	
	По горизонтали	По вертикали
2	110	94
2,2	105	88
2,4	100	83
2,8	91	75
3	87	71
3,3	82	66
3,6	77	61
4	71	56
4,5	65	51
5	59	46
6	51	39
7	44	34
8	39	30
9	35	27
10	32	24
12	27	20

48°

Рекомендуемые углы обзора видеокамер.
Соответствие фокусного расстояния углу обзора смотри в таблице
Во время проведения пусконаладочных работ, совместно с представителем Заказчика, подобрать оптимальные значения в замисимости от желаемых сцен обзора.

Балка h=0.3; b=0.2

h= 3.15

Согласовано

Взаим. инв. №

Подп. и дата

Инв. № подл.

Изм.	Кол.уч.	Лист	№ док.	Подп.	Дата
ГИП		Иванов И.П.			11.2015
Проверил		Казак А.М.			11.2015
Исполнил		Иванов И.П.			11.2015

11.15-020.СОТ

Санкт-Петербург,

района Санкт-Петербурга

Стадия	Лист	Листов
Р	4	

План размещения кабельных трасс и оборудования СОТ на плане 1-го этажа (М 1:200)

ООО "ПохПроектСПб"
моб.тел. +79119520601
тел. 922-63-14
факс 922-63-15

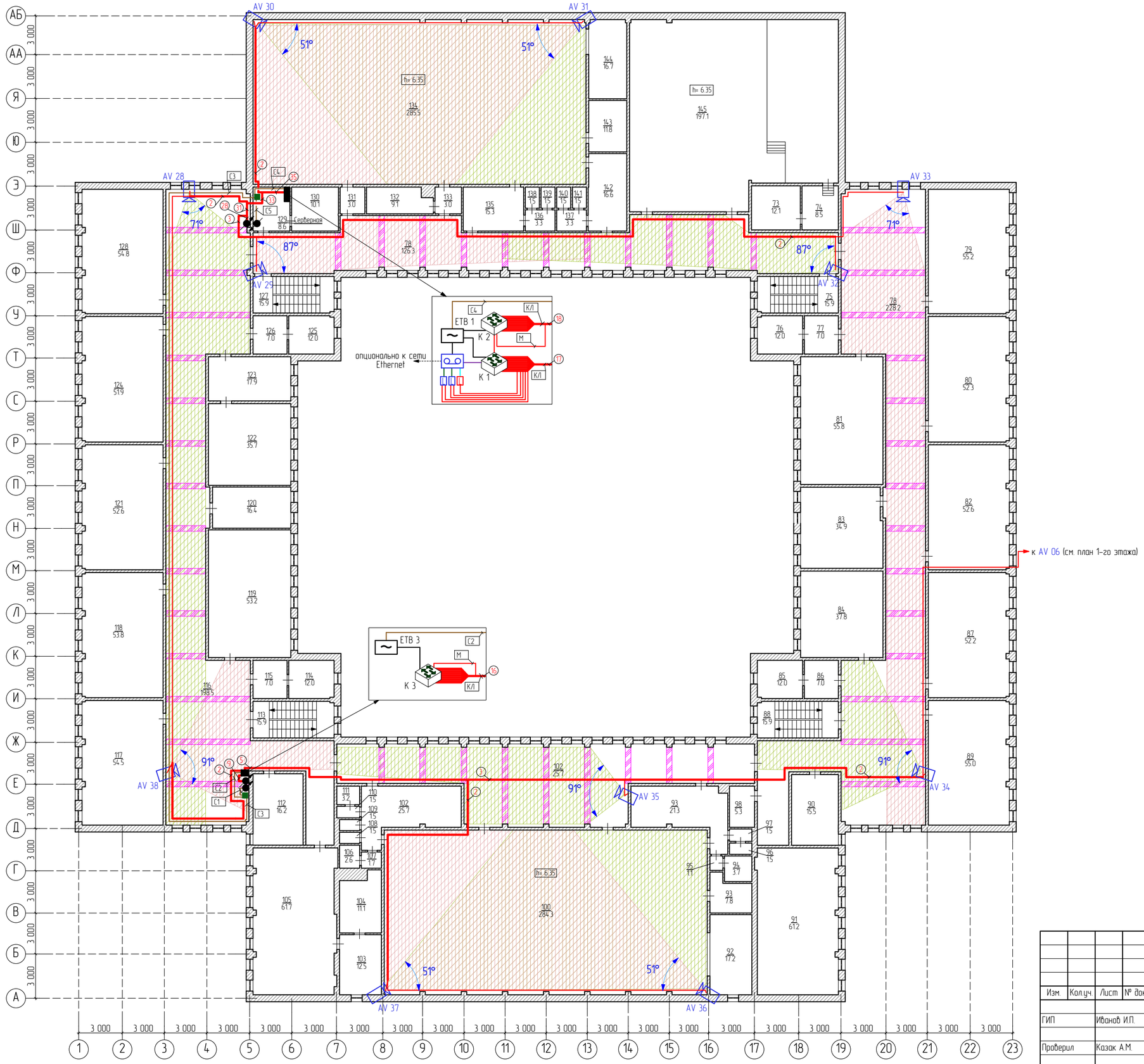

Формат матрицы 1/2.8”

Фокусное расстояние, мм	Угол обзора, градусов	
	По горизонтали	По вертикали
2	110	94
2,2	105	88
2,4	100	83
2,8	91	75
3	87	71
3,3	82	66
3,6	77	61
4	71	56
4,5	65	51
5	59	46
6	51	39
7	44	34
8	39	30
9	35	27
10	32	24
12	27	20

48°

Рекомендуемые углы обзора видеокамер.
Соответствие фокусного расстояния углу обзора смотри в таблице
Во время проведения пусконаладочных работ, совместно с представителем Заказчика, подобрать оптимальные значения в зависимости от желаемых сцен обзора.

Балка h=0.3; b=0.2

h= 3.15

Размещение оборудования в телекоммуникационной стойке в помещении серверной 18U

Коммутатор SW-62422/B 1U
Кабельный органайзер 1U
Коммутатор SW-62422/B 1U
Кабельный органайзер 1U
IP видеосервер TRASSIR QuattroStation Pro 4U
ИПБ SURTD3000RMXLI 3U
Блок розеток 1U

Размещение оборудования в телекоммуникационной стойке в помещении коридора 9U

Коммутатор SW-62422/B 1U
Кабельный органайзер 1U
ИПБ SURT1000RMXLI 2U
Блок розеток 1U

Согласовано

Взаим. инв. №

Подп. и дата

Инв. № подл.

Изм.	Кол.уч.	Лист	№ док.	Подп.	Дата
ГИП		Иванов И.П.			11.2015
Проверил		Казак А.М.			11.2015
Исполнил		Иванов И.П.			11.2015

11.15-020.СОТ

Санкт-Петербург,

района Санкт-Петербурга

Стадия	Лист	Листов
Р	5	

План размещения кабельных трасс и оборудования СОТ на плане 2-го этажа (М 1:200)

ООО "ПожПроектСПб"
моб.тел. +79119520601
тел. 922-63-14
факс 922-63-15

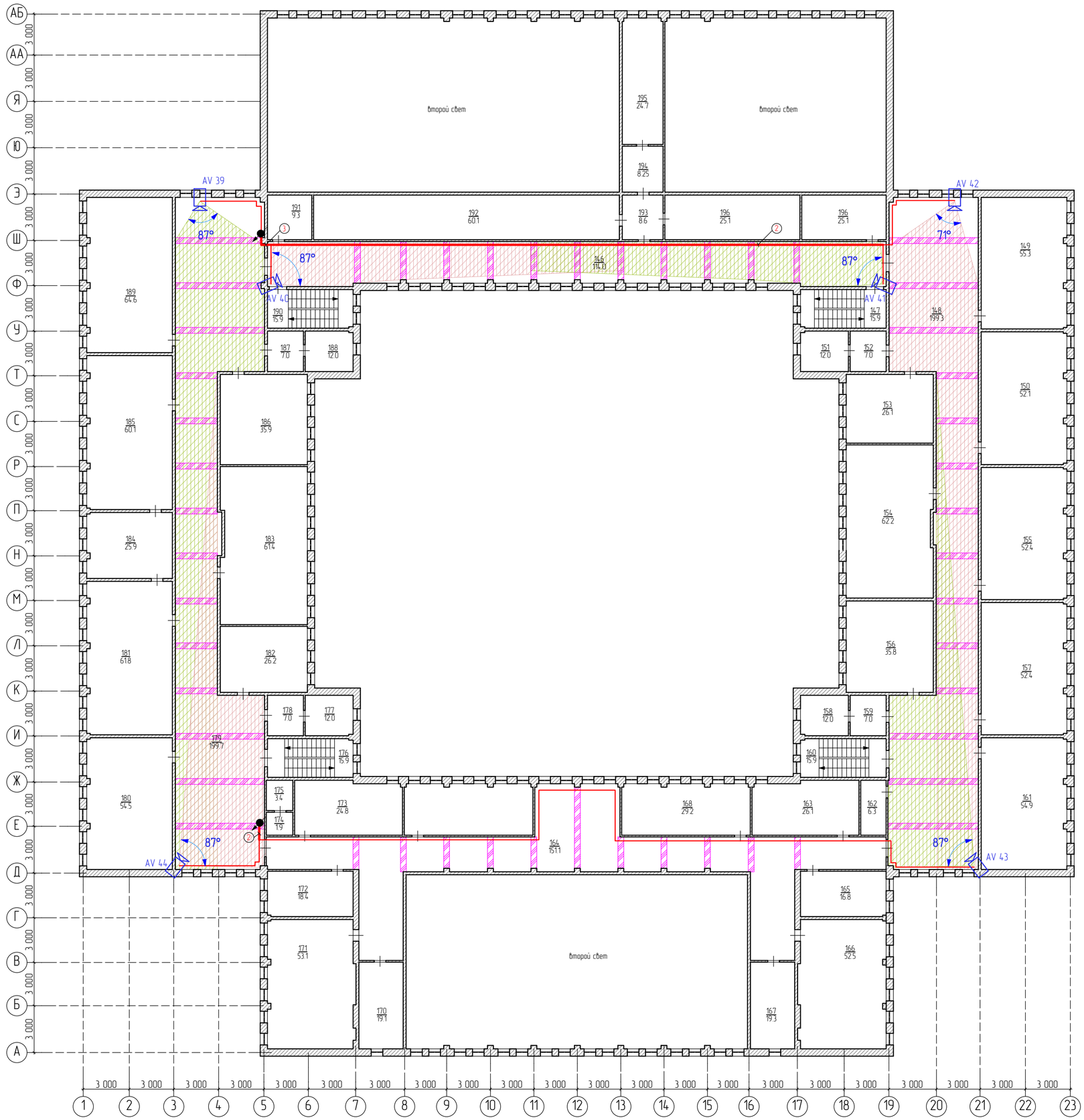

Формат матрицы 1/2.8”

Фокусное расстояние, мм	Угол обзора, градусов	
	По горизонтали	По вертикали
2	110	94
2,2	105	88
2,4	100	83
2,8	91	75
3	87	71
3,3	82	66
3,6	77	61
4	71	56
4,5	65	51
5	59	46
6	51	39
7	44	34
8	39	30
9	35	27
10	32	24
12	27	20

Рекомендуемые углы обзора видеокамер.
Соответствие фокусного расстояния углу обзора смотри в таблице
Во время проведения пусконаладочных работ, совместно с представителем Заказчика, подобрать оптимальные значения в зависимости от желаемых сцен обзора.

Балка h=0.3; b=0.2

h= 3.15

Согласовано

Взаим. инв. №

Подп. и дата

Инв. № подл.

Изм.	Кол.уч.	Лист	№ док.	Подп.	Дата
ГИП		Иванов И.П.			11.2015
Проверил		Казак А.М.			11.2015
Исполнил		Иванов И.П.			11.2015

11.15-020.СОТ

Санкт-Петербург,

района Санкт-Петербурга

Стадия	Лист	Листов
Р	6	

План размещения кабельных трасс и оборудования СОТ на плане 3-го этажа (М 1:200)

ООО "ПожПроектСПб"
моб.тел. +79119520601
тел. 922-63-14
факс 922-63-15

Инв. № подл.	Подп. и дата	Взам. инв. №	Согласовано:			

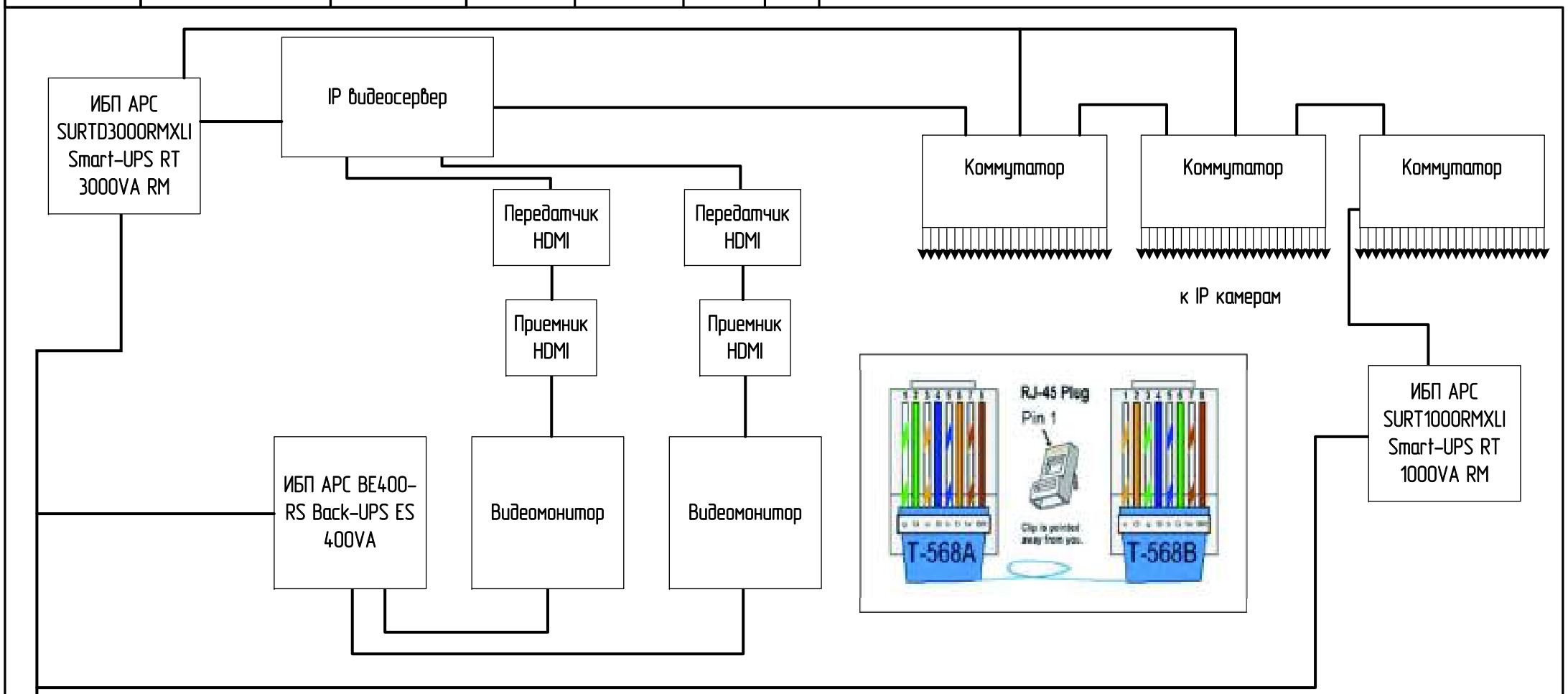

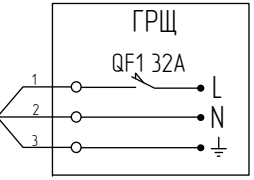

Изм.	Кол.уч.	Лист	№ док.	Подп.	Дата
ГИП		Иванов И.П.			11.2015
Проверил		Казак А.М.			11.2015
Исполнил		Иванов И.П.			11.2015

11.15-020.СОТ

Санкт-Петербург,

района Санкт-Петербурга

Стадия	Лист	Листов
Р	7	

Схема электрических соединений.

ООО "ПожПроектСПб"
моб.тел. +79119520601
тел. 922-63-14
факс 922-63-15

Клипса металлическая

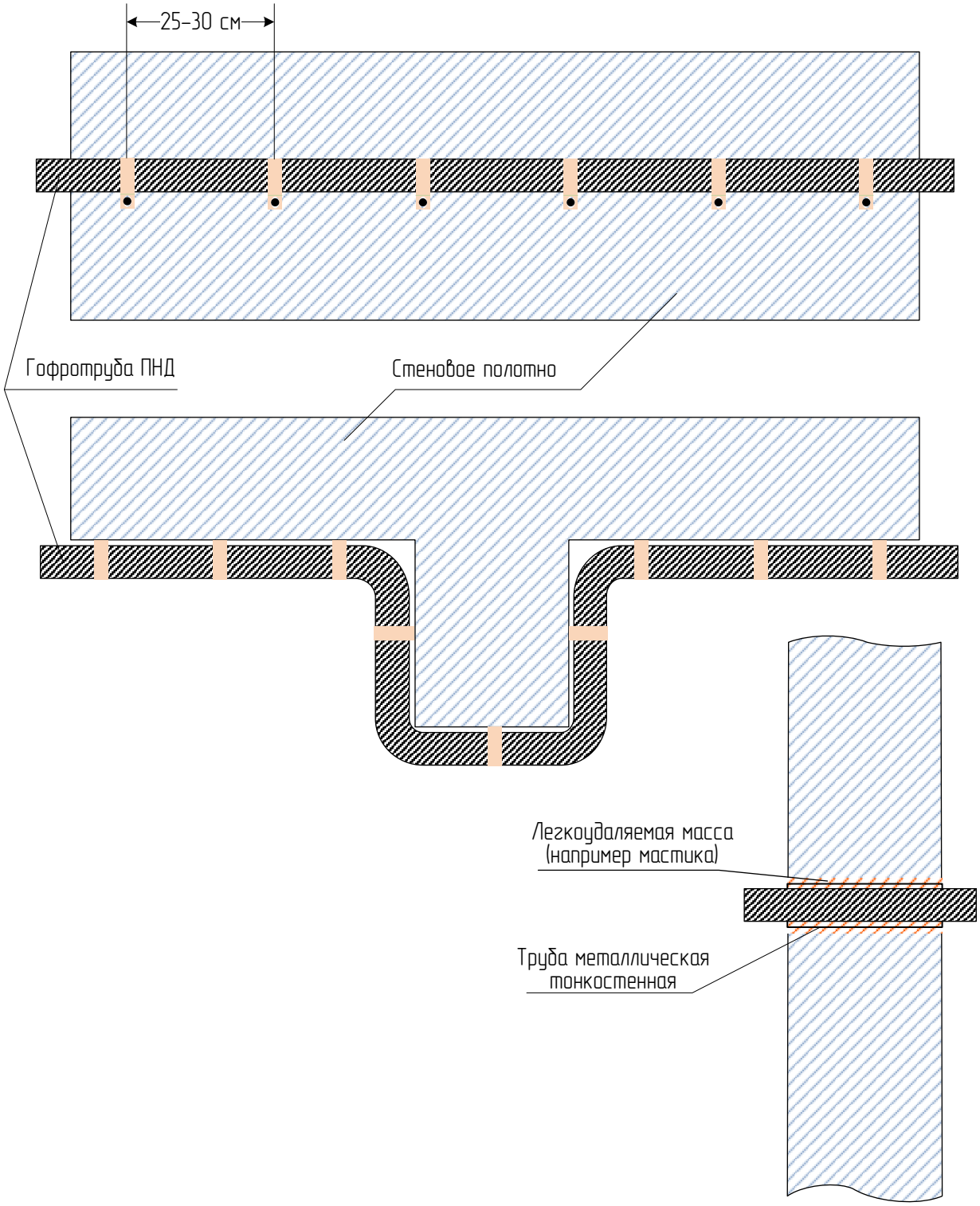

Согласовано:

Взам. инв. №

Подп. и дата

Инв. № подл.

Изм.	Кол.уч.	Лист	№ док.	Подп.	Дата
ГИП		Иванов И.П.			11.2015
Проверил		Казак А.М.			11.2015
Исполнил		Иванов И.П.			11.2015

11.15-020.СОТ

Санкт-Петербург,

района Санкт-Петербурга

Стадия	Лист	Листов
Р	8	

Типовой способ прокладки гофротрубы по фасадным стенам.

ООО "ПожПроектСПб"
моб.тел. +79119520601
тел. 922-63-14
факс 922-63-15

Согласовано:

Взам. инв. №

Подп. и дата

Инв. № подл.

Изм.	Кол.уч.	Лист	№ док.	Подп.	Дата
ГИП		Иванов И.П.			11.2015
Проверил		Казак А.М.			11.2015
Исполнил		Иванов И.П.			11.2015

11.15-020.СОТ

Санкт-Петербург,

района Санкт-Петербурга

Стадия	Лист	Листов
Р	9	

Пример монтажа наружных видеокамер и крепления гофротрубы ПНД

ООО "ПожПроектСПб"
моб.тел. +79119520601
тел. 922-63-14
факс 922-63-15

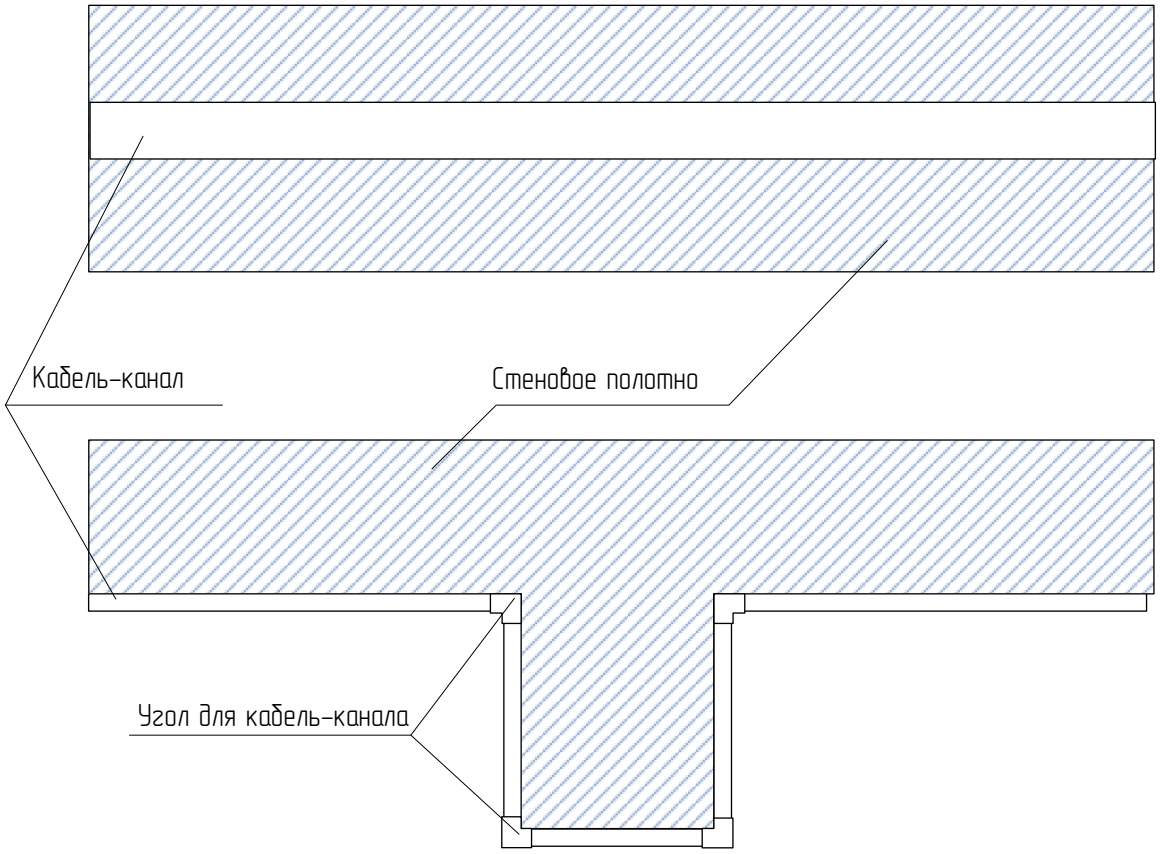

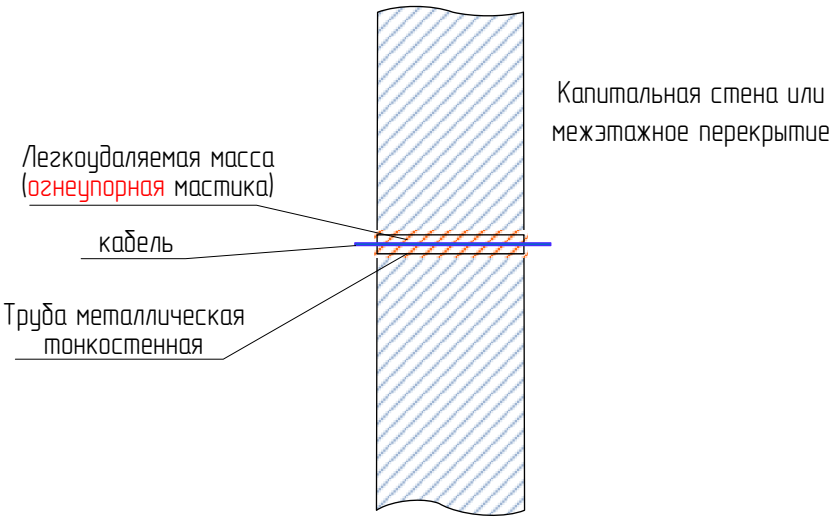

Согласовано:

Взам. инв. №

Подп. и дата

Инв. № подл.

Изм.	Кол.уч.	Лист	№ док.	Подп.	Дата
ГИП		Иванов И.П.			11.2015
Проверил		Казак А.М.			11.2015
Исполнил		Иванов И.П.			11.2015

11.15-020.СОТ

Санкт-Петербург,

района Санкт-Петербурга

Стадия	Лист	Листов
Р	10	

Типовой способ прокладки кабель-канала по внутренним стенам и перекрытиям.

ООО "ПожПроектСПб"
моб.тел. +79119520601
тел. 922-63-14
факс 922-63-15

Инв. № подл.	Подп. и дата	Взаим. инв. №	Согласовано			

Обозначение кабеля	Трасса		Кабель, провод по проекту			Способ прокладки			Прим.
	Начало	Конец	Марка	Кол-во жил, сеч.	Длина, м	Кабель-канал	Гофротруба	Труба металл.	
КЛ	Коммутатор FGSW-2620PVM (1)	AV 01	КВПнг(С)-LSLTх-5е	4х2х0,52	30	14	13	3	
КЛ	Коммутатор FGSW-2620PVM (1)	AV 02	КВПнг(С)-LSLTх-5е	4х2х0,52	31	14	14	3	
КЛ	Коммутатор FGSW-2620PVM (1)	AV 03	КВПнг(С)-LSLTх-5е	4х2х0,52	56	14	39	3	
КЛ	Коммутатор FGSW-2620PVM (1)	AV 04	КВПнг(С)-LSLTх-5е	4х2х0,52	100	76	21	3	
КЛ	Коммутатор FGSW-2620PVM (1)	AV 05	КВПнг(С)-LSLTх-5е	4х2х0,52	89	76	10	3	
КЛ	Коммутатор FGSW-2620PVM (3)	AV 06	КВПнг(С)-LSLTх-5е	4х2х0,52	93	89	4	-	
КЛ	Коммутатор FGSW-2620PVM (3)	AV 07	КВПнг(С)-LSLTх-5е	4х2х0,52	89	6	80	3	
КЛ	Коммутатор FGSW-2620PVM (3)	AV 08	КВПнг(С)-LSLTх-5е	4х2х0,52	66	6	57	3	
КЛ	Коммутатор FGSW-2620PVM (3)	AV 09	КВПнг(С)-LSLTх-5е	4х2х0,52	38	6	29	3	
КЛ	Коммутатор FGSW-2620PVM (3)	AV 10	КВПнг(С)-LSLTх-5е	4х2х0,52	22	6	13	3	
КЛ	Коммутатор FGSW-2620PVM (3)	AV 11	КВПнг(С)-LSLTх-5е	4х2х0,52	23	6	14	3	
КЛ	Коммутатор FGSW-2620PVM (1)	AV 12	КВПнг(С)-LSLTх-5е	4х2х0,52	52	14	35	3	
КЛ	Коммутатор FGSW-2620PVM (1)	AV 13	КВПнг(С)-LSLTх-5е	4х2х0,52	45	32	10	3	
КЛ	Коммутатор FGSW-2620PVM (1)	AV 14	КВПнг(С)-LSLTх-5е	4х2х0,52	40	32	5	3	
КЛ	Коммутатор FGSW-2620PVM (1)	AV 15	КВПнг(С)-LSLTх-5е	4х2х0,52	60	32	25	3	
КЛ	Коммутатор FGSW-2620PVM (1)	AV 16	КВПнг(С)-LSLTх-5е	4х2х0,52	22	19	-	3	
КЛ	Коммутатор FGSW-2620PVM (1)	AV 17	КВПнг(С)-LSLTх-5е	4х2х0,52	21	18	-	3	
КЛ	Коммутатор FGSW-2620PVM (1)	AV 18	КВПнг(С)-LSLTх-5е	4х2х0,52	36	33	-	3	
КЛ	Коммутатор FGSW-2620PVM (2)	AV 19	КВПнг(С)-LSLTх-5е	4х2х0,52	41	38	-	3	
КЛ	Коммутатор FGSW-2620PVM (2)	AV 20	КВПнг(С)-LSLTх-5е	4х2х0,52	53	50	-	3	
КЛ	Коммутатор FGSW-2620PVM (2)	AV 21	КВПнг(С)-LSLTх-5е	4х2х0,52	53	50	-	3	
КЛ	Коммутатор FGSW-2620PVM (2)	AV 22	КВПнг(С)-LSLTх-5е	4х2х0,52	79	76	-	3	
КЛ	Коммутатор FGSW-2620PVM (2)	AV 23	КВПнг(С)-LSLTх-5е	4х2х0,52	85	82	-	3	
КЛ	Коммутатор FGSW-2620PVM (2)	AV 24	КВПнг(С)-LSLTх-5е	4х2х0,52	100	97	-	3	
КЛ	Коммутатор FGSW-2620PVM (3)	AV 25	КВПнг(С)-LSLTх-5е	4х2х0,52	84	7	74	3	
КЛ	Коммутатор FGSW-2620PVM (3)	AV 26	КВПнг(С)-LSLTх-5е	4х2х0,52	15	12	-	3	
КЛ	Коммутатор FGSW-2620PVM (2)	AV 27	КВПнг(С)-LSLTх-5е	4х2х0,52	45	42	-	3	
КЛ	Коммутатор FGSW-2620PVM (2)	AV 28	КВПнг(С)-LSLTх-5е	4х2х0,52	14	14	-	-	

Изм.	Кол.уч.	Лист	№ док.	Подп.	Дата
ГИП		Иванов И.П.			11.2015
Проверил		Казак А.М.			11.2015
Исполнил		Иванов И.П.			11.2015

11.15-020.СОТ

Санкт-Петербург,

района Санкт-Петербурга

Стадия	Лист	Листов
Р	11.1	2

Кабельный журнал.

ООО "ПожПроектСПб"
моб.тел. +79119520601
тел. 922-63-14
факс 922-63-15

Инв. № подл.	Подп. и дата	Взаим. инв. №	Согласовано			

Обозначение кабеля	Трасса		Кабель, провод по проекту			Способ прокладки			Прим.
	Начало	Конец	Марка	Кол-во жил, сеч.	Длина, м	Кабель-канал	Гофротруба	Труба металл.	
КЛ	Коммутатор FGSW-2620PVM (2)	AV 29	КВПнг(С)-LSLTx-5e	4x2x0,52	15	15	-	-	
КЛ	Коммутатор FGSW-2620PVM (2)	AV 30	КВПнг(С)-LSLTx-5e	4x2x0,52	25	25	-	-	
КЛ	Коммутатор FGSW-2620PVM (2)	AV 31	КВПнг(С)-LSLTx-5e	4x2x0,52	53	53	-	-	
КЛ	Коммутатор FGSW-2620PVM (2)	AV 32	КВПнг(С)-LSLTx-5e	4x2x0,52	74	74	-	-	
КЛ	Коммутатор FGSW-2620PVM (2)	AV 33	КВПнг(С)-LSLTx-5e	4x2x0,52	82	82	-	-	
КЛ	Коммутатор FGSW-2620PVM (3)	AV 34	КВПнг(С)-LSLTx-5e	4x2x0,52	62	62	-	-	
КЛ	Коммутатор FGSW-2620PVM (3)	AV 35	КВПнг(С)-LSLTx-5e	4x2x0,52	40	40	-	-	
КЛ	Коммутатор FGSW-2620PVM (3)	AV 36	КВПнг(С)-LSLTx-5e	4x2x0,52	76	76	-	-	
КЛ	Коммутатор FGSW-2620PVM (3)	AV 37	КВПнг(С)-LSLTx-5e	4x2x0,52	57	57	-	-	
КЛ	Коммутатор FGSW-2620PVM (3)	AV 38	КВПнг(С)-LSLTx-5e	4x2x0,52	17	17	-	-	
КЛ	Коммутатор FGSW-2620PVM (2)	AV 39	КВПнг(С)-LSLTx-5e	4x2x0,52	23	20	-	3	
КЛ	Коммутатор FGSW-2620PVM (2)	AV 40	КВПнг(С)-LSLTx-5e	4x2x0,52	20	17	-	3	
КЛ	Коммутатор FGSW-2620PVM (2)	AV 41	КВПнг(С)-LSLTx-5e	4x2x0,52	64	61	-	3	
КЛ	Коммутатор FGSW-2620PVM (2)	AV 42	КВПнг(С)-LSLTx-5e	4x2x0,52	71	68	-	3	
КЛ	Коммутатор FGSW-2620PVM (3)	AV 43	КВПнг(С)-LSLTx-5e	4x2x0,52	77	74	-	3	
КЛ	Коммутатор FGSW-2620PVM (3)	AV 44	КВПнг(С)-LSLTx-5e	4x2x0,52	16	13	-	3	
М	Коммутатор FGSW-2620PVM (2)	Коммутатор FGSW-2620PVM (3)	КВПнг(С)-LSLTx-5e	4x2x0,52	84	84	-	-	
КЛ	Передатчик HDMI (1.1)	Приемник HDMI (1.1)	КВПнг(С)-LSLTx-5e	4x2x0,52	39	36	-	3	
КЛ	Передатчик HDMI (1.2)	Приемник HDMI (1.2)	КВПнг(С)-LSLTx-5e	4x2x0,52	39	36	-	3	
КЛ	Передатчик USB	Приемник USB	КВПнг(С)-LSLTx-5e	4x2x0,52	39	36	-	3	
КЛ	Передатчик HDMI (2.1)	Приемник HDMI (2.1)	КВПнг(С)-LSLTx-5e	4x2x0,52	39	36	-	3	
КЛ	Передатчик HDMI (2.2)	Приемник HDMI (2.2)	КВПнг(С)-LSLTx-5e	4x2x0,52	39	36	-	3	
С1	ГРЩ	коробка монтажная	ВВГнг(А)-LSLTx	3x2,5	41	38	-	3	
С2	коробка монтажная	ЕТВ 3	ВВГнг(А)-LSLTx	3x1,5	1	1	-	-	
С3	коробка монтажная	коробка монтажная	ВВГнг(А)-LSLTx	3x2,5	76	76	-	-	
С4	коробка монтажная	ЕТВ 1	ВВГнг(А)-LSLTx	3x2,5	8	8	-	-	
С5	коробка монтажная	блок розеток	ВВГнг(А)-LSLTx	3x1,5	33	30	-	3	

	кабель-канал	гофротруба	труба металл.	**всего**
КВПнг(С)-LSLTx-5e	1979	449	111	**2539**
ВВГнг(А)-LSLTx 3x2,5	122	0	3	**125**
ВВГнг(А)-LSLTx 3x1,5	31	0	3	**34**

Спецификация оборудования

№ п/п	Наименование, завод изготовитель, поставщик (для импортного оборудования – страна, фирма)	Тип, марка оборудования, обозначение	Единица измерения	Количество	Прим.
		Оборудование			
1.	Камера наружная	Infinity TPC-2000EX (II)	шт.	14	
2.	Камера наружная	Infinity CVPD-2000EX (II)	шт.	1	
3.	Камера внутренняя	Infinity CXD-2000EX (II)	шт.	29	
4.	IP видеосервер	TRASSIR QuattroStation Pro	шт.	1	
5.	Винчестер	SATA-3 6Tb WD Red IntelliPower	шт.	6	
6.	ИБП	APC SURTD3000RMXLI Smart-UPS RT 3000VA RM	шт.	1	
7.	ИБП	APC SURT1000RMXLI Smart-UPS RT 1000VA RM	шт.	1	
8.	ИБП	APC BE400-RS Back-UPS ES 400VA	шт.	1	
9.	Видеомонитор	Smartec STM-223	шт.	2	
10.	Коннектор	RG45	шт.	100	
11.	Коммутатор	SW-62422/B	шт.	3	
12.	Приемопередатчик HDMI	VE800-A78-G	шт.	2	
13.	USB приемопередатчик	KM03	шт.	1	
14.	Шкаф телекоммуникационный	19" 18U RackPro (600x800x18U) (блок вентил.), стеклянные двери, черный (EC6818B)	шт.	1	
15.	Шкаф телекоммуникационный	19" 9U RackPro (600x600x9U) стеклянные двери, черный (WM6609)	шт.	1	
16.	Блок розеток	TLK-RS08MF1-BK	шт.	2	
17.	Кабельный органайзер	RINGPL1U	шт.	3	
18.	Лицензия TRASSIR	На 44 камеры	шт.	1	

Спецификация материалов

№ п/п	Наименование, завод изготовитель, поставщик (для импортного оборудования – страна, фирма)	Тип, марка, обозначение	Единица измерения	Количество	Прим.
1.	Кабель	КВПнг(С)-LSLTx-5e 4x2x0,52 мм2	м	2539	
2.	Кабель	ВВГнг(А)-LSLTx 3x1,5 мм2	м	34	
3.	Кабель	ВВГнг(А)-LSLTx 3x2,5 мм2	м	125	
4.	Кабель HDMI	Onetech VHD1101N L 1м	шт.	4	
		Монтажные материалы			
5.	Труба гофрированная ПНД	Ø32	м	250	
6.	Труба металлическая водогазопроводная	Ø25	м	6	
7.	Труба металлическая водогазопроводная	Ø32	м	3	

Согласовано

Взам. инв. №

Подп. и дата

Инв. № подл.

Изм.	Кол.уч	Лист	№ док	Подп.	Дата
ГИП		Иванов И.П.			11.2015
Проверил		Казак А.М.			11.2015
Исполнил		Иванов И.П.			11.2015

11.15-020.СОТ

Санкт-Петербург,

района Санкт-Петербурга

Стадия	Лист	Листов
Р	1.1	2

Спецификация оборудования и материалов

ООО "ПожПроектСПб"
моб.тел. +79119520601
тел. 922-63-14
факс 922-63-15

8.	Труба металлическая водогазопроводная	∅80	м	3	
9.	Кабель-канал ПВХ	15х10	м	660	
10.	Кабель-канал ПВХ	40х25	м	100	
11.	Кабель-канал ПВХ	60х40	м	20	
12.	Кабель-канал ПВХ	80х60	м	10	
13.	Распределительная коробка	UJB	шт.	15	
14.	Коробка монтажная	80х80	шт.	2	
15.	Выключатели автоматические: 1-полюсные С 32а	SH201L	шт.	1	
16.	Комплект крепежа	винт М6, квадратная гайка, шайба 50 штук, черный, Rackpro (50BOLTSNUTSM6)	к-т.	1	

Взам. инв. №

Подп. и дата

Инв. № подл.

Изм.	Кол.уч	Лист	№ док	Подп.	Дата

11.15-020.СОТ

Лист 1.2

СИСТЕМА СЕРТИФИКАЦИИ ГОСТ Р

ФЕДЕРАЛЬНОЕ АГЕНТСТВО ПО ТЕХНИЧЕСКОМУ РЕГУЛИРОВАНИЮ И МЕТРОЛОГИИ

Добровольная сертификация

СЕРТИФИКАТ СООТВЕТСТВИЯ

№ РОСС CN.МЛ07.Н00494

Срок действия с 26.06.2014 г. по 25.06.2017 г.

№ 1075960

ОРГАН ПО СЕРТИФИКАЦИИ ПРОДУКЦИИ «СТРОЙВЕНТМАШ»
НЕКОММЕРЧЕСКОГО ПАРТНЕРСТВА «НАУЧНО-ИССЛЕДОВАТЕЛЬСКИЙ И ТЕХНИЧЕСКИЙ ЦЕНТР «СТРОЙВЕНТМАШ»
рег. № РОСС RU.0001.11МЛ07

115409, г. Москва, Каширское ш., 33; Тел.: (499) 324-63-85 Факс: (495) 679-86-48

ПРОДУКЦИЯ

Комплектные шкафы и стойки (телекоммуникационные) торговой марки «Rackpro», EC, SG, SE, DK-2, OR-2, с комплектующими согласно приложению на 2 листах (бланки №0360696 и №0360697.).
по Технической документации завода-изготовителя.
Серийный выпуск.

код ОК 005 (ОКП): 34 3900

СООТВЕТСТВУЕТ ТРЕБОВАНИЯМ НОРМАТИВНЫХ ДОКУМЕНТОВ

ГОСТ Р 51321.1-2007

код ТН ВЭД России: 8538 10 000 0

ИЗГОТОВИТЕЛЬ
Фирма « Negorack LTD»
Адрес: FLAT/RM 1003, 10/F, WITTY COMMERCIAL BUILDING, 1A-1L, TUNG CHOI STREET, MONGKOK, HONGKONG ;Телефон +86075533637353

СЕРТИФИКАТ ВЫДАН
Фирма « Negorack LTD»
Адрес: FLAT/RM 1003, 10/F, WITTY COMMERCIAL BUILDING, 1A-1L, TUNG CHOI STREET, MONGKOK, HONGKONG ; Телефон +86075533637353

НА ОСНОВАНИИ

- протокола сертификационных испытаний № МЛ30-СВ1017 от 25.06.2014 г., ИЛ «СТРОЙВЕНТМАШ», г. Москва, Каширское ш., д. 33 (рег. № РОСС RU.0001.21МЛ30).

ДОПОЛНИТЕЛЬНАЯ ИНФОРМАЦИЯ

Схема сертификации: 3
Срок действия сертификата 3 (три) года

М.П.

Руководитель органа _____ подпись Н.Ю. Юсипов инициалы, фамилия

Эксперт _____ подпись В.Н. Волков инициалы, фамилия

Сертификат не применяется при обязательной сертификации

СИСТЕМА СЕРТИФИКАЦИИ ГОСТ Р

ФЕДЕРАЛЬНОЕ АГЕНТСТВО ПО ТЕХНИЧЕСКОМУ РЕГУЛИРОВАНИЮ И МЕТРОЛОГИИ

№ 0360696

ПРИЛОЖЕНИЕ

К сертификату соответствия № РОСС CN.МЛ07.Н00494

Перечень конкретной продукции, на которую распространяется действие сертификата соответствия

код ОК 005 (ОКП) код ТН ВЭД России	Наименование и обозначение продукции, ее изготовитель	Обозначение документации, по которой выпускается продукция
34 3900 **8538 10 000 0**	**Комплектные шкафы и стойки (телекоммуникационные) торговой марки «Rackpro», EC, SG, SE, DK-2, OR-2 с комплектующими:** Код ТН ВЭД 8414 59 200 0 Вентиляторы NR-FAN12038 Код ТН ВЭД 8414 59 200 0 Вентиляторные модули TT-DTU, RP-FAN3U4, FSDY3AF, FSDY2F, FSDY2FN, FSDY4F, FSDY4FN Код ТН ВЭД 7326 90 930 0 Заглушка (Фальш-Панель) 19" BLPANEL1U, BLPANEL2U, BLPANEL 3U, BLPANEL 4U Код ТН ВЭД 7318 14 910 0 Винт с шайбой и гайкой М6 для крепления 19" оборудования 20BOLTSNUTSM6, 50BOLTSNUTSM6 Код ТН ВЭД 7326 90 930 0 Щеточные кабельные вводы URBRUSH600, BRUSH1U Код ТН ВЭД 7326 90 600 0 Кабельные органайзеры 19" CM-008, DUCT1U, DUCTFPL1U, RINGPL1U, DUCT2U, RING2U, DUCTFPL2U, RINGPL2U, SJXC50, CABLETRAY6-14U, RING1U	**Техническая документация завода изготовителя**

Руководитель органа _____ подпись — Н.Ю. Юсипов, инициалы, фамилия

М.П.

Эксперт _____ подпись — В.Н. Волков, инициалы, фамилия

СИСТЕМА СЕРТИФИКАЦИИ ГОСТ Р

ФЕДЕРАЛЬНОЕ АГЕНТСТВО ПО ТЕХНИЧЕСКОМУ РЕГУЛИРОВАНИЮ И МЕТРОЛОГИИ

№ 0360697

ПРИЛОЖЕНИЕ

К сертификату соответствия № РОСС CN.МЛ07.Н00494

Перечень конкретной продукции, на которую распространяется действие сертификата соответствия

код ОК 005 (ОКП) код ТН ВЭД России	Наименование и обозначение продукции, ее изготовитель	Обозначение документации, по которой выпускается продукция
34 3900 8538 10 000 0	**Комплектные шкафы и стойки (телекоммуникационные) торговой марки «Rackpro», EC, SG, SE, DK-2, OR-2 с комплектующими:** Код ТН ВЭД 7216 61 900 0 Полка 19" перфорированная консольная RPS-650, RPS-800B, RP-600D, RP-800D, RP-1000D, RP-1200D, RP-1U350, RP-2U350, RP-600, RP-650, RP-750, RP-KBD, RP-DR1U650 Код ТН ВЭД 7216 61 900 0 Опорные уголки для оборудования 19" LDL38, LDL55, LDL70. LDL80, LDL96 Код ТН ВЭД 8544 51 900 0 Блок евророзеток для 19" шкафов, горизонтальный, 8 розеток, 16А, выключатель NR-PDU8, NR-PDU8-18U, NR-PDU8-30U, NR-PDU8-50U, NR-PDU8-18, NR-PDU8-30, NR-PDU8-50, NR-PDU8-U, NR-PDU8C13-U, NR-PDU8C13-18U, NR-PDU8C13-30U, NR-PDU8C13-50U, NR-PDU8C13-18, NR-PDU8C13-30, NR-PDU8C13-50 Код ТН ВЭД 8544 51 900 0 Блок евророзеток для 19" шкафов, вертикальный, 16 розеток, 32А, выключатель NR-PDU16C13-8000-AV, NR-PDU16C13-8000-SP	**Техническая документация завода изготовителя**

М.П.

Руководитель органа _____ подпись — Н.Ю. Юсипов, инициалы, фамилия

Эксперт _____ подпись — В.Н. Волков, инициалы, фамилия

ТАМОЖЕННЫЙ СОЮЗ
ДЕКЛАРАЦИЯ О СООТВЕТСТВИИ

Заявитель, Общество с ограниченной ответственностью "ДССЛ-Первый"
ОГРН: 1157746092701

Адрес: 105082, РОССИЯ, г. Москва, ул. Бакунинская, д. 71
Телефон: +74957837287, Факс: +74957837287, E-mail: support@dssl.ru

в лице Генерального директора ООО "ДССЛ-Первый" Олейника Игоря Валерьевича, действующего на основании Устава

заявляет, что Системы охранной видеорегистрации на основе видеорегистраторов, IP-видеосерверов и систем на базе плат видеозахвата, торговой марки "TRASSIR", модели (см. Приложение № 1)

изготовитель Общество с ограниченной ответственностью "ДССЛ-Первый"
Адрес: 105082, РОССИЯ, г. Москва, ул. Бакунинская, д. 71
Код ТН ВЭД 8525801900
Серийный выпуск, Технические условия ТУ 4372-002-88448406-2012 "Системы охранной видеорегистрации на основе видеорегистраторов, IP-видеосерверов и систем на базе плат видеозахвата, торговой марки "TRASSIR""

соответствует требованиям

ТР ТС 004/2011 "О безопасности низковольтного оборудования";
ТР ТС 020/2011 "Электромагнитная совместимость технических средств"

Декларация о соответствии принята на основании

Протокол испытаний № 0906-002/0823И от 09.06.2015 г. – ООО "Испытательный центр "Станкотест", 153032, г. Иваново, ул. Станкостроителей, д. 1.

Дополнительная информация

Условия хранения продукции в соответствии с ГОСТ 15150-69. Условия хранения конкретного изделия, срок хранения (службы) указываются в прилагаемой к продукции товаросопроводительной и/или эксплуатационной документации.

Декларация о соответствии действительна с даты регистрации по 08.06.2020 включительно

(подпись)
М.П.

Олейник Игорь Валерьевич

(инициалы и фамилия руководителя организации-заявителя или физического лица, зарегистрированного в качестве индивидуального предпринимателя)

ТАМОЖЕННЫЙ СОЮЗ

ПРИЛОЖЕНИЕ № 1 лист 1

К ДЕКЛАРАЦИИ О СООТВЕТСТВИИ ТС N

Перечень продукции, на которую распространяется действие декларации о соответствии

Код ТН ВЭД ТС	Наименование, типы, марки, модели однородной продукции, составные части изделия или комплекса	Обозначение документации, по которой выпускается продукция
8525801900	Системы охранной видеорегистрации на основе видеорегистраторов, IP-видеосерверов и систем на базе плат видеозахвата, торговой марки "TRASSIR", модели: TRASSIR Lanser 960H-1; TRASSIR Lanser 960H-4; TRASSIR Lanser 960H-4 3.5; TRASSIR Lanser 960H-8; TRASSIR Lanser 960H-16; TRASSIR Lanser IP-4; TRASSIR Lanser 1080P-4 ATM; TRASSIR Lanser 1080P-8; TRASSIR Lanser 1080P-16; TRASSIR Client 2; TRASSIR MiniClient; TRASSIR Cloud Server; TRASSIR MiniNVR AnyIP 4; TRASSIR MiniNVR AnyIP 9; TRASSIR MiniNVR AF 16; TRASSIR MiniNVR AF 16 RE; TRASSIR MiniNVR AnyIP 16; TRASSIR MiniNVR AnyIP 16 RE; TRASSIR MiniNVR AF 16-4P; TRASSIR MiniNVR AnyIP 4-4P; TRASSIR MiniNVR AnyIP 9-4P; TRASSIR MiniNVR AnyIP 16-4P; TRASSIR DuoStation AnyIP 16; TRASSIR DuoStation AnyIP 16 RE; TRASSIR DuoStation AF 32; TRASSIR DuoStation AF 32 RE; TRASSIR DuoStation AnyIP 32; TRASSIR DuoStation AnyIP 32 RE; TRASSIR DuoStation; TRASSIR QuattroStation; TRASSIR QuattroStation PRO; TRASSIR UltraStation 39 Tb; TRASSIR UltraStation 16/3;	

М.П. Заявитель

Олейник Игорь Валерьевич

подпись инициалы, фамилия

ТАМОЖЕННЫЙ СОЮЗ

ПРИЛОЖЕНИЕ № 1 лист 2

К ДЕКЛАРАЦИИ О СООТВЕТСТВИИ ТС N

Код ТН ВЭД ТС	Наименование, типы, марки, модели однородной продукции, составные части изделия или комплекса	Обозначение документации, по которой выпускается продукция
	TRASSIR UltraStation 52 Tb; TRASSIR UltraStation 16/4; TRASSIR UltraStation 83 Tb; TRASSIR UltraStation 24/3; TRASSIR UltraStation 84 Tb; TRASSIR UltraStation 24/4; TRASSIR UltraStation 24/8; TRASSIR UltraStation 36/8; TRASSIR MiniNVR Hybrid 12; TRASSIR MiniNVR Hybrid 18; TRASSIR DuoStation Hybrid 32; TRASSIR DuoStation AF 32 Hybrid; TRASSIR X Absolute; TRASSIR X Nexus; TRASSIR Absolute 960H; TRASSIR Nexus 960H.	

М.П. Заявитель

подпись

Олейник Игорь Валерьевич

инициалы, фамилия

РОССИЙСКАЯ ФЕДЕРАЦИЯ

СВИДЕТЕЛЬСТВО

о государственной регистрации программы для ЭВМ

№ 2012614256

TRASSIR (ТРАССИР)

Правообладатель(ли): ***Общество с ограниченной ответственностью «ДССЛ» (RU)***

Автор(ы): ***Олейник Игорь Валерьевич (RU), Кияшко Олег Витальевич (UA), Климов Олег Вячеславович (RU)***

Заявка № **2012611886**

Дата поступления **20 марта 2012 г.**

Зарегистрировано в Реестре программ для ЭВМ

12 мая 2012 г.

Руководитель Федеральной службы по интеллектуальной собственности

Б.П. Симонов

ТАМОЖЕННЫЙ СОЮЗ

СЕРТИФИКАТ СООТВЕТСТВИЯ

№ ТС RU C-TR.AE02.B.00717

Серия RU № [illegible]

ОРГАН ПО СЕРТИФИКАЦИИ [illegible]

ЗАЯВИТЕЛЬ Общество с ограниченной ответственностью «Дайс Рус».
Основной государственный регистрационный номер: 1067746616063.
Место нахождения: 127018, Российская Федерация, город Москва, Алтуфьевское шоссе, дом 41.
Фактический адрес: 127018, Российская Федерация, город Москва, Алтуфьевское шоссе, дом 41.
Телефон: 7495737121, факс: 7495737125, адрес электронной почты: office@style.ru

ИЗГОТОВИТЕЛЬ «ANDONAX LIMITED».
Место нахождения: Taiwan (Taiwan), 3/F-A, Hung Tai Center, 170 Dunhua North Road, Songshan District, Taipei, 10548
Фактический адрес: Taiwan (Taiwan), 3/F-A, Hung Tai Center, 170 Dunhua North Road, Songshan District, Taipei, 10548

ПРОДУКЦИЯ Розетки и вилки штепсельные, для электроустановок, на номинальное напряжение не 1000 В, торговой марки «TLK», серий (типов): TLK-95, TLK-P5, TLK-P7.
Продукция изготовлена в соответствии с стандартом 2006/95/ЕС.
Серийный выпуск

КОД ТН ВЭД ТС 8536 69 900 8

СООТВЕТСТВУЕТ ТРЕБОВАНИЯМ Технического регламента Таможенного союза ТР ТС 004/2011 "О безопасности низковольтного оборудования"

СЕРТИФИКАТ ВЫДАН НА ОСНОВАНИИ [illegible] от 22.04.2015 года. Испытательный центр Общества с ограниченной ответственностью «АнадиСиБи», аттестат аккредитации регистрационный № РОСС RU.0001.21АД09 действителен до 01.08.2019 года. Фактический адрес: 630004, Российская Федерация, Новосибирская область, город Новосибирск, улица Бетонная, дом 14; акты анализа состояния производства № 0201PTA01 от 13.04.2015 года прилагаются к сертификатам. Продукция Общества с ограниченной ответственностью «Центр "ПрофСнаб"».

ДОПОЛНИТЕЛЬНАЯ ИНФОРМАЦИЯ Срок службы (годности) в соответствии с документацией изготовителя. Срок и условия хранения указаны в товаросопроводительной документации, прилагаемой к изделию.

СЕРТИФИКАТ ДЕЙСТВИТЕЛЕН С 22.04.2015 ПО 22.04.2020 ВКЛЮЧИТЕЛЬНО

Руководитель (уполномоченное лицо) органа по сертификации — Ж.А. Бочкова

Эксперт (эксперт-аудитор) (эксперты (эксперты-аудиторы)) — К.А. Мазунова

ТАМОЖЕННЫЙ СОЮЗ
ДЕКЛАРАЦИЯ О СООТВЕТСТВИИ

Заявитель Общество с ограниченной ответственностью "СМАРТЕК СЕКЬЮРИТИ".
Основной государственный регистрационный номер: 1127746064027.
Место нахождения: 121351, Российская Федерация, город Москва, улица Молодогвардейская, дом 57, строение 12
Фактический адрес: 129110, Российская Федерация, город Москва, улица Гиляровского, дом 53, офис 11
Телефон: 74951145560, факс: 74951145560, адрес электронной почты: cctv@smartec-s.com

в лице Генерального директора Дружинина Игоря Юрьевича

заявляет, что
Оборудование видеонаблюдения торговой марки "Smartec" (смотри приложение № 3)
Продукция изготовлена в соответствии с директивами 2006/95ЕС, 2004/108/ЕС
изготовитель SMARTEC (UK) LIMITED.
Место нахождения: СОЕДИНЕННОЕ КОРОЛЕВСТВО, 13 John Prince's Street, London W1G 0JR
Фактический адрес: СОЕДИНЕННОЕ КОРОЛЕВСТВО, 13 John Prince's Street, London W1G 0JR
Филиалы изготовителя (смотри приложение №№ 1-2)

код ТН ВЭД ТС 8531 10 300 0
Серийный выпуск

соответствует требованиям
ТР ТС 004/2011 "О безопасности низковольтного оборудования"; ТР ТС 020/2011 "Электромагнитная совместимость технических средств"

Декларация о соответствии принята на основании
протоколов испытаний №№ 18272, 18273, 18274, 18275 от 30.12.2014 года. Испытательный центр Общество с ограниченной ответственностью «АкадемСиб», аттестат аккредитации регистрационный № РОСС RU.0001.21АВ09 действителен до 01.08.2016 года, фактический адрес: 630024, Российская Федерация, Новосибирская область, город Новосибирск, улица Бетонная, дом 14

Дополнительная информация
Условия хранения продукции в соответствии с требованиями ГОСТ 15150-69. Срок хранения (службы, годности) указан в прилагаемой к продукции товаросопроводительной документации и/или эксплуатационной документации

Декларация о соответствии действительна с даты регистрации по 13.08.2018 **включительно.**

(подпись) И.Ю. Дружинин
(инициалы и фамилия руководителя организации-заявителя или физического лица, зарегистрированного в качестве индивидуального предпринимателя)

М.П.

Сведения о регистрации декларации о соответствии:
Регистрационный номер декларации о соответствии: ТС № RU Д-GB.АЛ32.В.05836
Дата регистрации декларации о соответствии 14.08.2015

ТАМОЖЕННЫЙ СОЮЗ

ПРИЛОЖЕНИЕ № 1

К ДЕКЛАРАЦИИ О СООТВЕТСТВИИ ТС № RU Д-GB.АЛ32.В.05836

Перечень предприятий-изготовителей продукции, на которую распространяется действие декларации о соответствии

Наименование филиалов изготовителя	Место нахождения, фактический адрес
"SMARTEC (UK) LIMITED"	Место нахождения: КОРЕЯ, РЕСПУБЛИКА, 109-19 MAJEON-RI, SAMJUK-MYEON, ANSUNG-CITY, KYUNGKI-DO Фактический адрес: КОРЕЯ, РЕСПУБЛИКА, 109-19 MAJEON-RI, SAMJUK-MYEON, ANSUNG-CITY, KYUNGKI-DO
"SMARTEC (UK) LIMITED"	Место нахождения: КОРЕЯ, РЕСПУБЛИКА, 2F, 279-53 SungSoo2-Ga Sungdong-Gu Seoul Фактический адрес: КОРЕЯ, РЕСПУБЛИКА, 2F, 279-53 SungSoo2-Ga Sungdong-Gu Seoul
"SMARTEC (UK) LIMITED"	Место нахождения: ТАЙВАНЬ (КИТАЙ), 3. 3F, No. 118, Section 1, Nei-Hu Road, Taipei 114 Фактический адрес: ТАЙВАНЬ (КИТАЙ), 3. 3F, No. 118, Section 1, Nei-Hu Road, Taipei 114
"SMARTEC (UK) LIMITED"	Место нахождения: КОРЕЯ, РЕСПУБЛИКА, #193 (403dong, 703ho) Techno Park 4, Yakdae-dong, Wonmi-gu, Bucheon-city, Kyunggi-do Фактический адрес: КОРЕЯ, РЕСПУБЛИКА, #193 (403dong, 703ho) Techno Park 4, Yakdae-dong, Wonmi-gu, Bucheon-city, Kyunggi-do
"SMARTEC (UK) LIMITED"	Место нахождения: ТАЙВАНЬ (КИТАЙ), 7F., No.1, Alley 20, Lane 407, Sec.2, Tiding Blvd., Neihu District, Taipei 114 Фактический адрес: ТАЙВАНЬ (КИТАЙ), 7F., No.1, Alley 20, Lane 407, Sec.2, Tiding Blvd., Neihu District, Taipei 114
"SMARTEC (UK) LIMITED"	Место нахождения: ЯПОНИЯ, 1-21-47, Iguchi, Mitaka-City Tokyo 181-0011 Фактический адрес: ЯПОНИЯ, 1-21-47, Iguchi, Mitaka-City Tokyo 181-0011
"SMARTEC (UK) LIMITED"	Место нахождения: ТАЙВАНЬ (КИТАЙ), 5F,79 Jen-Ai Road Section 4,Taipei 10688 Фактический адрес: ТАЙВАНЬ (КИТАЙ), 5F,79 Jen-Ai Road Section 4,Taipei 10688
"SMARTEC (UK) LIMITED"	Место нахождения: КОРЕЯ, РЕСПУБЛИКА, #710.World Meridian Venture Center 1 60-24,Gasan-dong,Geumcheon-gu, Seoul Фактический адрес: КОРЕЯ, РЕСПУБЛИКА, #710.World Meridian Venture Center 1 60-24,Gasan-dong,Geumcheon-gu, Seoul
"SMARTEC (UK) LIMITED"	Место нахождения: КОРЕЯ, РЕСПУБЛИКА, #203, 2F Daewoo Plaza3, 1012-4 Dangjeong-dong Gunpo-si, Gyeonggi-do 435-871 Фактический адрес: КОРЕЯ, РЕСПУБЛИКА, #203, 2F Daewoo Plaza3, 1012-4 Dangjeong-dong Gunpo-si, Gyeonggi-do 435-871
"SMARTEC (UK) LIMITED"	Место нахождения: КОРЕЯ, РЕСПУБЛИКА, 10. 66-16 Yokok 2-Dong,Wonmi-Gu, Puchon-City, Kyonggi-Do, Korea, Корея; Фактический адрес: КОРЕЯ, РЕСПУБЛИКА, 10. 66-16 Yokok 2-Dong,Wonmi-Gu, Puchon-City, Kyonggi-Do, Korea, Корея;

подпись

И.Ю. Дружинин

инициалы и фамилия руководителя организации-заявителя или физического лица, зарегистрированного в качестве индивидуального предпринимателя

М.П.

ТАМОЖЕННЫЙ СОЮЗ

ПРИЛОЖЕНИЕ № 2

К ДЕКЛАРАЦИИ О СООТВЕТСТВИИ ТС № RU Д-GB.АЛ32.В.05836

Перечень предприятий-изготовителей продукции, на которую распространяется действие декларации о соответствии

Наименование филиалов изготовителя	Место нахождения, фактический адрес
"SMARTEC (UK) LIMITED"	Место нахождения: ЯПОНИЯ, 1-11-12 Hiranuma, Nishi-ku Yokohama, Kanagawa 220-0023 Фактический адрес: ЯПОНИЯ, 1-11-12 Hiranuma, Nishi-ku Yokohama, Kanagawa 220-0023
"SMARTEC (UK) LIMITED"	Место нахождения: КОРЕЯ, РЕСПУБЛИКА, Biz Center 714, SK Technopark, 190-1, Sangdaewon 1-Dong, Jungwon-Gu, Seongnam-Si, Gyeonggi-Do Фактический адрес: КОРЕЯ, РЕСПУБЛИКА, Biz Center 714, SK Technopark, 190-1, Sangdaewon 1-Dong, Jungwon-Gu, Seongnam-Si, Gyeonggi-Do
"SMARTEC (UK) LIMITED"	Место нахождения: КОРЕЯ, РЕСПУБЛИКА, #365 Bucheon Technopark (303 dong, 405ho), Samjungdong, Ohjunggu, Bucheonsi, Kyunggido Фактический адрес: КОРЕЯ, РЕСПУБЛИКА, #365 Bucheon Technopark (303 dong, 405ho), Samjungdong, Ohjunggu, Bucheonsi, Kyunggido
"SMARTEC (UK) LIMITED"	Место нахождения: ТАЙВАНЬ (КИТАЙ), 6F.,No.26,Wu-chuan 6th Rd., Wugu Ind., Park, Wugu Shiang, Taipei County 24889 Фактический адрес: ТАЙВАНЬ (КИТАЙ), 6F.,No.26,Wu-chuan 6th Rd., Wugu Ind., Park, Wugu Shiang, Taipei County 24889
"SMARTEC (UK) LIMITED"	Место нахождения: ПОЛЬША, Skrzeszewo 148 83-330 Zukowo Фактический адрес: ПОЛЬША, Skrzeszewo 148 83-330 Zukowo
"SMARTEC (UK) LIMITED"	Место нахождения: КОРЕЯ, РЕСПУБЛИКА, 4F, Woolim Blue 9 Building,240-21, Yeomchang-Dong, Gangseo-Gu, Seoul,157-861 Фактический адрес: КОРЕЯ, РЕСПУБЛИКА, 4F, Woolim Blue 9 Building,240-21, Yeomchang-Dong, Gangseo-Gu, Seoul,157-861
"SMARTEC (UK) LIMITED"	Место нахождения: ТАЙВАНЬ (КИТАЙ), 10F, 63, Ju-Guang Rd., ChongHo District, New Taipei City Фактический адрес: ТАЙВАНЬ (КИТАЙ), 10F, 63, Ju-Guang Rd., ChongHo District, New Taipei City
"SMARTEC (UK) LIMITED"	Место нахождения: ГОНКОНГ, Flat A, 9/F., Wing Cheung Industrial Building, No. 58-70 Kwai Cheong Road, Kwai Chung Фактический адрес: ГОНКОНГ, Flat A, 9/F., Wing Cheung Industrial Building, No. 58-70 Kwai Cheong Road, Kwai Chung
"SMARTEC (UK) LIMITED"	Место нахождения: КИТАЙ, West 2/F, Building 2, ShunHeDa Factory Area, LiuXianDong Industrial Zone, Xili Town, Nanshan District, Shenzhen Фактический адрес: КИТАЙ, West 2/F, Building 2, ShunHeDa Factory Area, LiuXianDong Industrial Zone, Xili Town, Nanshan District, Shenzhen

ОБЩЕСТВО С ОГРАНИЧЕННОЙ ОТВЕТСТВЕННОСТЬЮ «СМАРТЕК СЕКЬЮРИТИ» * ОГРН 1127746064027 * ИНН 7714210178 * МОСКВА * «СМАРТЕК СЕКЬЮРИТИ» «SMARTEC SECURITY LLC»

подпись

И.Ю. Дружинин

инициалы и фамилия руководителя организации-заявителя или физического лица, зарегистрированного в качестве индивидуального предпринимателя

М.П.

ТАМОЖЕННЫЙ СОЮЗ

ПРИЛОЖЕНИЕ № 3

К ДЕКЛАРАЦИИ О СООТВЕТСТВИИ ТС № RU Д-GB.АЛ32.В.05836

Сведения о продукции, в отношении которой принята декларация о соответствии

Код(ы) ТН ВЭД ТС	Наименование продукции, сведения о продукции, обеспечивающие её идентификацию (тип, марка, модель, артикул и др.)	Обозначение документации, в соответствии с которой выпускается продукция
8531 10 300 0	Оборудование видеонаблюдения торговой марки "Smartec"	
	Камеры теленаблюдения, модели: STC-**, STC-** ULTIMATE, STC-IPM**, STC-IPX**, STC-IPMX**, STC-HD**; с принадлежностями и аксессуарами: кронштейны, модели: STB-**; кожухи и аксессуары, модели: STH-**, STG-**; объективы, модели: STL-**; пульты управления, модели: STT-**; где "*" – цифробуквенное обозначение (цифры от 0 до 9,и/или любая буква от A до Z, и/или символы "-", "/",".", ",", и/или пробел, и/или их отсутствие), включающее в себя от 1 до 7 символов, обозначающее способ крепления, тип исполнения корпуса, габаритные размеры, фокусное расстояние, функциональные особенности, цветовое исполнение корпуса;	
	Видеорегистраторы, модели: STR-**, SDR-**, NetHybrid***, STR-HD**, STNR**; аксессуары и компоненты, модели: STG-**, NetHybrid**, VRC**, AudExt**, ConExt**; где "*" – цифробуквенное обозначение (цифры от 0 до 9,и/или любая буква от A до Z, и/или символы "-", "/", ".", ",", и/или пробел, и/или их отсутствие), включающее в себя от 1 до 7 символов, обозначающее функциональные особенности, количество видеоканалов, тип исполнения;	
	Мониторы, модели: STM-**; аксессуары к мониторам (кронштейны), модели: STB-**, где "*" – цифробуквенное обозначение (цифры от 0 до 9,и/или любая буква от A до Z, и/или символы "-", "/", ".", ",", и/или пробел, и/или их отсутствие) включающее в себя от 1 до 7 символов, обозначающее формат экрана, диагональ экрана, способ крепления;	
	Видеосерверы, модели: STS-IPDX**, STS-IPTX**; аксессуары к видеосерверам (программное обеспечение), модели: NetStation***, где "*" - цифробуквенное обозначение (цифры от 0 до 9,и/или любая буква от A до Z, и/или символы "-", "/",".", ",", и/или пробел, и/или их отсутствие), включающее в себя от 1 до 7 символов, обозначающее количество видеоканалов, функциональные особенности.	
	Сетевые коммутаторы , модели: STN-**, где "*" - цифробуквенное обозначение (цифры от 0 до 9,и/или любая буква от A до Z, и/или символы "-", "/",".", ",", и/или пробел, и/или их отсутствие), включающее в себя от 1 до 7 символов, обозначающее количество видеоканалов ,функциональные особенности.	
	Тепловизоры, модели: STX-**, где "*" - цифробуквенное обозначение (цифры от 0 до 9,и/или любая буква от A до Z, и/или символы "-", "/",".", ",", и/или пробел, и/или их отсутствие), включающее в себя от 1 до 7 символов,	

	обозначающее количество видеоканалов ,функциональные особенности.	

подпись

И.Ю. Дружинин

инициалы и фамилия руководителя организации-заявителя или физического лица, зарегистрированного в качестве индивидуального предпринимателя

М.П.

ТАМОЖЕННЫЙ СОЮЗ
ДЕКЛАРАЦИЯ О СООТВЕТСТВИИ

Заявитель Общество с ограниченной ответственностью «В1 Электроникс». Основной государственный регистрационный номер: 1047796172489.
Место нахождения: город Москва, улица Фортунатовская, дом 33/44, строение 1, Российская Федерация, 105187.
Фактический адрес: город Москва, улица Фортунатовская, дом 33/44, строение 1, Российская Федерация, 105187. Телефон: +7 (495) 781-36-60. Факс: +7 (495) 781-36-60. Адрес электронной почты: sales@v1net.ru.
в лице Генерального директора Степанова Евгения Владимировича

заявляет, что
Устройства приема-передачи сигналов: аппаратура воспроизведения телевизионного изображения и звука (не бытового назначения)
маркировка «OSNOVO», модели: (смотреть приложение на двух листах)
изготовитель «Zhejiang ZEC Trade & Industry Co., Ltd»
Место нахождения: 9F, Zhejiang Economic Cooperation Building, 208 Chaowang Road, Hangzhou, Китай. Фактический адрес: 9F, Zhejiang Economic Cooperation Building, 208 Chaowang Road, Hangzhou, Китай.

продукция изготовлена в соответствии с
ТР ТС 004/2011 "О безопасности низковольтного оборудования", ТР ТС 020/2011 "Электромагнитная совместимость технических средств"

код ТН ВЭД ТС 8517 62 000 9
Серийный выпуск.

соответствует требованиям
ТР ТС 004/2011 "О безопасности низковольтного оборудования"
ТР ТС 020/2011 "Электромагнитная совместимость технических средств"

Декларация о соответствии принята на основании
протоколов №№ 1470-215-137/Р, 1471-215-137/Р от 11.02.2015 года.
Испытательной лаборатории Общества с ограниченной ответственностью "Ремсервис", аттестат аккредитации регистрационный № РОСС RU.0001.21АВ80 срок действия с 21.10.2011 по 21.10.2016 года

Дополнительная информация
Условия хранения продукции в соответствии с ГОСТ 15150-69. Срок хранения (службы, годности) указан в прилагаемой к продукции товаросопроводительной и/или эксплуатационной документации.

Декларация о соответствии действительна с даты регистрации по 11.02.2016 **включительно.**

(подпись) Е.В. Степанов
(инициалы и фамилия руководителя организации-заявителя и/или физического лица, зарегистрированного в качестве индивидуального предпринимателя)

М.П.

"В1 электроникс" "V1 electronics"

Сведения о регистрации декларации о соответствии:

Регистрационный номер декларации о соответствии: ТС № RU Д-CN.АУ04.В.08519
Дата регистрации декларации о соответствии 12.02.2015

ТАМОЖЕННЫЙ СОЮЗ

ПРИЛОЖЕНИЕ № 1

К ДЕКЛАРАЦИИ О СООТВЕТСТВИИ ТС № RU Д-CN.АУ04.В.08519

Код(ы) ТН ВЭД ТС	Наименование продукции, сведения о продукции, обеспечивающие её идентификацию (тип, марка, модель, артикул и др.)	Наименование и реквизиты документа (документов) в соответствии с которыми изготовлена продукция
	Устройства приема-передачи сигналов: аппаратура воспроизведения телевизионного изображения и звука (не бытового назначения)	
8517 62 000 9	маркировка «OSNOVO», модели: TP-C/2, TP-C/5, TP-C/1W, RA-CD, TA-C, TA-CR, RA-C/2, TA-C/2, RA-CR, RA-C, TP-C4, TP-C4R, TP-C8, TP-C16, TP-C32, TP-CPA, TA-CA2+RA-CA2, TP-CP/S, TP-CP, RP-4CP/S, RP-8CP/S, RP-16CP/S, TA-CPD+RA-CPD, M2+DM2, M3+DM3, M4+DM4, M5+DM5, M1E+DM1E, M1DE+DM1DE, M2E+DM2E, M2DE+DM2DE, M3E-DM3E, M4E-DM4E CN-AA, TA-SDT/PD+RA-SDT/PD, E-SD11, E-SD12, TA-SD/P, RA-SD/P, E-SD11/P, E-SD12/P, RA-SD4/P, RA-SD8/P, E-SD11/PD, TA-SD/PD, RA-SD/PD, D-SD104, CN-SD/Hi, SW-10800/I, SW-20500/A, SW-IP4/P120, SW-20500/C, SW-20800/HB, SW-20800/B, SW-IP8/P150, SW-8082/B, SW-60811/MB, SW-60822/B, SW-21600/HB, SW-21600/B, SW-8160/HB, SW-61622/B, SW-61622/MB, SW-62422/HB, SW-62422/B, SW-62422/MB, SW-20800/IB, TR-IP2, TR-IP2PoE, TA-IP4, RA-IP4, TA-IP+RA-IP, TR-IP/1, TA-IPC+RA-IPC, TR-IP/1-KIT, E-PoE/1, E-IPPoE, SW-20500/DB, TA-IPPoE+RA-IPPoE, PPK-11, PPK-12, Midspan-1/151A, Midspan-1/151, Midspan-1/190A, Midspan-1/300A, Midspan-1/300G, Midspan-1/602G, Midspan-8/150, Midspan-12/150, Midspan-16/150, Midspan-16/300, PoE Splitter/A, PoE Splitter/1, PoE Splitter, PoE Splitter/G2, TA-V/1+RA-V/1, TA-V/2+RA-V/2, TA-V/3+RA-V/3, TA-V/4+RA-V/4, TA-V/5+RA-V/5, TA-VD+RA-VD, TA-VKM/1+RA-VKM/1, TA-VKM/3+RA-VKM/3(ver.2), TA-VKM/5+RA-VKM/5, TA-VKM/6+RA-VKM/6, TA-VKM/7+RA-VKM/7, TLN-VKM+RLN-VKM, RLN-VKM, D-VA102, D-VA104, SW-VKM108, CN-VHi, TLN-VDi+RLN-VDi, RLN-VDi, TA-Hi/2+RA-Hi/2, TA-Hi/3+RA-Hi/3, TA-Hi/BT+RA-Hi/BT, TA-Hi/BT(W)+RA-Hi/BT(W), E-Hi/BTcascad, TA-IPHi+RA-IPHi, TA-Hi+RA-Hi, TLN-VHi+RLN-VHi, RLN-VHi, E-Hi/1, D-Hi102/pigtail, D-Hi102/mini, D-Hi104/mini, D-Hi104, D-Hi108, D-	

	Hi108/cascad, D-Hi116, RA-Hi/2, D-Hi104T, D-Hi108T, D-Hi104BT, D-Hi108BT, TA-Hi07, RA-Hi/1, SW-Hi301, SW-Hi401, SW-Hi501, MX-Hi402, MX-Hi204, MX-Hi404, MX-Hi402BT, MX-Hi404BT, CN-HiYV, CN-YHi, TA-U1/1+RA-U1/1, TA-U1+RA-U1, TA-U1+RA-U4, TA-U1/3+RA-U1/3, TA-U1/4+RA-U3/4, TA-U1/2+RA-U3/2, TA-iR, RA-iR, APHH10/AA(iR), P-16, PS8-220/12B4A, PS-12024/I, PS-48048/I, PS-48150/I, PS-48240/I, SW-70800/I, SW-8052/IC, SW-8082/IMC, SW-8082/IMB, SW-7082/IM, SW-8082/IC, SW-8082/IB, SW-7082/I, SW-8062/IMC, SW-8062/IMB, SW-7062/IM, SW-8062/IC, SW-8062/IB, SW-7062/I, SW-8042/IMC, SW-8042/IMB, SW-7042/IM, SW-8042/IC, SW-8042/IB, SW-7042/I, SW-20820/IMC, SW-20820/IMB, SW-10820/IM, SW-20820/IC, SW-20820/IB, SW-10820/I, SW-20620/IMC, SW-20620/IMB, SW-10620/IM, SW-20620/IC, SW-20620/IB, SW-10620/I, SW-20420/IMC, SW-20420/IMB, SW-10420/IM, SW-20420/IC, SW-20420/IB, SW-10420/I, SW-8060/IMC, SW-8060/IMB, SW-7060/IM, SW-8060/IC, SW-8060/IB, SW-7060/I, SW-8080/IMC, SW-8080/IMB, SW-7080/IM, SW-8080/IC, SW-8080/IB, SW-7080/I, SW-8100/IMC, SW-8100/IMB, SW-7100/IM, SW-8100/IC, SW-8100/IB, SW-7100/I, W-7088/I, SW-7088/IL, SW-7088/IM, SW-70812/I, SW-70812/IL, SW-70812/IM	

Сведения о продукции, в отношении которой принята декларация о соответствии

Е.В. Степанов

подпись

инициалы и фамилия руководителя юр. лица или фамилия, имя, отчество (если имеется) физ. лица, зарегистрированного в качестве индивидуального предпринимателя

М.П.

"ВІ ЭЛЕКТРОНИКС" "VI electronics"

РОСТЕХРЕГУЛИРОВАНИЕ
ФЕДЕРАЛЬНОЕ ГОСУДАРСТВЕННОЕ УНИТАРНОЕ ПРЕДПРИЯТИЕ
«ВСЕРОССИЙСКИЙ НАУЧНО-ИССЛЕДОВАТЕЛЬСКИЙ ИНСТИТУТ СТАНДАРТИЗАЦИИ И СЕРТИФИКАЦИИ В МАШИНОСТРОЕНИИ»
(ВНИИНМАШ)
ул. Шаболовка, 4, г. Москва, 123007;
Тел. 256-04-49; Факс 256-65-00;
E-mail: vniinmash@gost.ru

17.10.2007г. 10-28-108
На№ 6/11 от 15.10.2007

Главе Московского представительства
Компании «Вестерн Диджитал (Ю-КЕЙ)
Лимитед» (Великобритания)
Алексееву А.Ю.

На Ваш запрос от 13.07.2006, в порядке информации, сообщаем, что согласно введенной в действие с 01.10.98 г. «Номенклатуре продукции и услуг (работ), в отношении которых законодательными актами Российской федерации предусмотрена их обязательная сертификация», утвержденной Постановлением Правительства № 1013 от 31.08.1997г. и Госстандарта России № 5 от 23.02.1998г. (редакция от 05.06.2003г., с изменением от 26.06.2003г.) обязательной сертификации на безопасность не подлежит следующая продукция:

1.Носители на магнитных дисках, предназначенных для установки внутрь компьютера и не имеющих собственного корпуса (ОКП 23 7450)

2. Портативные внутренние запоминающие устройства, имеющие собственный корпус с шиной USB и не требующих внешнего источника питания (ОКП 40 2300)

Ответственность за правильность представленной в запросе информации несет организация, направившая запрос. Ответственность за безопасность продукции несет организация, в адрес которой направлен груз.

Заместитель директора института Г.И. Грозовский

Исп. Киселев В.В.
Тел.(095)259-7842

КОПИЯ ВЕРНА
ГЕНЕРАЛЬНЫЙ ДИРЕКТОР
КЛЕЩЕНОК Г.С.

СИСТЕМА СЕРТИФИКАЦИИ ГОСТ Р

ФЕДЕРАЛЬНОЕ АГЕНТСТВО ПО ТЕХНИЧЕСКОМУ РЕГУЛИРОВАНИЮ И МЕТРОЛОГИИ

Добровольная сертификация

СЕРТИФИКАТ СООТВЕТСТВИЯ

№ РОСС RU.АЮ64.Н07018

Срок действия с 20.05.2013 по 16.05.2016

№ 0981935

ОРГАН ПО СЕРТИФИКАЦИИ рег. № РОСС RU.0001.10АЮ64.ПРОДУКЦИИ И УСЛУГ "ПОЛИСЕРТ" АВТОНОМНОЙ НЕКОММЕРЧЕСКОЙ ОРГАНИЗАЦИИ ПО СЕРТИФИКАЦИИ "ЭЛЕКТРОСЕРТ". Российская Федерация, 129110, г. Москва, ул. Щепкина, д. 47, тел. (495) 995-10-26, факс (495) 995-10-26, E-mail info@certif.ru.

ПРОДУКЦИЯ Трубы гибкие гофрированные из электроизоляционного материала (ПНД) для электромонтажных работ типа ТГГ/ПНД легкие, тяжелые, с протяжкой и без, наружным диаметром от 16 до 50 мм, торговой марки DKC и аксессуары к ним.
Серийный выпуск по ТУ 3491-011-47022248-2003.

код ОК 005 (ОКП): 34 9145

СООТВЕТСТВУЕТ ТРЕБОВАНИЯМ НОРМАТИВНЫХ ДОКУМЕНТОВ
ТУ 3491-011-47022248-2003

код ТН ВЭД России: 3917 32 000 9

ИЗГОТОВИТЕЛЬ ЗАО "Диэлектрические Кабельные Системы". ИНН: 6905062011.
Адрес: 170017, г. Тверь, Большие Перемерки, ул. Бочкина, д. 15.

СЕРТИФИКАТ ВЫДАН ЗАО "Диэлектрические Кабельные Системы".
ОКПО: 47022248, ИНН: 6905062011. Адрес: 170017, г. Тверь, Большие Перемерки, ул. Бочкина, д. 15.
Телефон (4822) 33-28-81, факс (4822) 33-28-84.

НА ОСНОВАНИИ
Протокол испытаний № 992/ГС от 16.05.2013г. Испытательный центр "Политест" АНО по сертификации "Электросерт", рег. № РОСС RU.0001.21АЮ66 от 17.10.2011, адрес: 129226, г. Москва, ул. Сельскохозяйственная, 12 а и протокол испытаний № 350/2013 от 20.05.2013г. Лаборатории по испытаниям на безопасность технических средств и продукции производственно-технического назначения ОАО НПП "Циклон-Тест" (рег. № РОСС RU.0001.21МО46), адрес 141190, Московская обл., г. Фрязино, Заводской проезд, д. 4

ДОПОЛНИТЕЛЬНАЯ ИНФОРМАЦИЯ Схема сертификации: 3.

Руководитель органа ..... А.И. Мальцев
подпись инициалы, фамилия

М.П.

Эксперт ..... А.Р. Эмирджанов
подпись инициалы, фамилия

КОПИЯ ВЕРНА
ГЕНЕРАЛЬНЫЙ ДИРЕКТОР
КЛЕЦЕНОК Г.С.

Сертификат не применяется при обязательной сертификации

Бланк изготовлен ЗАО "ОПЦИОН", www.opcion.ru, Лицензия № 05-05-06/003 ФНС РФ уровень Б) тел. (495) 726-4742, г. Москва, 2012 г.

ТАМОЖЕННЫЙ СОЮЗ
ДЕКЛАРАЦИЯ О СООТВЕТСТВИИ

Заявитель Общество с ограниченной ответственностью «В1 электронике». ОГРН: 1047796172489.
Место нахождения и фактический адрес: 105187, город Москва, улица Фортунатовская, дом 33/44, строение 1, Российская Федерация. Телефон: +74957813660. Факс: +74957813660. Адрес электронной почты: sales@v1net.ru.
в лице Генерального директора Степанова Евгения Владимировича
заявляет, что Устройства приема-передачи сигналов, торговой марки "SC&T", модели: (смотри приложение № 1, 2, 3).
Продукция изготовлена в соответствии с ТР ТС 004/2011 «О безопасности низковольтного оборудования», ТР ТС 020/2011 «Электромагнитная совместимость технических средств»
изготовитель "SMART CABLING & TRANSMISSION CORP."
Место нахождения и фактический адрес: No.493, Chung-Cheng Rd., Hsin Tien City,Taipei Hsien, Taiwan 231, R.O.C. 235, Taiwan, Тайвань (Китай)
код ТН ВЭД ТС 8517 62 000 9
Серийный выпуск.
соответствует требованиям
ТР ТС 004/2011 "О безопасности низковольтного оборудования", утв. Решением Комиссии Таможенного союза от 16 августа 2011 года № 768
ТР ТС 020/2011 "Электромагнитная совместимость технических средств", утв. Решением КТС от 9 декабря 2011 года № 879

Декларация о соответствии принята на основании
Протокол испытаний № 3/10/10 -95 от 22.10.2014 года, Испытательная лаборатория Общество с ограниченной ответственностью "Микрон", аттестат аккредитации регистрационный номер РОСС RU.0001.21АВ72 от 19.08.2011 года до 19.08.2016 года, адрес: 143010, Московская область, Одинцовский район, город Одинцово, улица Маршала Жукова, дом 9
Дополнительная информация
Срок службы, условия хранения и транспортировки согласно технической и эксплуатационной документацией изготовителя.

Декларация о соответствии действительна с даты регистрации по 31.03.2016 **включительно.**

"В1 электроникс" "V1 electronics"

Степанов Евгений Владимирович
(инициалы и фамилия руководителя организации-заявителя или физического лица, зарегистрированного в качестве индивидуального предпринимателя)

М.П.

Сведения о регистрации декларации о соответствии:

Регистрационный номер декларации о соответствии: ТС № RU Д-TW.АУ37.В.06388
Дата регистрации декларации о соответствии 01.04.2015

ТАМОЖЕННЫЙ СОЮЗ

ПРИЛОЖЕНИЕ № 1

К ДЕКЛАРАЦИИ О СООТВЕТСТВИИ ТС № RU Д-TW.AУ37.B.06388

Сведения о продукции, в отношении которой принята декларация о соответствии

Код(ы) ТН ВЭД ТС	Наименование продукции, сведения о продукции, обеспечивающие её идентификацию (тип, марка, модель, артикул и др.)	Наименование и реквизиты документа (документов) в соответствии с которыми изготовлена продукция
8517 62 000 9	Устройства приема-передачи сигналов, торговой марки "SC&T, модели:	
8517 62 000 9	AA001, AA002, AA003, AD001, AD001H2, AD001HH, AE01D (DA01), AE02, AE02GL, AT006, AT007, AT008, AT009, AVM-138, CA101, CA101A, CA101VH, CA404, CB001VH, CD02D, CD04A, CD04D, CD102, CD102A, CD104, CD108, CD116, CD1632A, CD1664, CD408, D408A, CD816, CD816A, CD816AVP, CD816P, CE01A, CHB001H, CS04M, CW01A, CW01AP, CW02A, DD02A, DD02D, DD04A, DD04D, DE01, DE01E, DE01ERK, DE01U, DE02E, DE03, DH01, DM-100S, DR01, DS02, DS02A, DS02D, DS04, DS04A, DS04D EP01, GB001, GGTT01 (комплект наладчика), GL001, GL001H, HC01, HD01, HD02, HD04, HE01C, HE01CR, HE01E, HE01EI, HE01R, HE01S, HE01SER, HE01SI, HE01SLR, HE01SR, HE01ST, HE02, HE02E, HE02EI, HE02EIR, HE02ER, HE02N, HE02P, HE02R, HE03L, HE03LR, HE04, HE04M, HE04MEIK, HE04MEK, HE04MK, HKM01, HKM01R, HKM01T, HR01, HS04, HS04M, HS07, HVY01, HW01, HW01E, HW02, HW02E, IE01, IP01, IP01H, IP01K, IP02, IP02E, IP02EP, IP02P, IP03, IP03P, IP04, IP04X, IP05,	

Степанов Евгений Владимирович

инициалы и фамилия руководителя организации-заявителя или фамилия, имя, зарегистрированного в качестве индивидуального предпринимателя

подпись

М.П.

"V1 электроникс"
"V1 electronics"

ТАМОЖЕННЫЙ СОЮЗ

ПРИЛОЖЕНИЕ № 2

К ДЕКЛАРАЦИИ О СООТВЕТСТВИИ ТС № RU Д-TW.АУ37.В.06388

Сведения о продукции, в отношении которой принята декларация о соответствии

Код(ы) ТН ВЭД ТС	Наименование продукции, сведения о продукции, обеспечивающие её идентификацию (тип, марка, модель, артикул и др.)	Наименование и реквизиты документа (документов) в соответствии с которыми изготовлена продукция
8517 62 000 9	Устройства приема-передачи сигналов, торговой марки "SC&T", модели:	
8517 62 000 9	IP05H, IP05I, IP05S, IP06, IP06H, IP06I, IP06S, IR01-CR01, IR01-CT01, KM01, KM02, KM03, MD-500, PC1A, PC500, PD009, PR1616-12R, PR801, PR801-12D, PR801-12R, PR816, PR816-12D, RB01, RC04, RS001, RS001I-2, RS001R, RS002, RS002E, RS002I, RS003, RS003I, RS004, RS005, RS006, RS008, RS016, RS232U, RT01, RV01, SDI01, SDI02, SDI03, SDI04D, SDI04DE, SDI05, SR01, SR02, SR02E, TDA102, TDA109AV, TDP016, TDP414VP, TDP414VP без БП, TGP001, TGP001H, TPA008A, TPA008AH, TPA008H, TPA016, TPA016A, TPA016AH, TPA016H, TPN002, TPN009, TPN012, TPN012C, TPN012-C, TPN012T, TPN012-T, TPP016, TPP016D, TPP016GB, TPP016-RJ45, TPP016VPD, TRA111VH, TRN012, TRP414VH, TTA111AV, TTA111AVR, TTA111AVT, TTA111V, TTA111VA, TTA111VDS, TTA111VDSR, TTA111VDST, TTA111VEA-960, TTA111VGA, TTA111VGA-R,	

Степанов Евгений Владимирович

инициалы и фамилия руководителя организации-заявителя или физического лица, зарегистрированного в качестве индивидуального предпринимателя

подпись

М.П.

"ВИ Электроникс"
"VI electronics"
ОБЩЕСТВО С ОГРАНИЧЕННОЙ ОТВЕТСТВЕННОСТЬЮ
ОГРН 1027739137249
МОСКВА

ТАМОЖЕННЫЙ СОЮЗ

ПРИЛОЖЕНИЕ № 3

К ДЕКЛАРАЦИИ О СООТВЕТСТВИИ ТС № RU Д-TW.АУ37.В.06388

Сведения о продукции, в отношении которой принята декларация о соответствии

Код(ы) ТН ВЭД ТС	Наименование продукции, сведения о продукции, обеспечивающие её идентификацию (тип, марка, модель, артикул и др.)	Наименование и реквизиты документа (документов) в соответствии с которыми изготовлена продукция
8517 62 000 9	Устройства приема-передачи сигналов, торговой марки "SC&T, модели:	
8517 62 000 9	TTA111VGA-T, TTA111VH, TTA111VH без БП, TTA111VHA, TTA111VHA без БП, TTA111VPDR, TTA111VR, TTA111VR без БП, TTA111VRA, TTA111VT, TTA111VT без БП, TTA414VPDR, TTA414VR, TTA414VRA, TTP111A, TTP111AV, TTP111CVB-K, TTP111SAV-K, TTP111SV, TTP111VB, TTP111VCT, TTP111VE, TTP111VEL, TTP111VGA, TTP111VL, TTP111VLH, YE02DALR, YE02DALS, YE02DR, YE09D, YE10DAL, YH01, YS04A, YS04D, YS04MA, YS04MD, YW01, YW01A, YW01D, YW02, YW02A, YW02D, TTA111VEA-960H, UE01 без БП, SWP480830 (DC48V/40W), SWP551260 (DC56V/70W), SWP241250 (DC24V/30W), CA101VP без БП, SDI05A, IP01P, HE05BT, HE05BER, HE03LT, TTA111VT-SPSO, IP07M, TTA111VHA-960H, TTA111VHA-960H без БП, VKM03R, TTP111HD, TTA111HDT, CD102HD, IP04X-SO, CA101HD, TTA111HDR, IP02H, AC01, HKM01E, HE01F, IP01F, EE01D, EE01H, HH01, SR02P, IP01PE, IP03PH, HE01CI, DE02DU, DP01E, DP01, HE02BE, HDVP01, SDI08M, TTA111TVIT	

Степанов Евгений Владимирович

инициалы и фамилия руководителя организации-заявителя или физического лица, зарегистрированного в качестве индивидуального предпринимателя

"ВИ.Электроникс"
"VI electronics"

ТАМОЖЕННЫЙ СОЮЗ
ДЕКЛАРАЦИЯ О СООТВЕТСТВИИ

Заявитель, Общество с ограниченной ответственностью "ЛОГИКОМ", ОГРН: 1147746122336

Адрес: 107023, Россия, город Москва, 1-й Электрозаводский пер., д. 2, Телефон: +74959635357, Факс: +74952210820, E-mail: logicomrus@gmail.com

в лице Генерального директора ООО "ЛОГИКОМ" Кирьяновой Ольги Юрьевны, действующей на основании Устава

заявляет, что Оборудование для систем охранного видеонаблюдения торговой марки "INFINITY", с комплектующими (см. Приложение № 1 на 1 листе).

изготовитель Фирма «STA INFINITY LLP», Адрес: Соединенное королевство, WINNINGTON HOUSE 2 WOODBERRY GROVE NORTH FINCHLEY, London, N12 0DR, Заводы фирмы-изготовителя см приложение (см. Приложение № 2 на 1 листе)
Код ТН ВЭД 8521900009, 8525801900, 8528594009
Серийный выпуск, Европейские директивы 2006/95/ЕС, 2004/108/ЕС.

соответствует требованиям

ТР ТС 004/2011 "О безопасности низковольтного оборудования";
ТР ТС 020/2011 "Электромагнитная совместимость технических средств"

Декларация о соответствии принята на основании

Протокол испытаний № 4/04-60 от 17.04.2014 г. - ИЛ ООО «Микрон» (Аттестат аккредитации № РОСС RU.0001.21АВ72 до 19.08.2016 г.), 143000, Московская область, г. Одинцово, ул. Маршала Жукова, д. 9.

Дополнительная информация

Условия хранения продукции в соответствии с ГОСТ 15150-69. Условия хранения конкретного изделия, срок хранения (службы) указываются в прилагаемой к продукции товаросопроводительной и/или эксплуатационной документации.

Декларация о соответствии действительна с даты регистрации по 17.04.2016

(подпись)

М.П.

Кирьянова Ольга Юрьевна

(инициалы и фамилия руководителя организации-заявителя или физического лица, зарегистрированного в качестве индивидуального предпринимателя)

Сведения о регистрации декларации о соответствии:

Регистрационный номер декларации о соответствии: ТС N RU Д-GB.АИ30.В.02212

Дата регистрации декларации о соответствии: 22.04.2014

ТАМОЖЕННЫЙ СОЮЗ

ПРИЛОЖЕНИЕ № 1 лист 1

К ДЕКЛАРАЦИИ О СООТВЕТСТВИИ ТС N RU Д-GB.АИ30.В.02212

Перечень продукции, на которую распространяется действие декларации о соответствии

Код ТН ВЭД ТС	Наименование, типы, марки, модели однородной продукции, составные части изделия или комплекса	Обозначение документации, по которой выпускается продукция
	Оборудование для систем охранного видеонаблюдения торговой марки "INFINITY":	
8525801900	Видеокамеры, серии: ICD, ICVP, ISVP, IVPD, IPD, IPS, IPB, ISD, IWPC, BWP, SWP, SRD, CDG, CXD, CVPD, CQD, CHVD, MS, CS, QC, SR, MX, CX, CQ, CHR, TPC, SRX, VPFX, ISE, RC, RC3, SRE, VPE, TRX, TSR, TSE, TTR, SRD, CXD, CVPD, CQD, TPC, SR, ISE; с комплектующими: кожухи, серии: ISDH, ICH, RC; кронштейны, серии: UVPD, CVPD, IVPD, ICVP, ISE, NVP, ISD, IB, RC, ISM, CXVD; колпаки, серии ISE; нагреватели, серии: CHVD, CVPD, IVPD, VPFX.	
85219000009	Видеорегистраторы, серии: NDR, LDR, VRF, DVARS, INR; с комплектующими: коммутаторы, серии: IVMX, ITC; контроллеры серии ITC; усилители-распределители серии DST; конвертеры серии ISD; переходные элементы, серии: ISM, WB; распределительная коробка, модель UJB; адаптеры, серии: ICVP, NVP, RC; блоки питания, серии: ISE, SD, RC; грозозащита серии LP	
8528594009	Видеомониторы серии ILM с кронштейном серии ILM.	

М.П. Заявитель

подпись

Кирьянова Ольга Юрьевна

инициалы, фамилия

ТАМОЖЕННЫЙ СОЮЗ

ПРИЛОЖЕНИЕ № 2 лист 1

К ДЕКЛАРАЦИИ О СООТВЕТСТВИИ ТС N RU Д-GB.АИ30.В.02212

Перечень предприятий изготовителей продукции, на которую распространяется действие декларации о соответствии, входящих в состав транснациональной компании

Полное наименование предприятия-изготовителя	Адрес (место нахождения)
"STA INFINITY LLP"	Корея, республика, No.13-5, Dodang-Dong, Wonmi-Ku, Bucheon-City, Kyunggi-do
"STA INFINITY LLP"	Тайвань (китай), 2F-1, No.9, Lane 768, Sec 4, PA-Teh Road Taipei
"STA INFINITY LLP"	Соединенное королевство, 11,Hardforde Court, John Tate Road, Foxholes Business Park, Hertford, SG13 7NW
"STA INFINITY LLP"	Китай, 5/F, North Block, CE Lighting House, Hi-Tech 12th Road South, Hi-Tech Industrial Park, Nanshan District, Shenzhen

М.П.

Заявитель

подпись

Кирьянова Ольга Юрьевна

инициалы, фамилия

ТАМОЖЕННЫЙ СОЮЗ

СЕРТИФИКАТ СООТВЕТСТВИЯ

ЕАС

№ ТС RU C-RU.АЯ46.В.65202

Серия RU № 0193148

ОРГАН ПО СЕРТИФИКАЦИИ Орган по сертификации "РОСТЕСТ- Москва" ЗАО "Региональный орган по сертификации и тестированию", Адрес: 119049,г. Москва, улица Житная, д. 14, стр. 1, Фактический адрес: 117418,Москва, Нахимовский просп., 31, Телефон: (499) 1292311, (495) 6682893, Факс: (495) 6682893, E-mail: office@rostest.ru, Аттестат рег. № РОСС RU.0001.10АЯ46, 13.05.2014, Росаккредитация

ЗАЯВИТЕЛЬ Общество с ограниченной ответственностью НПП "Спецкабель",
Адрес: 107082, Россия, город Москва, улица Б.Почтовая, дом 7, строение 1,
Почтовый адрес: 107497, Россия, город Москва, улица Бирюсинка, дом 6, корпус 1-5, ОГРН: 1027739312281,
Телефон: 84959214099, Факс: 84957305719, E-mail: info@spcable.ru

ИЗГОТОВИТЕЛЬ Общество с ограниченной ответственностью НПП "Спецкабель",
Адрес: 107082, Россия, город Москва, улица Б.Почтовая, дом 7, строение 1,
Почтовый адрес: 107497, Россия, город Москва, улица Бирюсинка, дом 6, корпус 1-5

ПРОДУКЦИЯ Кабели силовые, с медными жилами, не распространяющие горение, с низким дымо- и газовыделением и с низкой токсичностью продуктов горения, в том числе огнестойкие, с номинальным сечением основных жил от 1,5 до 16 кв.мм, на номинальное переменное напряжение до 1 кВ частотой 50 Гц, марок: ВВГнг(А)-LSLTx, ВВГЭнг(А)-LSLTx, ВВГнг(А)-FRLSLTx, ВВГЭнг(А)-FRLSLTx.
Серийный выпуск. ТУ 16-705.496-2011

КОД ТН ВЭД ТС 8544 49 910 9

СООТВЕТСТВУЕТ ТРЕБОВАНИЯМ ТР ТС 004/2011 "О безопасности низковольтного оборудования"

СЕРТИФИКАТ ВЫДАН НА ОСНОВАНИИ Протокол испытаний № 75-2014-тртс от 12.08.2014г. испытательный центр ООО НИЦ «Кабель-Тест» (рег. № РОСС RU.0001.21КБ32 от 03.07.2013г. по 03.07.2018г.),
Акт о результатах анализа состояния производства № 20-220 от 10.07.2013г. ОС "РОСТЕСТ-МОСКВА" (рег. № РОСС RU.0001.10АЯ46 от 07.05.2013г. до 07.06.2015г.)

ДОПОЛНИТЕЛЬНАЯ ИНФОРМАЦИЯ Условия хранения в части воздействия климатических факторов должны соответствовать группе ОЖ2 по ГОСТ 15150-69. Срок хранения на открытых площадках не более 2 лет, под навесом – не более 5 лет, в закрытых помещениях – не более 10 лет. Срок службы не менее 30 лет.
Показатели пожарной опасности: ПРГП 1б категория А, ПД2, ПТПМ1, ПО1 (для кабелей исполнения «нг (А)-FRLSLTx»)

СРОК ДЕЙСТВИЯ С 13.08.2014 ПО 12.08.2019 ВКЛЮЧИТЕЛЬНО

М.П.

Руководитель (уполномоченное лицо) органа по сертификации — (подпись) — А.Б. Савкин (инициалы, фамилия)

Эксперт (эксперт-аудитор) (эксперты (эксперты-аудиторы)) — (подпись) — О.Н. Круглова (инициалы, фамилия)

Образец

РОССИЙСКАЯ ФЕДЕРАЦИЯ

СЕРТИФИКАТ СООТВЕТСТВИЯ

(обязательная сертификация)

№ C-RU.ПБ05.В.02060 (номер сертификата соответствия) ТР 0645306 (учетный номер бланка)

ЗАЯВИТЕЛЬ (наименование и место нахождения заявителя) ООО "Экопласт". Адрес: 123007, г. Москва, ул. 4-ая Магистральная, д. 11, стр. 1. ОГРН: 5087746617822. Телефон +7(495)784-67-40, факс +7(495)784-67-40, www.ecoplast.ru, e-mail:info@ecoplast.ru.

ИЗГОТОВИТЕЛЬ (наименование и место нахождения изготовителя продукции) ООО "Экопласт". Адрес: 123007, г. Москва, ул. 4-ая Магистральная, д. 11, стр. 1. ОГРН: 5087746617822. Телефон +7(495)784-67-40, факс +7(495)784-67-40, www.ecoplast.ru, e-mail:info@ecoplast.ru.

ОРГАН ПО СЕРТИФИКАЦИИ (наименование и местонахождение органа по сертификации, аккредитация, регистрационный номер) "ПОЖПОЛИСЕРТ" АНО ПО СЕРТИФИКАЦИИ "ЭЛЕКТРОСЕРТ". 129226, г. Москва, ул. Сельскохозяйственная, д. 12 А, тел/факс (495) 995-1026. ОГРН: 1037739013355. Аттестат рег. № ТРПБ.RU.ПБ05 выдан 25.08.2010г. МЧС России.

ПОДТВЕРЖДАЕТ, ЧТО ПРОДУКЦИЯ (информация об объекте сертификации позволяющая идентифицировать объект) короба (кабель-каналы) из электроизоляционного материала (ПВХ)для электромонтажных работ сечением от 12х7 до 60х230 и аксессуары к ним, изготовленные по ТУ 3464-002-56625002-2002. Серийный выпуск.

код ОК 005 (ОКП) 34 6474

СООТВЕТСТВУЕТ ТРЕБОВАНИЯМ ТЕХНИЧЕСКОГО РЕГЛАМЕНТА (ТЕХНИЧЕСКИХ РЕГЛАМЕНТОВ) (наименование технического регламента (технических регламентов), на соответствие требованиям которого (которых) производилась сертификация) Технический регламент о требованиях пожарной безопасности (Федеральный закон от 22.07.2008 N 123-ФЗ)

ГОСТ Р 53313-2009 (п.п. 5.1; 5.2; 5.3; 5.4)

код ЕКПС

код ТН ВЭД России

ПРОВЕДЕННЫЕ ИССЛЕДОВАНИЯ (ИСПЫТАНИЯ) И ИЗМЕРЕНИЯ Протокол испытаний № М02515-ТР от 04.08.2011г., № М02516-ТР от 04.08.2011г., № М02517-ТР от 04.08.2011г. Испытательный центр пожарной безопасности (ИЦ ПБ) «Пожполитест» АНО по сертификации "ЭЛЕКТРОСЕРТ", №ТРПБ.RU.ИН12 от 25.08.2010г.

ПРЕДСТАВЛЕННЫЕ ДОКУМЕНТЫ (документы, представленные заявителем в орган по сертификации в качестве доказательств соответствия продукции требованиям технического регламента (технических регламентов)) Акт о результатах анализа состояния производства № 2820/п от 15.06.2011г. ОС "ПОЖПОЛИСЕРТ" АНО по сертификации "ЭЛЕКТРОСЕРТ", № ТРПБ.RU.ПБ05 от 25.08.2010г. Место нанесения знака обращения на рынке: на таре (упаковке), на сопроводительной технической документации. Схема сертификации: 4с.

СРОК ДЕЙСТВИЯ СЕРТИФИКАТА СООТВЕТСТВИЯ с 11.08.2011 по 10.08.2016

Руководитель (заместитель руководителя) органа по сертификации (подпись, инициалы, фамилия) А.Н.Аксенов

Эксперт (эксперты) (подпись, инициалы, фамилия) А.А. Полестеров

СИСТЕМА СЕРТИФИКАЦИИ ГОСТ Р

ФЕДЕРАЛЬНОЕ АГЕНТСТВО ПО ТЕХНИЧЕСКОМУ РЕГУЛИРОВАНИЮ И МЕТРОЛОГИИ

Добровольная сертификация

СЕРТИФИКАТ СООТВЕТСТВИЯ

№ РОСС RU.АЯ46.Н67492

Срок действия с 12.12.2014 по 29.08.2016

№ 1372249

ОРГАН ПО СЕРТИФИКАЦИИ рег. № РОСС RU.0001.10АЯ46. "РОСТЕСТ-МОСКВА" ЗАО "Региональный орган по сертификации и тестированию", Россия. Юридический адрес: 119049, г. Москва, ул. Житная, д. 14, стр. 1
Почтовый адрес: 117418, г. Москва, Нахимовский проспект, д. 31. Телефон (499) 129-26-00, факс (499) 124-99-96.

ПРОДУКЦИЯ Кабели парной скрутки категории 5е для систем цифровой связи (см. приложение бланк № 0883126). ТУ 16.К99-014-2004 (извещение № К99. 006-2014 от 17.11.2014г.). Серийный выпуск.

код ОК 005 (ОКП): 35 7400

СООТВЕТСТВУЕТ ТРЕБОВАНИЯМ НОРМАТИВНЫХ ДОКУМЕНТОВ ТУ 16.К99-014-2004 (п.п. 1.2.2, 1.3.1-1.3.16, 1.3.18, 1.4.1, 1.5.1-1.5.5, 1.6.1-1.6.3, 1.6.10, 1.9.2-1.9.4, 1.10.3)

код ТН ВЭД России: 8544

ИЗГОТОВИТЕЛЬ ООО НПП "Спецкабель". ИНН 7701165130. Адрес: 121087, г. Москва, ул. Барклая, д. 6, стр. 5, этаж 4, комн. 23К1.

СЕРТИФИКАТ ВЫДАН ООО НПП "Спецкабель". ИНН 7701165130. Адрес: 121087, г. Москва, ул. Барклая, д. 6, стр. 5, этаж 4, комн. 23К1. Телефон (495) 921-40-99, факс (495) 730-57-19.

НА ОСНОВАНИИ Протокол испытаний № 137-2014-с от 12.12.2014г. испытательный центр ООО НИЦ «Кабель-Тест» (рег. № РОСС RU.0001.21КБ32 от 03.07.2013г. по 03.07.2018г., адрес: 127015, г. Москва, ул. Бутырская, д. 53/63, стр. 1Б)
Протокол испытаний № 07-13-с от 30.08.2013г. ИЛ ООО НПП "Спецкабель" (рег. № РОСС RU.0001.22КБ17 от 16.11.2010г. до 16.11.2015г., адрес: 107082, г. Москва, ул. Большая Почтовая, д. 7, стр. 1)
Сертификаты соответствия рег. №№ С-RU.ПБ22.В.22625, С-RU.ПБ22.В.22626 от 11.12.2014г. ОС ПП "РОСТЕСТ-МОСКВА" (рег. № РОСС RU.0001.11ПБ22 от 04.07.2012г. до 04.07.2017г.)
Сертификат соответствия системы менеджмента качества ГОСТ ISO 9001-2011 (ISO 9001:2008) рег. № РОСС RU.ИТ19.00057 от 09.10.2014г. ОССК "РОСТЕСТ-МОСКВА" (рег. № РОСС RU.0001.13ИТ19 выдан Федеральной службой по аккредитации)

ДОПОЛНИТЕЛЬНАЯ ИНФОРМАЦИЯ Схема сертификации - 5.

Орган по сертификации "Ростест-Москва" РОСС RU.0001.10АЯ46 Для сертификатов

Руководитель органа _____ (подпись) А.Б. Савкин (инициалы, фамилия)

Эксперт _____ (подпись) О.Н. Круглова (инициалы, фамилия)

Сертификат не применяется при обязательной сертификации

Образец

СИСТЕМА СЕРТИФИКАЦИИ ГОСТ Р

ФЕДЕРАЛЬНОЕ АГЕНТСТВО ПО ТЕХНИЧЕСКОМУ РЕГУЛИРОВАНИЮ И МЕТРОЛОГИИ

№ 0883126

ПРИЛОЖЕНИЕ

К сертификату соответствия № РОСС RU.АЯ46.Н67492

Перечень конкретной продукции, на которую распространяется действие сертификата соответствия

код ОК 005 (ОКП) код ТН ВЭД России	Наименование и обозначение продукции, ее изготовитель	Обозначение документации, по которой выпускается продукция
35 7400 8544	Кабели парной скрутки категории 5е для систем цифровой связи, с однопроволочными медными жилами номинальным диаметром 0,52 мм, с полиэтиленовой изоляцией, в том числе экранированные, с оболочкой из поливинилхлоридного пластиката, поливинилхлоридного пластиката пониженной пожарной опасности с низким дымо- и газовыделением, поливинилхлоридного пластиката пониженной пожарной опасности с низким показателем токсичности продуктов горения, светостабилизированного полиэтилена, безгалогенного термопластичного полиуретана или из безгалогенной полимерной композиции, в том числе бронированные, с защитным шлангом или без шланга, с числом пар от 1 до 4: - товарный знак СПЕЦКАБЕЛЬ® марок: КВП-5е, КВПнг(А)-LS-5е, КВПнг(А)-HF-5е, КВПЭф-5е, КВПЭфнг(А)-LS-5е, КВПЭфнг(А)-HF-5е, КВПВП-5е, КВПЭфВП-5е, КВПП-5е, КВПЭфП-5е, КВПУ-5е, КВПЭфУ-5е, КВПЭфКГ-5е, КВПЭфКГнг(А)-LS-5е, КВПЭфКГнг(А)-HF-5е, КВПЭфВПКГ-5е, КВПЭфПКГ-5е, КВПЭфУКГ-5е, КВПЭфК-5е, КВПЭфПК-5е, КВПЭфУК-5е, КВПЭКфнг(А)-LS-5е, КВПЭфКнг(А)-HF-5е; - товарный знак ЛОУТОКС® марок: КВПнг(С)-LSLTx-5е, КВПЭфнг(С)-LSLTx-5е, КВПЭфКГнг(С)-LSLTx-5е, КВПЭфКнг(С)-LSLTx-5е	ТУ 16.К99-014-2004 (извещение № К99.006-2014 от 17.11.2014г.)
	ИЗГОТОВИТЕЛЬ: ООО НПП "Спецкабель", Россия	

Орган по сертификации "Ростест-Москва" для сертификатов РОСС RU.0001.10АЯ46

М.П.

Руководитель органа _____ (подпись) **А.Б. Савкин** (инициалы, фамилия)

Эксперт _____ (подпись) **О.Н. Круглова** (инициалы, фамилия)

ТАМОЖЕННЫЙ СОЮЗ
ДЕКЛАРАЦИЯ О СООТВЕТСТВИИ

Заявитель, Общество с ограниченной ответственностью "КОЛАН" - уполномоченное изготовителем лицо, договор № 2/KL-15-1 от 19.01.2015 года

Место нахождения: Российская Федерация, Москва, 121096, улица 2-я Филевская, дом 7\19, корпус 6, помещение ТАРП ЗАО, фактический адрес: Российская Федерация, Москва, 119454, проспект Вернадского, дом 78, строение 7 (этаж 1), основной государственный регистрационный номер: 1027739560826, телефон: +74953630131, факс: +74953630131, электронная почта: inf@colan.ru

в лице Генерального директора Кривошеева Максима Владленовича

заявляет, что Оборудование коммутации и управления сигналами интерфейсов KVM (K - клавиатура V- видео, M-мышь) PS/2, USB, RS232, VGA, DVI, HDMI, SDI, DisplayPort марок ATEN, ALTUSEN, VanCryst, в том числе в комплекте с выносными блоками питания, для компьютерных сетей перечень согласно приложению

изготовитель "ATEN INTERNATIONAL CO., LTD", 3F., No.125, Sec. 2, Datong Rd., Sijhih District., New Taipei City 221, Тайвань (Китай) Заводы изготовители согласно приложению:
Код ТН ВЭД ТС 85176200003, Серийный выпуск
Продукция изготовлена в соответствии с ТР ТС 020/2011 "Электромагнитная совместимость технических средств", ТР ТС 004/2011 "О безопасности низковольтного оборудования"

соответствует требованиям

ТР ТС 020/2011 "Электромагнитная совместимость технических средств", утвержден Решением Комиссии Таможенного союза от 09 декабря 2011 года № 879, ТР ТС 004/2011 "О безопасности низковольтного оборудования", утвержден Решением Комиссии Таможенного союза от 16 августа 2011 года № 768

Декларация о соответствии принята на основании

Протокол испытаний № 3604/12/2014, 3607/12/2014, 3608/12/2014, 3611/12/2014, 3612/12/2014, 3613/12/2014, 3615/12/2014, 3619/12/2014, 3622/12/2014, 3625/12/2014, 3626/12/2014, 3627/12/2014, 3628/12/2014, 3629/12/2014, 3630/12/2014, 3632/12/2014, 3721/12/2014, 3722/12/2014 от 09.12.2014 года, выдан Испытательная лаборатория общества с ограниченной ответственностью торгово-производственной фирмы "СЕМИОНА", аттестат аккредитации РОСС RU.0001.21АВ81, сроком действия до 21.10.2016 года

Дополнительная информация

Условия хранения в соответствии с ТР ТС 004/2011 "О безопасности низковольтного оборудования", ТР ТС 020/2011 "Электромагнитная совместимость технических средств". Срок хранения не ограничен, срок службы (годности) - 15 лет.

Схема декларирования 3д

Декларация о соответствии действительна с даты регистрации по 12.02.2018 включительно

(подпись)

Кривошеев Максим Владленович

(инициалы и фамилия руководителя организации-заявителя или физического лица, зарегистрированного в качестве индивидуального предпринимателя)

М.П.

Общество с ограниченной ответственностью "КОЛАН" г.р. № 320.084 МОСКВА

Сведения о регистрации декларации о соответствии:

Регистрационный номер декларации о соответствии: ТС N RU Д-CN.AB45.B.45143

Дата регистрации декларации о соответствии: 13.02.2015

ТАМОЖЕННЫЙ СОЮЗ

ПРИЛОЖЕНИЕ № 1 лист 1

К ДЕКЛАРАЦИИ О СООТВЕТСТВИИ ТС N RU Д-CN.AB45.B.45143

Сведения о декларации о соответствии
Оборудование коммутации и управления сигналами интерфейсов KVM (K- клавиатура V- видео, M-мышь) PS/2, USB, RS232, VGA, DVI, HDMI, SDI, DisplayPort марок ATEN, ALTUSEN, VanCryst, в том числе в комплекте с выносными блоками питания, для компьютерных сетей: 1. Многооконные KVM переключатели моделей CMxxxxxyyyyyy; 2. IP KVM удлинители моделей CNxxxxyyyyyy; 3. KVM переключатели моделей CSxxxxxyxyyyyyy; 4. KVM конвертеры моделей CVxxxxyyyyyy; 5. Карты удаленного доступа к KVM интерфейсу моделей IPxxxxyyyyyy; 6. Сетевые KVM удлинители моделей KExxxxyyyyyyy; 7. KVM переключатели с высокоплотным расположением портов моделей KHxxxxxyyyyyyy; 8. Матричные KVM переключатели моделей KMxxxxxyyyyyyy; 9. IP KVM переключатели моделей KNxxxxxyyyyyyy; 10. Консольные серверы моделей SNxxxxyyyyyy; 11. Конвертеры USB сигналов моделей UCxxxxyyyyyy; 12. USB удлинители моделей UEyxxxxyyyyy, UCExxxxyyyyy; 13. Конвертеры видеоинтерфейсов моделей VCxxxxyyyyy; 14. Повторители сигналов видеоинтерфейсов моделей VBxxxxyyyyyy; 15. Видеоудлинители моделей VExxxxyyyyyy; 16. Матричные переключатели сигналов видеоинтерфейсов моделей VMxxxxyyyyyy; 17. Переключатели сигналов видеоинтерфейсов моделей VSxxxxxyyyyyy; 18. Разветвители сигналов видеоинтерфейсов моделей VSxxxxyyyyyy; 19. KVM удлинители моделей CExxxxyyyyyyy; 20. KVM адаптеры моделей KAxxxxyyyyyy ; где "x" - цифра от 0 до 9 или ее отсутствие, "y"- символ (буква латинского алфавита от A до Z или "-") или его отсутствие, обозначающие внешнее исполнение и модификацию изделия.

М.П. Заявитель

подпись

Кривошеев Максим Владленович

инициалы, фамилия

ТАМОЖЕННЫЙ СОЮЗ

ПРИЛОЖЕНИЕ № 2 лист 1

К ДЕКЛАРАЦИИ О СООТВЕТСТВИИ ТС N RU Д-CN.AB45.B.45143

Перечень предприятий изготовителей продукции, на которую распространяется действие декларации о соответствии, входящих в состав транснациональной компании

Полное наименование предприятия-изготовителя	Адрес (место нахождения)
"ATEN INTERNATIONAL CO., LTD"	No.17&20, Ln. 30, Xinjiang N. Rd., Xizhi District, New Taipei City 221, Тайвань (Китай)
"EXPAND ELECTRONICS CO., LTD."	Building 184, Yanluo Road, Luotian Community, Songgang Sub district, Baoan District, Shenzhen City, Guangdong Province, Китай
"ATEN FOREMOST CO.,LTD"	Building 186, Yanluo Road, Luotian Community, Songgang Sub District, Baoan District, Shenzhen City, Guangdong Province, Китай

М.П. Заявитель

подпись

Кривошеев Максим Владленович

инициалы, фамилия

Задание на проектирование

комплексных систем обеспечения безопасности объектов социальной инфраструктуры Санкт-Петербурга на объект:

Государственное бюджетное общеобразовательное учреждение средняя общеобразовательная школа

Система видеонаблюдения (СВН)

1. Основание для проектирования: Закон Санкт-Петербурга «О бюджете Санкт-Петербурга на 2015 год и на плановый период 2016 и 2017 годов»

2. Общие сведения:	
2.1. Наименование объекта	**Система видеонаблюдения на объекте** Государственное бюджетное общеобразовательное учреждение средняя общеобразовательная школа
2.2. Стадия проектирования	**Проектно-сметная документация**
2.3. Вид строительства	**Новое строительство**
2.4. Цель строительства	**Оснащение объекта средствами комплексной системы обеспечения безопасности**
2.5. Сроки проектирования	**Начало** в течение одного рабочего дня после подписания акта приема-передачи задания на проектирование **Окончание не позднее** 20.12.2015г
2.6. Источник финансирования	**Бюджет Санкт-Петербурга, целевая статья - 0262049 экономическая статья – КОСГУ 226**
2.7. Заказчик	Государственное бюджетное общеобразовательное учреждение средняя общеобразовательная школа
2.8. Подрядчик по проектированию	В соответствии с Контрактом / Договором
2.9. Количество экземпляров проектно- сметной документации	**4 экземпляра на бумажном носителе, прошитых и заверенных печатью проектной организации;** **1 экземпляр в электронном виде: текстовая часть, ведомости объемов работ и спецификации материалов в формате doc (MicrosoftWord), чертежи и схемы в формате dwg (AutoCAD), сметы представить в программе Сметный калькулятор** **1 экземпляр в электронном виде (копия оригинала со всеми согласованиями) в формате pdf.**
2.10. Место строительства	Санкт-Петербург,
3.Объёмные и технические требования к проектно-сметной документации:	
3.1 Общие требования к проектированию	1. Общие требования к проектированию. Проектирование должно включать следующие этапы: 1.1. Обследование объекта с проведением анализа уязвимостей объекта и оценки эффективности существующей системы

	защиты. По итогам обследования должен быть составлен акт. В акте должны быть отражены: анализ возможных криминальных угроз; функциональные и строительные особенности объекта, характер и условия размещения материальных ценностей, создающих реальную угрозу возникновения источника кризисной ситуации; вид охраны: физическая, техническая (автономная, централизованная), совмещенная (физическая и техническая); уязвимые места и строительные конструкции, через которые возможно несанкционированное проникновение на объект; класс защиты объекта в зависимости от вида и размеров ущерба, который может быть нанесен объекту, находящимся на нём людям и имуществу в случае реализации криминальных угроз. 1.2. Разработка и утверждение технического задания на проектирование. Техническое задание на проектирование системы противокриминальной защиты объекта должно быть разработано на основе акта обследования объекта и являться обязательным документом для разработки проектно-сметной документации при реконструкции, оснащении системой противокриминальной защиты существующего объекта или при проектировании строительства (реконструкции) объекта в целом. К техническому заданию должны быть приложены: генеральный план объекта с размещением производственных и административно-хозяйственных зданий, контрольно-пропускных пунктов, центрального пункта управления, размещения рубежей охраны объекта, отдельных локальных зон, расположения на территории объекта подземных и наземных коммуникаций, схемой дорог; при недостаточной инженерно-технической укрепленности зданий, сооружений, помещений, отдельных строительных конструкций должно оформляться задание по усилению инженерно-технической укрепленности объекта в виде приложения к техническому заданию; исходные данные для проектирования в составе: 1) архитектурно-строительные чертежи зданий и сооружений, подлежащих оснащению проектируемой системой (поэтажные планы, разрезы, фасады); 2) чертежи коммуникаций (наземных и подземных, пересекающих периметр объекта); 3) технические условия на подключение электронагрузок проектируемой системы. 2. Состав проектно-сметной документации и требования к ее содержанию. 2.1. Проектно-сметная документация должна быть выполнена в соответствии с требованиями действующих стандартов, нормативно-правовых, руководящих технических документов и правил, в том числе: Постановление Правительства РФ от 16.02.2008 №87 «О составе разделов проектной документации и требованиях к их содержанию»; ГОСТ Р 21.1101-2013 «Система проектной документации для строительства. Основные требования к проектной и рабочей документации». Утвержден и введен в действие Приказом Федерального агентства по техническому регулированию и метрологии от 11 июня 2013 г. № 156-ст.

	2.2. Обоснованные отступления (изменения) от проектной документации в процессе монтажа допускаются только при наличии разрешений (согласования) заказчика и соответствующих организаций, участвующих в утверждении и согласовании данных документов.
3.2. Технические требования:	
3.2.1. Объемные требования:	Разработать проектно-сметную документацию, включая разделы: 1. Система видеонаблюдения; 2. Электротехнические сооружения; 3. Приспособление помещений (в случае необходимости приспособления помещений для установки проектируемого оборудования); 4. Сметная документация.
3.2.2. Система видеонаблюдения.	1. Общие требования к системе видеонаблюдения. 1.1. Система видеонаблюдения должна быть спроектирована с учетом следующих требований: сцены обзора видеокамер должны охватывать главный и запасной вход, территорию объекта, внешний периметр объекта, другие помещения, требующие обеспечение визуального контроля; приоритет отдается монтажу источников видеоизображения на высоте 2,5 - 5 метров над уровнем земли; сцены обзора видеокамер не должны перекрываться (даже частично) оптически не прозрачными препятствиями как то: ветки деревьев и кустарников, листва, различные трубы, столбы и прочие аналогичные объекты. обеспечение передачи видеоизображения от всех видеокамер на локальный пост наблюдения объекта, а также оборудование хранения и обработки данных. обеспечение работы в автоматизированном режиме; архивирование видеоинформации для последующего анализа событий; видеодокументирование событий в автоматическом режиме или по команде оператора; программирование режимов работы; совместная работа с системами управления доступом и охранной сигнализации; воспроизведение ранее записанной информации; оперативный доступ к видеоархиву путем задания времени, даты и идентификатора телекамеры. 1.2. Оборудование, устанавливаемое в отапливаемых помещениях, должно функционировать при температуре окружающего воздуха в интервале от +10°С до +50°С и относительной влажности воздуха до 95%. Оборудование, устанавливаемое вне отапливаемых помещений, должно функционировать при температуре окружающего воздуха в интервале от -40°С до +50°С и относительной влажности воздуха до 95 %. 1.3. Система должна функционировать круглосуточно, без учета времени, необходимого для поведения регламентных работ в соответствии с инструкциями по эксплуатации системы. 1.4. Время восстановления системы после возобновления электроснабжения при временном прекращении электропитания – не более 5 минут (включая полную перезагрузку программного обеспечения и восстановление работоспособности всех видов оборудования и подключенных к нему устройств);

	оборудование должно автоматически восстанавливать работоспособность при пропадании и последующем восстановлении питания. 1.5. Все устанавливаемое оборудование должно иметь российские сертификаты соответствия, должно быть безвредно для здоровья лиц, имеющих доступ на территорию Объекта и эксплуатирующих его. 2. Оборудование регистрации и отображения. 2.1. В качестве оборудования регистрации использовать цифровые дисковые рекордеры реального времени со следующими характеристиками: наличие функции одновременной работы в 4-х режимах (записи, поиска, воспроизведения и мониторинга в режиме реального времени); поддержка объединения нескольких устройств по собственному протоколу для управления одним контроллером всеми регистраторами; поддержка работы по сети (одновременно с нескольких удаленных постов наблюдения) – работа с архивом, просмотр выбранных камер, удаленное управление телеметрией; запись видеоизображения в реальном времени от всех камер с разрешением не менее 1280x720; емкость архива системы видеонаблюдения не менее 10 суток в режиме реального времени; поддержка подключения внешних накопителей для увеличения объема видеоархива; наличие тревожных входов; наличие аудиовходов; поддержка обмена данными (в том числе ретрансляции) по протоколу RTSP (Real Time Streaming Protocol); поддержка форматов сжатия видеоизображения H.264 и MJPEG. 2.2. В качестве средств отображения использовать жидкокристаллические мониторы с диагональю не менее 21 дюйма, для каждого регистратора должно быть задействовано два монитора – основной, на котором отображаются все сигналы от видеокамер и дополнительный (контрольный), который должен работать в режиме переключения выбранных изображений, а в случае тревоги в зоне наблюдения видеокамеры изображение должно выводиться на весь экран дополнительного монитора. 3. Технические требования к видеокамерам. Должны применяться следующие типы видеокамер: фиксированная видеокамера (тип 1); поворотная, управляемая PTZ видеокамера (тип 2). Уличные видеокамеры должны быть установлены в гермокожух с подогревом. Степень защиты гермокожуха должна быть не менее IP 65. 3.1. Требования к техническим и функциональным характеристикам видеокамер тип 1: поддержка разрешения видеоизображения, по выбору пользователя (первое значение количество точек по горизонтали второе значение количество точек по вертикали): 1280 точек на 720 точек, 30 кадр/с (720p) или 1280 точек на 720 точек, 25 кадр/с или 1024 точек на 576 точек, 30 кадр/с или 960 точек на 544 точек, 30 кадр/с или 704 точек на 480 точек, 30 кадр/с или 704 точек на 576 точек, 30 кадр/с (4CIF) или 640 точек на 368 точек, 30 кадр/с или 352 точек на 240 точек, 30 кадр/с или 352 точек на 288 точек,30 кадр/с или 352 точек на 240 точек, 25 кадр/с (CIF);

	формат сжатия видеосигнала H.264 и MJPEG; изображение цветное соответствующее ГОСТ 50948-2001; битрейт: не менее 2 Мбит\сек; минимальная освещенность не более 0,5 лк; наличие варифокального объектива; минимальное фокусное расстояние объектива не более 2,8 мм максимальное фокусное расстояние объектива не менее 12,0 мм наличие встроенной инфракрасной подсветки с дальностью не менее 30 м; наличие компенсации заднего света (BLC); поддержка обмена данными по протоколу RTSP (Real Time Streaming Protocol); поддержка управления по протоколу ONVIF: приближение и отдаление сцены обзора, без изменения ракурса в пределах возможностей объектива источника видеоизображения. 3.2. Требования к техническим и функциональным характеристикам видеокамер тип 2: поддержка разрешения видеоизображения, по выбору пользователя (первое значение количество точек по горизонтали второе значение количество точек по вертикали): 1280 точек на 720 точек, 30 кадр/с (720p) или 1280 точек на 720 точек, 25 кадр/с или 1024 точек на 576 точек, 30 кадр/с или 960 точек на 544 точек, 30 кадр/с или 704 точек на 480 точек, 30 кадр/с или 704 точек на 576 точек, 30 кадр/с (4CIF) или 640 точек на 368 точек, 30 кадр/с или 352 точек на 240 точек, 30 кадр/с или 352 точек на 288 точек,30 кадр/с или 352 точек на 240 точек, 25 кадр/с (CIF); формат сжатия видеосигнала H.264 и MJPEG; изображение цветное соответствующее ГОСТ 50948-2001; битрейт: не менее 4 Мбит\сек; минимальная освещенность не более 0,5 лк; наличие варифокального объектива; минимальное фокусное расстояние объектива не более 3,8 мм; максимальное фокусное расстояние объектива не менее 45,6 мм; оптическое увеличение объектива не менее чем в 12 раз; цифровое увеличение не менее чем в 10 раз; наличие встроенной инфракрасной подсветки с дальностью не менее 30 м; наличие компенсации заднего света (BLC). поддержка обмена данными по протоколу RTSP (Real Time Streaming Protocol); наклон и высокоскоростное панорамирование с обзором на 360°. Скорость поворота не менее 90 °/сек; поддержка управления по протоколу ONVIF: изменение ракурса сцены обзора вправо, влево, вверх, вниз в пределах возможностей источника видеоизображения; поддержка управления по протоколу ONVIF: приближения и отдаление сцены обзора, без изменения ракурса в пределах возможностей объектива источника видеоизображения; возможность организации патрулирования (автоматического перемещения видеокамеры для наблюдения за заранее выбранными зонами). 4. Технические требования к размещению оборудования и прокладке кабелей: проектируемое оборудование СВН разместить в серверной объекта либо в специально приспособленном помещении. Местоположение шкафа уточнить при проектировании и согласовать с Заказчиком;

	при проектировании нового объекта строительства или капитальном ремонте предусмотреть выделение обособленного помещения для размещения технических средств с учетом требований к серверному помещению в соответствии с СН 512-78 «Требования к помещениям серверной»; предусмотреть установку проектируемых видеокамер с применением кронштейнов для крепления к стене или потолку; прокладка кабелей внутри здания предусмотреть в кабельных каналах по стенам и потолку, в гофрированной трубе за подвесным потолком (при наличии), в существующих лотках слаботочной кабельной системы (при наличии); прокладку кабелей по улице должна быть выполнена на высоте не менее 2,5 метров в гофрированной отрубе, рассчитанной на эксплуатацию при температуре от -40°С до +50°С; трассы прокладки кабелей, точное местоположение и углы обзора проектируемых видеокамер определить при проектировании и согласовать с Заказчиком.
3.2.3. Электротехнические сооружения	1. Документацией предусмотреть подключения системы видеонаблюдения к существующей системе электропитания и заземления здания 380/220В: 1.1. Предусмотреть прокладку кабеля электропитания от точки подключения до места расположения проектируемого оборудования системы видеонаблюдения, марку и сечение кабелей электропитания определить при проектировании; 1.2. В точке подключения к сети электропитания предусмотреть установку автоматических выключателей необходимого номинала; 1.3. Точка подключения определяется совместно представителем владельца здания во время проведения проектно-изыскательских работ. 2. Электропитание оборудование СВН должно быть предусмотрено от источников бесперебойного питания (UPS), оснащенных автономными источниками электроэнергии (аккумуляторными батареями), которые должны обеспечивать работоспособность всех элементов системы в течение не менее 10 минут при пропадании основного электропитания. 3. Электропитание цифровых видеокамер должно быть предусмотрено по технологии PoE (IEEE 802.3af / IEEE 802.3at).
3.2.4. Приспособление помещений	В случае необходимости предусмотреть приспособление помещения, в котором устанавливается оборудование.
3.2.5. Сметная документация	Сметная документация должна быть выполнена в соответствии со сборником территориальных единичных расценок, утвержденным Комитетом экономического развития, промышленной политики и торговли, ТСНБ «ГОСЭТАЛОН 2012», который введен в действие с 01.01.2012.
3.3. Дополнительные требования	1. Проектно-сметная документация должна быть выполнена в соответствии со следующими нормативными правовыми актами, а также нормативно-техническими и регламентирующими документами: «РД 78.36.003.2002. Инженерно-техническая укрепленность. Технические средства охраны. Требования и нормы проектирования по защите объектов от преступных посягательств», утвержденным МВД РФ 06.11.2002; Р 78.36.002-99 ГУВО МВД России «Выбор и применение телевизионных систем видеоконтроля»; Правилами устройства электроустановок, утвержденными приказом Минэнерго РФ от 08.07.02 № 204;

	иными нормами и правилами. 2. Дополнительные требования: 2.1. К техническому заданию необходимо приложить расчет стоимости на проектирование. 2.2. Технические условия должны являться неотъемлемой частью технического задания (срок действия технических условий не более 5 лет). 2.3. В проектной документации обязать Исполнителя после окончания работ по монтажу и пуско-наладке заполнить Паспорт КСОБ объекта в соответствии с распоряжением Комитета по информатизации и связи № 25-р от 23.07.2012. 2.4. Предусмотреть использование в приоритетном порядке оборудования отечественных производителей.
3.4. Особые требования	В техническое задание могут быть внесены изменения по согласованию с СПб ГКУ «ГМЦ».
3.5. Согласования	1. План. расположения оборудования, структурные схемы, схемы прокладки кабелей и др. должны быть согласованы с Заказчиком и собственником защищаемых помещений. (подпись и печать). 2. План. расположения оборудования на фасаде здания должен быть согласован с Комитетом по градостроительству и архитектуре. 3. В случае если здание находится под охраной государства, вышеуказанные документы должны быть согласованы с Комитетом по государственному контролю, использованию и охране памятников истории и культуры. 4. Техническое задание и проектно-сметная документация согласовывается в СПб ГКУ «ГМЦ» на соответствие выданным техническим условиям.
4. Исходные данные:	
4.1. Предоставляемые заказчиком	Архитектурно-строительные чертежи, содержащие разрезы, экспликации помещений.
4.2. Характеристика помещений	Пост охраны находится в помещении вахты
5. Ввод в эксплуатацию:	
5.1. Требования к вводу в эксплуатацию	Передать в СПб ГКУ «ГМЦ» акт о приемке смонтированных технических средств в эксплуатацию.