[redacted]

Объект: Объект культурного наследия федерального значения "Солдатская казарма"

[redacted]

Научно-проектная документация
«СИСТЕМА ВИДЕОНАБЛЮДЕНИЯ»

Раздел 3. Проект реставрации и приспособления. (Рабочая документация)

Шифр ---------

Санкт-Петербург
2019 г.

[redacted]

Объект: Объект культурного наследия федерального значения "Солдатская казарма"

[redacted]

Научно-проектная документация
«СИСТЕМА ВИДЕОНАБЛЮДЕНИЯ»

Раздел 3. Проект реставрации и приспособления. (Рабочая документация)

Генеральный директор

Главный инженер проекта

[redacted]

Шифр ---------

Санкт-Петербург
2019 г.

Состав научно-проектной документации

№ п/п	Шифр	Наименование	Примечания
1.	[redacted]	Раздел 1. Предварительные работы.	48 листов
2.		Раздел 2. Комплексные научные исследования.	36 листов
3.		Раздел 3. Проект реставрации и приспособления.	77 листов

Ведомость рабочих чертежей основного комплекта

№ п/п	Шифр	Наименование	Примечания
1.	[redacted]	Общие данные.	
2.		Пояснительная записка.	25 листов
3.		Ситуационный план.	
4.		Условные обозначения. Схема структурная.	
5.		План размещения кабельных трасс и оборудования СОТ на плане 1-го этажа (М 1:250)	
6.		Схема размещения наружных видеокамер на главном фасаде в осях 1-10.	
7.		Фотосхема размещения наружных видеокамер на главном фасаде в осях 1-10.	
8.		Визуализация размещения наружных видеокамер на главном фасаде в осях 1-10.	
9.		Схема размещения наружных видеокамер на боковом (южном) фасаде в осях А-И.	
10.		Фотосхема размещения наружных видеокамер на боковом (южном) фасаде в осях А-И.	
11.		Визуализация размещения наружных видеокамер на боковом (южном) фасаде в осях А-И.	
12.		Схема размещения наружных видеокамер на боковом (северном) фасаде в осях И-А.	
13.		Фотосхема размещения наружных видеокамер на боковом (северном) фасаде в осях И-А.	
14.		Визуализация размещения наружных видеокамер на боковом (северном) фасаде в осях И-А.	
15.		Схема размещения наружных видеокамер на заднем (восточном) фасаде в осях 10-1.	2 листа
16.		Фотосхема размещения наружных видеокамер на заднем (восточном) фасаде в осях 10-1.	2 листа
17.		Визуализация размещения наружных видеокамер на заднем (восточном) фасаде в осях 10-1.	2 листа
18.		Фотосхема и визуализация размещения внутренней видеокамеры в помещении № 33 в осях Б-6.	
19.		Внешний вид и конструктивные размеры видеокамеры и монтажной коробки.	
20.		Схема электрических соединений.	
21.		Настроечная таблица и схемы угловых вертикальных значений и расстояний обзора видеокамер. (М 1:110)	
22.		Кабельный журнал.	

Ведомость ссылочных и прилагаемых документов

№ п/п	Обозначение	Наименование	Примечания
		Ссылочные документы	
1.	ГОСТ Р 21.1101-2013 СПДС	Система проектной документации для строительства. Основные требования к проектной и рабочей документации.	
2.	ГОСТ 21.501-2011 СПДС	Система проектной документации для строительства. Правила выполнения рабочей документации архитектурных и конструктивных решений.	
3.	ГОСТ Р51558-2014	Средства и системы охранные телевизионные. Классификация. Общие технические требования. Методы испытаний	
4.	ГОСТ 34.201-89	Виды, комплектность и обозначение документов при создании автоматизированных систем.	
5.	СНиП 11-04-2003	Инструкция о порядке разработки, согласования, экспертизы и утверждения градостроительной документации.	
6.	ПУЭ	Правила устройства электроустановок ПУЭ.	
7.	СНиП 31-06-2009	Общественные здания и сооружения.	
8.	СНиП 3.05.06-85	Электротехнические устройства.	
9.	СНиП 12.03-2001	Безопасность труда в строительстве.	
		Прилагаемые документы	
10.	[redacted]	Спецификация оборудования и материалов.	2 листа
11.		Сертификаты	32 листа
12.		Техническое задание	7 листов

Основные показатели

№ п/п.	Наименование защищаемых помещений	Защищаемая площадь, м²	Оборудование, шт.	
			Тип	Кол.
1.	[redacted]	1 223, 26	DH-IPC-HFW5431EP-ZE	19
			TRASSIR QuattroStation Pro	1
			T1600G-28PS	1
			STM-324	2

Примечания:

В связи с отсутствием необходимости, настоящим проектом не предусмотрен раздел ПОР (проект организации работ).

ТЕХНИЧЕСКИЕ РЕШЕНИЯ, ПРИНЯТЫЕ В ПРОЕКТЕ, СООТВЕТСТВУЮТ ТРЕБОВАНИЯМ, ЭКОЛОГИЧЕСКИХ, САНИТАРНО-ГИГИЕНИЧЕСКИХ, ПРОТИВОПОЖАРНЫХ И ДРУГИХ НОРМ, ДЕЙСТВУЮЩИХ НА ТЕРРИТОРИИ РОССИЙСКОЙ ФЕДЕРАЦИИ, И ОБЕСПЕЧИВАЮТ БЕЗОПАСНУЮ ДЛЯ ЖИЗНИ И ЗДОРОВЬЯ ЛЮДЕЙ ЭКСПЛУАТАЦИЮ ОБЪЕКТА ПРИ СОБЛЮДЕНИИ ПРЕДУСМОТРЕННЫХ ПРОЕКТОМ МЕРОПРИЯТИЙ.

НАСТОЯЩИЙ ПРОЕКТ ВЫПОЛНЕН НА ОСНОВАНИИ ИСХОДНЫХ ДАННЫХ ДЛЯ ПРОЕКТИРОВАНИЯ ПРЕДСТАВЛЕННЫХ ЗАКАЗЧИКОМ АРХИТЕКТУРНЫХ ЧЕРТЕЖЕЙ И ТЕХНИЧЕСКОГО ЗАДАНИЯ НА ПРОЕКТИРОВАНИЕ.

Главный инженер проекта [redacted]

[redacted]

Изм.	Кол.уч.	Лист	№ док.	Подп.	Дата	---------			

ГИП		----------			08.2019	----------	Стадия	Лист	Листов
							Р	1	1
Проверил		----------			08.2019	Общие данные	----------		
Исполнил		----------			08.2019				

Согласовано

Взам. инв. №

Подп. и дата

Инв. № подл.

1. Краткая характеристика объекта.

Основание для проектирования – договор с [redacted]

Работы выполняются в соответствии с утвержденным в СПБ ГКУ «ГМЦ» техническим заданием, заданием на проведение работ по сохранению объекта культурного наследия, включенного в единый государственный реестр объектов культурного наследия (памятников истории и культуры) народов Российской Федерации, или выявленного объекта культурного наследия, нормами и правилами, действующими на территории Российской Федерации.

Защите подлежат периметр и вход отдельно стоящего двухэтажного здания по адресу: Санкт-Петербург, [redacted]

Защищаемая площадь – 1 223, 26 м^2

Помещения объекта отапливаемые, средняя температура + 20°С, влажность не более 70%.

Здание является объектом культурного наследия, проект подлежит согласованию с КГИОП в установленном порядке. Согласно пункту 1.5 Постановления Правительства Санкт-Петербурга № 961 от 09.11.2016 года проект не подлежит согласованию в КГА.

Монтажные работы по данному проекту должны выполняться подрядной организацией, имеющей лицензию на осуществление деятельности по сохранению объектов культурного наследия (памятников истории и культуры) народов Российской Федерации или лицензии на осуществление деятельности по реставрации объектов культурного наследия (памятников истории и культуры).

2. Назначение системы охранного телевидения.

Система охранного телевидения предназначена для:

• обеспечения круглосуточного визуального контроля в режиме реального времени и передачи визуальной информации о состоянии охраняемых зон, периметра и территории объекта на локальный пункт централизованного наблюдения, в специально выделенное помещение № 43 (Пост охраны).

• обеспечения уровня безопасности и правопорядка на территории объекта и записи информации с IP видеокамер для предотвращения несанкционированного доступа на объект.

• обеспечения возможности восстановления хода событий на основе анализа архивов информации.

Согласовано	Взаим. инв. №	Подп. и дата	Инв. № подл.

Изм.	Кол.уч.	Лист	№ док.	Подп.	Дата	----------			

ГИП		----------			08.2019	----------	Стадия	Лист	Листов
							Р	2.1	25
Проверил		----------			08.2019	Пояснительная записка.	----------		
Исполнил		----------			08.2019				

Целями создания СОТ являются:

• повышение оперативности и эффективности работы служб обеспечения общественной безопасности и правопорядка всех уровней за счет своевременного получения видеоинформации об оперативной обстановке на объекте, поступающей с мест установки камер охранного телевидения;

• усиление информационной базы заинтересованных служб для сокращения времени реакции на события, происшествия и преступления в процессе выполнения задач по обеспечению правопорядка и общественной безопасности на территории объекта за счет использования видеоинформации;

• обеспечение возможности восстановления хода событий на основе записанных видеоматериалов.

СОТ обеспечивает:

• сбор, обработку, отображение и документирование информации, поступающей на IP видеорегистратор; вывод на дисплей видеомониторов всей необходимой информации об объекте и характере произошедшего на нем события (изображение, текущее время); документирование (запись на жесткий диск) изображения со всех видеокамер. Видеоархив хранится не менее 30 суток (*Постановление Правительства РФ от 25 марта 2015 г. N 272*). При этом система автоматически выдает сигнал тревоги при пропадании видеосигнала от какой-либо IP видеокамеры (контроль целостности кабельных коммуникаций, исправности IP видеокамер, коммутаторов и сети электропитания);

3. Структура системы охранного телевидения.

В структуру СОТ входят следующие компоненты:

- IP видеокамера наружного размещения в герметичном и антивандальном исполнении, с подогревом и ИК-подсветкой;
- IP коммутатор стоечного исполнения;
- IP видеорегистратор;
- источник бесперебойного питания;
- кабельные коммуникации;
- мониторы.

Все оборудование СОТ адаптировано к местным климатическим условиям, стандарту телевизионного сигнала, параметрам промышленной электросети (однофазная, напряжение 220В переменного тока, частота 50 Гц) и требованиям безопасной эксплуатации, принятым в РФ.

Источником видеосигнала служат цветные IP видеокамеры высокого разрешения. Прием и обработка видеосигналов от IP видеокамер осуществляется путем записи в реальном времени на жесткие диски IP видеорегистратора в автоматическом режиме. Просмотр поступающих видеоизображений может осуществляться в различных режимах:

- полноэкранное изображение;
- последовательный вывод изображений;
- мультиэкранное изображение.

Вывод изображений осуществляется на видеомониторы.

Встроенный в IP видеокамеры и IP видеорегистратор детектор движения позволяет осуществлять запись по "тревоге". При этом при отсутствии движения в зоне наблюдения (кроме заранее определенных областей маскировки) видеоархив не ведется. В соответствии с техническим заданием запись производится круглосуточно в режиме реального времени.

Встроенная в IP видеокамеры аналитика позволяет детектировать пересечение виртуальной линии, вторжение в зону, оставленный/пропавший предмет.

4. Расчет времени записи архива.

Согласно Постановлению Правительства РФ от 25 марта 2015 г. N 272 "Об утверждении требований к антитеррористической защищенности мест массового пребывания людей и объектов (территорий), подлежащих обязательной охране полицией, и форм паспортов безопасности таких мест и объектов (территорий)" п.30 «Система видеонаблюдения с учетом количества устанавливаемых видеокамер и мест их размещения должна обеспечивать непрерывное видеонаблюдение за состоянием обстановки на всей территории места массового пребывания людей, архивирование и хранение данных в течение 30 дней.»

Исходные данные:

Суммарная емкость HDD – 4x10Тб = 40 Тб

Количество IP видеокамер: 19
Качество записи – высокое
Соотношение сторон – 16:9
Кодек – H.265+
Кадров/сек – 25
Разрешение – 2688×1520 (4MP)
Средний размер кадра – 28 кб
Битрейт – 5734 Кбит/сек

28 кб * 25 к/с * 60 сек * 60 мин * 24 ч = 0,0604 Тб

Размер архива с одной IP видеокамеры в сутки при 100% записи равняется 0,0626 Тб

0,0604 Тб * 19 камер * 30 сут = 34,43 Тб

При круглосуточной записи с 19 IP видеокамер и времени хранения архива в 30 суток, необходимый размер емкости архива равен 34,43 Тб.

5. Состав применяемого оборудования и его характеристики.

Состав применяемого оборудования:

- IP видеорегистратор TRASSIR QuattroStation Pro;
- Источник бесперебойного питания APC Smart-UPS SUA5000RMI5U;
- Коммутатор T1600G-28PS;
- IP видеокамера уличная купольная цветная DH-IPC-HFW5431EP-ZE;
- Видеомониторы Smartec STM-324;
- Телекоммуникационный шкаф.

Характеристики применяемого оборудования

IP видеокамера DH-IPC-HFW5431EP-ZE

4 Мп (2688×1520) IP-камера Dahua DH-IPC-HFW5431EP-ZE адаптирована к круглогодичной эксплуатации на улице: защита корпуса от механических воздействий согласно международной классификации соответствует коду IK10, от влаги и пыли — стандарту IP67; интервал рабочих температур —-30 °С... +60 °С. Укомплектована моторизованным объективом для практически моментального масштабирования картинки.

Функциональность

Функции улучшения изображения

WDR 120 дБ — 2-кратная съемка с разной экспозицией и дальнейшим формированием итогового сбалансированного кадра для получения качественной картинки в условиях перепада освещенности.

BLC — компенсация контровой засветки

HLC — компенсация локальной засветки

3D DNR — шумоподавление

Интеллектуальная видеоаналитика: обнаружение лиц, детекция движения, появившихся и исчезнувших предметов, вторжения в контролируемую зону, пересечения виртуальной линии.

Для видеонаблюдения в темноте предусмотрена ИК-подсветка с регулированием мощности излучения диодов в зависимости от расстояния до объекта наблюдения (технология Smart), что предупреждает засветку центра и размытие за пределы сцены. Дальность действия — 50 м

Базовые параметры, оптика, интерфейсы

За основу DH-IPC-HFW5431EP-ZE взята матрица 1/3" CMOS с чувствительностью 0.3 лк. Камера оборудована моторизованным объективом с фокусным расстоянием 2.7 ~ 13.5 мм, апертурой F/1.4, углом обзора по горизонтали — 106º ~ 31º, вертикали — 58º ~ 17º. Поддерживает режим день/ночь, оснащена механическим ИК-фильтром. Днем ICR корректирует цветопередачу за счет блокировки ИК-лучей, а в темноте сдвигается для улучшения чувствительности сенсора и надлежащей работы ИК-подсветки.

Расстояние DORI

Детекция (обнаружение объекта) — 64 ~ 208 м.

Наблюдение (отдельные характеристики объекта) — 26 ~ 83 м

Распознавание (визуальное опознание оператором) — 13 ~ 41 м.

Идентификация (при установке соответствующего ПО) — 6.5 ~ 20 м

Для компрессии видеопотока предназначены кодеки H.265+, H.265, H.264+, H.264. Камера поддерживает 3-потоковую трансляцию (скорость — 25 к/с). Укомплектована сетевым портом RJ-45 с поддержкой PoE. Аксессуары под заказ: распределительная коробка, крепления на столб.

Камера

Матрица	1/3" 4 Мп CMOS Progressive Scan
Количество эффективных пикселей	2688×1520
RAM/ROM	512 Мбайт/32 Мбайт
Чувствительность	0.03 лк при F/1.4 (цвет, 1/3 с, 30 IRE) 0.3 лк при F/1.4 (цвет, 1/30 с, 30 IRE) 0 лк при F/1.4 (ИК включен)
Электронный затвор	авто, вручную, 1/3 ~ 1/100000 с
Соотношение сигнал/шум	более 50 дБ
ИК расстояние	до 50 м
ИК вкл./выкл. контроль	авто, вручную
ИК светодиоды	4

Объектив

Тип объектива	моторизованный, Auto Iris (HALL)
Крепление объектива	на плату
Фокусное расстояние	2.7 мм ~ 13.5 мм
Апертура	F/1.4
Угол обзора	по горизонтали — 106° ~ 31° по вертикали — 58° ~ 17°
Оптический зум	5×
Управление фокусом	моторизованное
Минимальное расстояние фокусировки	0.3 м
Регулировка угла установки	панорама: 0º – 360º; наклон: 0º – 90º; вращение: 0º – 360º

DORI Distance

Обнаружение	64 ~ 208 м
Наблюдение	26 ~ 83 м
Распознавание	13 ~ 41 м
Идентификация	6.5 ~ 20 м

Аналитика

IVS	пересечение виртуальной линии, вторжение в зону, оставленный/пропавший предмет
Расширенные интеллектуальные функции	детекция лиц

Видео

Согласовано

Взам. инв. №

Подп. и дата

Инв. № подл.

Изм.	Кол.уч.	Лист	№ док.	Подп.	Дата

Компрессия	H.265+, H.265, H.264+, H.264
Число потоков	3 потока
Разрешение	4 Мп (2688×1520), 3 Мп (2304×1296), 1080p (1920×1080) /1.3 Мп (1280×960), 720p (1280×720), D1 (704×576, 704×480), VGA (640×480), CIF (352×288, 352×240)
Частота кадров	основной поток: 4 Мп (1 ~ 25 к/с) дополнительный поток: D1 (1 ~ 25 к/с) третий поток: 720p (1 ~ 25 к/с)
Управление битрейтом	CBR, VBR
Битрейт	H.264: 24 ~ 10240 кбит/с H.265: 14 ~ 9984 кбит/с
Режим «день/ночь»	авто (ICR), цвет, ч/б
Режим BLC	BLC, HLC, WDR (120 дБ)
Баланс белого	автоматический, естественный, уличный фонарь, наружный, вручную
Управление	авто, вручную
Подавление шума	3D DNR
Детекция движения	выкл./вкл. (4 прямоугольные зоны)
Область интереса	выкл./вкл. (4 зоны)
Smart подсветка	поддержка
Цифровое увеличение	16×
Flip	0°, 90°, 180°, 270°
Зеркало	выкл./вкл.
Маскировка конфиденциальности	выкл./вкл. (4 прямоугольные области)

Аудио

Компрессия	G.711a, G.711Mu, AAC, G.726

Сеть

Ethernet	RJ-45 (10/100Base-T)
Протоколы	HTTP, HTTPs, TCP, ARP, RTSP, RTP, UDP, SMTP, FTP, DHCP, DNS, DDNS, PPPOE, IPv4/v6, QoS, UPnP, NTP, Bonjour, 802.1x, Multicast, ICMP, IGMP, SNMP
Функциональная совместимость	ONVIF, PSIA, CGI
Потоковый метод	одноадресный, многоадресный
Максимальный доступ пользователей	10 пользователей, 20 пользователей
Хранилище	NAS локальный ПК для мгновенной записи Micro SD-карта 128 Гбайт
Веб-браузер	IE, Chrome, Firefox, Safari
Программное обеспечение для управления	Smart PSS, DSS, Easy4ip
Смартфон	IOS, Android

Сертификаты

Сертификаты	CE (EN 60950: 2000) UL: UL60950-1 FCC: FCC, часть 15, подраздел B

Интерфейсы

Согласовано

Взаим. инв. №

Подп. и дата

Инв. № подл.

Видеоинтерфейс	1 порт (только для настройки)
Аудиоинтерфейс	1/1 канал In/Out
Тревога	2 канала In: 5 мА 5 В DC 1 канал Out: 300 мА, 12 В DC

Основные

Питание	DC 12 В, PoE (IEEE802.3af) (класс 0)
Потребляемая мощность	<12.95 Вт
Рабочие условия	-30 ºC... +60 ºC, относительная влажность менее 95%
Защита	IP67, IK10
Материал корпуса	металл
Размеры	273.2×95.0×95.0 мм
Вес нетто	1.11 кг
Вес общий	1.51 кг

Источник бесперебойного питания APC Smart-UPS SUA5000RMI5U

APC Smart-UPS SUA5000RMI5U – это ИБП с пиковой мощностью 5000 ВА и 10 выходными разъемами питания, способный обеспечить бесперебойную работу любого серверного оборудования и защитить его от перепадов напряжения в электросети. Данная модель поддерживает множество полезных функций, включая удаленное управление, гибкую систему оповещений и так далее. Также стоит отметить, что здесь реализовано несколько технологий, позволяющих продлить срок службы батареи (контроль температуры аккумулятора, периодическая самодиагностика и многое другое).

- Выходная мощность – 4.0 КВатт / 5.0 kВА
- Максимальная задаваемая мощность(Вт) – 4.0 КВатт / 5.0 kВА
- Номинальное выходное напряжение – 230V
- Индикация выходного напряжения – Возможно конфигурирование для работы с выходным напряжением номиналом 220 : 230 или 240 В
- Эффективность под полной нагрузкой – 96.0 %
- Искажения формы выходного напряжения – менее 5% при полной нагрузке
- Выходная частота (синхронизированная с электросетью) – 47-53 Гц для номинала в 50 Гц
- Другие выходные напряжения – 220, 240
- Топология – линейно-интерактивный

• Тип формы напряжения – Синусоидальный сигнал

• Выходные соединители – (4) IEC Jumpers (Батарейное резервное питание) (2) IEC 320 C19 (Батарейное резервное питание) (8) IEC 320 C13 (Батарейное резервное питание)

• Время переключения – 2ms typical · 4ms maximum

• Номинальное входное напряжение – 230V

• Входная частота – 50/60 Гц +/- 3 Гц (автоматическое определение)

• Тип входного соединения – Hard Wire 3-wire

• Диапазон входного напряжения при работе от сети – 160 – 286В

• Изменяемый (устанавливаемый) диапазон входного напряжения – 151 – 302В

• Эффективность под полной нагрузкой – 96.0 %

• Тип батарей – Свинцово-кислотные с регулирующими клапанами (VRLA)

• Типовое время перезарядки – 3 часа

• Сменная батарея – RBC55

• Ожидаемый срок службы батареи (лет) – 3 – 5

• RBC™ количество – 2

• Емкость батареи в вольт-ампер-часах – 1632

• Интерфейсный порт (ы) – DB-9 RS-232 , SmartSlot

• Предварительно установленные платы SmartSlot™ – AP9630

• Панель управления – Светодиодный дисплей со шкалами нагрузки и заряда батарей, а также индикаторами On Line (работы от сети) On Battery (работы от батарей) Replace Battery (необходимости замены батареи) и Overload (перегрузки) = Индикатор режимов On Line (работы от сети) On Battery (работы от батарей) Replace Battery (необходимости замены батареи) и Overload (перегрузки).

• Звуковой сигнал – Звуковое и визуальное оповещение настраиваемые задержки

• Рейтинг энергии всплеска – 480джоулей

• Фильтрация – Full time multi-pole noise filtering · 0.3% IEEE surge let-through · zero clamping response time · meets UL 1449

• Максимальная высота – 222mm , 22.2cm

• Максимальная ширина – 483mm , 48.3cm

• Максимальная глубина – 660mm , 66.0cm

• Высота стойки – 5U

- Масса нетто – 97.73kg
- Масса брутто – 106.82kg
- Цвет – Black
- Рабочая температура – 0 – 40 °C
- Рабочий диапазон относительной влажности – 0 – 95 %
- Уровень акустического шума на расстоянии 1 м от поверхности устройства – 53.0dBA
- Тепловыделение в оперативном режиме – 430.0BTU/час

PoE коммутатор T1600G-28PS

JetStream 24-портовый гигабитный Smart коммутатор PoE+ с 4 SFP-слотами

Аппаратные характеристики

Интерфейсы	24 порта RJ45 10/100/1000 Мбит/с автосогласование 4 гигабитных SFP-слота
Порты PoE (RJ45)	стандартные: поддержка 802.3at/af PoE+ порты: 24 порта питание: 192 Вт
Auto MDI/MDIX	поддерживается
Сеть передачи данных	10Base-T: незкранированная витая пара категорий 3, 4, 5 (макс. 100 м) 100Base-TX/1000Base-T: незкранированная витая пара категорий 5, 5e или выше (макс. 100 м) 1000Base-X: MMF, SMF
Стандарты и протоколы	IEEE 802.3i, IEEE 802.3u, IEEE 802.3ab, IEEE802.3z, IEEE 802.3ad, IEEE 802.3x, IEEE 802.1d, IEEE 802.1s, IEEE 802.1w, IEEE 802.1q, IEEE 802.1p, IEEE 802.1x
Совместимость	TL-SM321A TL-SM321B TL-SM311LS TL-SM311LM

Производительность

Полоса пропускания/кросс-шина	56 Гбит/с
Скорость передачи пакетов	41.7 миллионов пакетов в секунду
Таблица MAC-адресов	16K
Пакетный буфер	1.5 МБ
Количество IP-интерфейсов	16
Количество статических маршрутов	32 IPv4, 32 IPv6
Jumbo-кадры	9 кбайт

Характеристики программного обеспечения

QoS (приоритизация данных)	поддержка приоритетности 802.1p CoS/DSCP поддержка 8 приоритетных очередей расписание очередей: SP, WRR, SP+WRR ограничение скорости передачи данных по порту/потоку голосовой VLAN
Функции L2 и L2+	статическая маршрутизация IGMP Snooping V1/V2/V3 802.3ad LACP (до 14 агрегированных каналов, с 8 портами на группу) Spanning Tree (канальный протокол) STP/RSTP/MSTP LLDP, LLDP-Med фильтрация/защита BPDU TC/корневая защита обнаружение петель (Loopback detection) контроль потока 802.3x
Виртуальные сети	поддержка до 4094 VLAN одновременно (из 4094 VLAN ID) VLAN на базе порта/MAC-адреса/протокола
Списки доступа (ACL)	фильтрация пакетов L2 – L4 по MAC-адресу, IP-адресу, TCP/UDP-портам источника и назначения
Безопасность	защита портов привязка IP-MAC-Port проверка ARP DHCP Snooping аутентификация 802.1X и через Radius-сервер SSH v1/v2 SSL v3/TLSv1 защита от широковещательных/лавинных мультикаст/неизвестных юникаст штормов
IPv6	двойной стек IPv4/IPv6 MLD – протокол определения получателей мультивещательных запросов поиск соседнего устройства IPv6 Обнаружение MTU ICMP v6 TCPv6/UDPv6
Приложения IPv6	DHCPv6 Client Ping6 Tracert6 Telnet(v6) IPv6 SNMP IPv6 SSH IPv6 SSL Http/Https IPv6 TFTP
Управление	графический Web-интерфейс и командная строка SNMP v1/v2c/v3, совместимость с открытыми MIB и закрытыми MIB TP-LINK RMON (1, 2, 3, 9 групп) мониторинг CPU зеркалирование портов обновление ПО: TFTP и Web диагностика системы: VCT SYSLOG и открытые MIB двойное изображение
Сертификация	CE, FCC, RoHS
Системные требования	Microsoft® Windows® XP, Vista™ или Windows 7, Windows 8, MAC® OS, NetWare®, UNIX® или Linux

Основное

Количество вентиляторов	2
Энергопотребление	макс. (PoE вкл.): 264.8 Вт (220В/50Гц) макс. (PoE выкл.): 28.2 Вт (220В/50Гц)
Источник питания	100~240 В AC, 50/60 Гц
Габаритные размеры	440×220×44 мм
Рабочая температура, влажность	0 ° C ~ 40 ° C, 10% ~ 90% без конденсации
Температура хранения, влажность	-40 ° C ~ 70 ° C, 5% ~ 90% без конденсации
Комплект поставки	T1600G-28PS кабель питания Руководство по быстрой настройке диск с материалами комплект для монтажа в стойку резиновые ножки

Видеомонитор Smartec STM-324

Мониторы STM-244/324/424 оптимальны для использования в составе многоканальных систем видеонаблюдения. Мониторы поддерживают разрешение Full HD и обеспечивают особо высокое качество и четкость выводимого изображения, в связи с этим их рекомендуется подключать к источникам видео высокого разрешения, оснащенным видеовыходами HDMI/VGA. Подключение видеорегистраторов с выходом HDMI наиболее целесообразно использовать для просмотра в мультиэкранном режиме текущего и записанного видео с разрешением D1, поскольку при этом достигается максимальное качество изображений в пределах каждого из окон мультиэкрана. Ввиду отсутствия цифро-аналогового преобразования мультиэкранное изображение с видеорегистратора при передаче через интерфейс HDMI имеет лучшее качество, чем при подключении через VGA. За счет малого времени отклика данные ЖК-мониторы воспроизводят видео в режиме реального времени без смазывания изображения, поэтому их можно применять для просмотра динамического видео (например, при идентификации регистрационных номеров автомобилей, проезжающих по автотрассе, или мониторинге высокоскоростных технологических процессов). В мониторах STM-244/324/424 используется светодиодная подсветка, которая позволяет достичь той же светимости, что и при использовании традиционных люминесцентных ламп (CCFL) при меньших энергетических затратах и большем сроке наработки на отказ.

Настройка изображения

Максимальная яркость для STM-244 составляет 300 кд/м2, контрастность 1000:1, для STM-324 эти значения 500

кд/м2 и 3000:1 соответственно, для STM-424 это 400 кд/м2 и 3000:1. Для улучшения качества изображения в данных моделях предусмотрена функция 3DNR, позволяющая оператору выбрать уровень цифрового шумоподавления (выкл., низкий, средний, высокий). Для исключения выгорания пикселей матриц мониторов в случае долговременного отображения статического видео служит функция защиты от выгорания пикселей Anti Burn-in.

Простота монтажа

С помощью входящей в комплект подставки можно разместить мониторы на любой горизонтальной поверхности. В задней панели корпуса мониторов имеются четыре монтажных отверстия стандарта VESA, позволяющие использовать при монтаже ЖК-монитора стандартные кронштейны.

Общие характеристики	
Тип ЖК-матрицы	TFT LCD
Диагональ	32 "
Максимальное разрешение	1920x1080
Соотношение сторон кадра	16:9
Широкоформатный	Есть
Частота развертки по горизонтали	31 – 81 кГц
Частота развертки по вертикали	56 – 75 Гц
Технология LED	Есть
Поддержка 3D	Нет
Камера	Нет
Сенсорный экран	Нет
Экран	
Яркость	500 кд/м^2
Контрастность	3 000:1
Количество цветов	16.7 млн
Размер пикселя	0.36 мм
Время отклика	8 мс
Угол обзора по горизонтали	178 °
Угол обзора по вертикали	178 °
Защитное стекло	Есть
Разъемы	
Вход D-sub	1 шт
HDMI	1 шт
USB 2.0	1 шт
BNC	1 шт
Вход RCA (L+R)	1 шт
Выход RCA (L+R)	1 шт
Аудио разъемы	Line-in
Сетевой интерфейс	Нет

Дополнительные характеристики

Wi-Fi	Нет
Управление	По сети/пульт ДУ
Подъем экрана	Нет
Динамики	Есть
Разъем Kensington	Есть
Русский язык в экранном меню	Есть
Возможность крепления на стену	Есть
Размер крепления	VESA 300x200

Эксплуатационные характеристики

Температура эксплуатации	От +5 °C до +40 °C
Допустимая влажность	От 20 % до 85 %

Питание

Максимальное энергопотребление	35 Вт

Прочее

Комплектация	Монитор, настольная подставка 2 шт, шнур питания, адаптер, кабель VGA 15-контактный (1,8 м), кабель аудио ∅ 3,5 мм (1,5 м), руководство пользователя, пульт, батареи AAA 2 шт, винты для настольной подставки 8 шт
Габариты без подставки	731 x 520 x 91 мм
Цвет	Черный
Вес нетто	15 кг

IP видеорегистратор TRASSIR QuattroStation Pro

Сетевой видеорегистратор TRASSIR QuattroStation Pro представляет собой готовое к использованию высокофункциональное решение, предназначенное для расширения существующих и построения новых комплексов охранного телевидения на базе аналоговых и IP-видеокамер, с максимальной отказоустойчивостью и широким спектром функциональных возможностей. Устройство позволяет подключить до 128 сетевых камер любого поддерживаемого производителя (без ограничений в разрешении).

Для обеспечения наилучшего качества отображения видеорегистратор TRASSIR QuattroStation Pro оборудован 2 разъемами HDMI, также присутствуют 2*DVI-D и 2*D-Sub (4 независимых видеовыхода, набор портов может меняться). Имеется возможность формирования архива из 8 HDD/SSD 3.5" любого объема. В числе прочих интерфейсов TRASSIR QuattroStation Pro: разъём питания 220В, блок портов USB 2.0 и 3.0, два стандартных сетевых разъема RJ-45 (2 сетевые карты) и аудиовходы/аудиовыходы.

Видеорегистратор TRASSIR QuattroStation Pro имеет единый универсальный интерфейс TRASSIR OS (Linux) с возможностью полного восстановления системы в случае серьезных сбоев или иных нештатных ситуаций до уровня заводских настроек (TRASSIR Recovery). Настройка регистратора может производиться как локально (из него самого), так и по сети (с помощью Web или TRASSIR Client). Ключевая задача предустановленного программного обеспечения, размещенного на отдельном Flash-разделе, – достижение максимального уровня вашей безопасности! ПО TRASSIR является одним из самых функциональных решений видеомониторинга и архивации данных, а также высокоэффективным инструментом для осуществления качественного видеоанализа, в частности благодаря встроенной технологии мгновенного поиска в архиве ActiveSearch и Heat Maps (наложение цветовой шкалы активности в кадре на видео). TRASSIR может похвастать квалифицированной технической поддержкой и регулярными бесплатными обновлениями версий и отдельных пакетов. В соответствии с индивидуальными требованиями заказчика открытая архитектура ПО позволяет самостоятельно задавать реакции на определенные события, а также строить многоуровневые системы безопасности с поддержкой ОПС, СКУД, банкоматов и целого ряда других устройств. Технология Multistor обеспечивает отображение из архива более 128 каналов, увеличивает его надежность, эффективную глубину и оптимизирует использование сетевых и процессорных мощностей. Эргономичный и интуитивно понятный интерфейс не требует времени на привыкание, а заложенные в платформу возможности могут быть расширены посредством подключения дополнительных модулей, например: ActiveDome (уникальный модуль роботизированного управления скоростными поворотными камерами), AutoTRASSIR (система распознавания автомобильных регистрационных знаков с поддержкой скриптов регистрации средней скорости и учета времени на парковке), ActivePOS (система контроля кассовых и банковских операций с расширением Бизнес-аналитикой), модулями распознавания лиц и др.

Операционная система	TRASSIR OS (Linux)
Количество каналов видео	До 128 IP-каналов
Разрешение записи	Любое
Формат сжатия	В зависимости от IP-камеры
Сетевой интерфейс	2 x Ethernet 10/100/1000 Мбит/с
Поддержка протокола RTSP	Да
Размер архива	Возможность установки до 8 съемных HDD/SSD 3.5"
Система восстановления	TRASSIR Recovery
Количество видео выходов	2 x HDMI, 2 x DVI-D, 2 x D-Sub (набор портов может меняться)
Вывод видеоряда	4 независимых монитора
Поддержка USB 2.0/3.0	Есть
Опция расширенная видеоаналитика TRASSIR	Да

Крепление в стойку 19"	Да (салазки в комплекте)
Напряжение питания	220 В
Мощность БП	600 Вт
Диапазон рабочих температур	От +10 до +30°С
Габаритные размеры	487 x 90 x 690 мм
Дополнительно	Мышь и клавиатура в комплекте

Шкаф телекоммуникационный напольный 18U ШТК-М-18.6.8-1ААА-9005

Напольный шкаф серии ШТК-М предназначен для размещения активного и пассивного телекоммуникационного оборудования, в офисных и закрытых промышленных помещениях. Класс защиты IP20.

Шкаф имеет разборную каркасную конструкцию. Состоит из основания, крыши и двух сварных рам, соединенных комплектом швеллеров (сталь 2мм.). Легок в сборке. За счет элементов крепления каркас шкафа имеет повышенную жесткость, в зависимости от модификации возможна распределенная вертикальная нагрузка до 650 кг. ШТК-М комплектуется усиленными боковыми стенками. Стенки надежно фиксируются пластиковыми защелками и точечными замками.

Стандартно шкафы комплектуются задней металлической стенкой, и тремя видами дверей: цельнометаллической, с тонированным ударопрочным стеклом, и дверью с перфорацией. Возможна комплектация двумя дверьми, исключающая заднюю стенку. В шкафах 18-38U, дверь фиксируется усиленным точечным замком, 42-47U ригельным. Двери имеют как правую, так и левую навеску.

В шкафах предусмотрены места для установки вентиляторных модулей серии R-FAN. Для установки модуля демонтируется заглушка, и модуль надежно фиксируется винтами. В основание или крышу ШТК-М глубиной 600-800 мм. возможна установка двух вентиляторных модулей, в шкафы глубиной 1000 мм. трех модулей. Крыша имеет дополнительную перфорацию и кабельный ввод - 55x420 мм, также в них возможна установка щеточного ввода КВ-Щ-55.420А либо двух КВ-Щ-55.210А, основание три кабельных ввода - 250x62 мм. В основание шкафа установлены винтовых опор (ножек) позволяющих компенсировать неровности пола. Возможна установка поворотных роликов различной нагрузочной способности (в комплект поставки не входят).

Доступ для монтажа, коммутации и обслуживания оборудования возможен с четырех сторон, через боковые легкосъемные стенки, переднюю и заднюю двери. Шкаф имеет 4 оцинкованные вертикальные направляющие,

регулируемые по глубине. Система заземления входит в стандартную комплектацию. В ШТК-М шириной 800 мм. предусмотрено дополнительное пространство для организации коммутационного кабеля. Шкафы поставляются разобранными, в компактной упаковке. ШТК-М высотой 18-27U упакованы в два транспортных места, 33-47U в три места.

Производитель имеет права вносить изменения в конструкцию изделия без ухудшения его функциональных характеристик. Шкаф выполнен в соответствии с требованиями стандарта IEC 60 297 "Конструкции механические серии 482,6 (19 дюймов)"

Артикул	ШТК-М-18.6.8-1ААА-9005
Код номенклатуры	30144545901
Высота, U	18
Высота, мм	960
Ширина, мм	600
Глубина, мм	800
Полезная глубина, мм	655
Цвет	Черный RAL 9005
Распределенная нагрузка, кг	270
Тип передней двери	Стекла
Вес изделия, кг	56.16
Диаметр отверстия под винтовые опоры (ножки)	M10
Угол открытия дверей, %	180

6. Электропитание установки.

Согласно ПУЭ, системы охранного телевидения по степени обеспечения надежности электроснабжения относятся к электроприемникам 1-й категории.

Электропитание установки осуществляется от двух независимых источников.

Основное и резервное электропитание IP видеорегистратора, коммутатора и мониторов осуществляется от источника бесперебойного питания ИБП APC Smart-UPS SUA5000RMI5U.

Питание IP видеокамер СОТ осуществляется по технологии PoE от коммутаторов.

Электроснабжение ~220В системы обеспечивается от электрощита через автоматический выключатель.

Цепь питания приборов ~220В монтируется кабелями ВВГнг(А)-LSLTx 3х1,5 в кабель-канале ПВХ.

Элементы электрического оборудования системы соответствуют требованиям ГОСТ 12.2.007.0 по способу защиты человека от поражения электрическим током. (п. 16.2 СП 5.13130.2009).

Защитное заземление (зануление) необходимо выполнить в соответствии с "Правилами устройства электроустановок" (ПУЭ, издание 7, глава 1.7), СНиП 3.05.06-85 "Электротехнические устройства", требованиями ГОСТ

12.1.030 и технической документацией заводов-изготовителей.

Сопротивление заземляющего устройства должно быть не более 4 Ом.

Расчет электропотребления установки №1 ЕТВ

Исходные данные потребления от сети ~220В:

Коммутатор T1600G-28PS = 265 Вт

IP видеорегистратор TRASSIR QuattroStation Pro = 600Вт

Монитор Smartec STM-324 – 35 Вт * 2 шт = 70 Вт

265 Вт + 600 Вт + 70 Вт = 935 Вт – общее потребление устройств от сети~220В.

Время работы от ИБП APC Smart-UPS SUA5000RMI5U при нагрузке 935 Вт составит не менее 65 минут согласно приведенному графику, что соответствует условиям технического задания и ГОСТ Р 51558-2014.

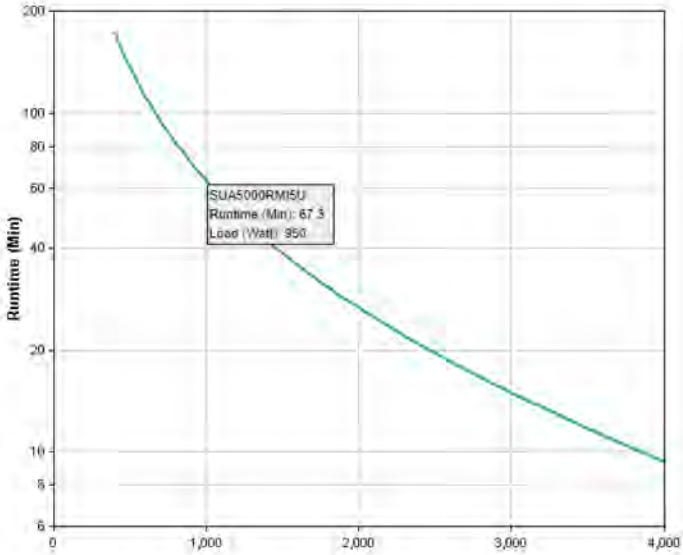

7. Монтаж и размещение оборудования.

Размещение оборудования установки охранного видеонаблюдения должно производиться в соответствии с проектом и требовании технической документации на оборудование.

IP видеорегистратор, стоечные коммутатор и ИБП APC Smart-UPS **SUA5000RMI5U** разместить в напольном телекоммуникационном шкафу в помещении № 43 согласно плана.

Мониторы установить на стене в том же помещении согласно планам.

IP видеокамеры разместить на фасаде здания и в помещении № 33 в точном соответствии с планами, схемами и настроечными таблицами.

IP видеокамеры смонтировать на монтажных коробках DH-PFA121.

Прокладка кабелей производится открытым способом следующим образом:

- сигнальные линии IP видеокамер внутри здания – кабелем типа «витая пара» **NKL 4100C-OR**, кат. 5E исполнение нг(А)-HFLTx 4x2x0,51 мм² по стенам и потолкам в кабель канале ПВХ.

Данным проектом не предусматривается прокладка кабельных линий по фасаду.

Все соединения видеокамер осуществляются штатными методами в монтажных коробках.

Скрутки не допускаются!

Прокладка проводов и кабелей по стенам помещений осуществляется на высоте не менее 2,5 м от пола и не менее 0,1 м от потолка.

При параллельной открытой прокладке расстояния между кабелями видеонаблюдения и силовыми и осветительными проводами должны быть не менее 0,5 м.

При необходимости прокладки этих проводов и кабелей на расстоянии менее 0,5 м от силовых и осветительных проводов следует принять меры по защите от наводок.

Не допускается совместная прокладка сигнальных цепей видеонаблюдения с цепями напряжением свыше 60В в одной трубе, одном рукаве, коробе, пучке, замкнутом канале строительной конструкции или на одном лотке.

Совместная прокладка указанных цепей допускается лишь в разных отсеках коробов и лотков, имеющих сплошные продольные перегородки с пределом огнестойкости не менее 0,25 ч из несгораемого материала.

Общие требования к монтажу

Требования настоящего раздела должны соблюдаться при производстве и приемке работ по монтажу технологического оборудования.

Установочные работы

– Оборудование может устанавливаться: непосредственно на полу на фундаментной (каркасной) раме, на фундаменте, аппаратном столе, полке, а также укрепляться на стене или в стенной нише.

– Оборудование должно устанавливаться горизонтально, вертикально и соосно. Вертикальные плоскости боковых угольников стоек, находящиеся в начале рядов, должны быть расположены по прямой линии.

– Отклонения от проектных привязочных размеров и отметок, а также от горизонтали, вертикали, параллельности и соосности при установке оборудования не должны превышать допускаемых значений, указанных в технической документации завода-изготовителя и руководствах по монтажу оборудования отдельных видов.

– Оборудование должно жестко крепиться к конструкциям здания за исключением случаев, предусмотренных заводской или проектной документацией.

– Крепление оборудования и монтажных конструкций (кронштейнов, раскосов, подвесов, скоб и др.) к конструкциям здания должно осуществляться дюбелями, анкерными или стяжными болтами, или шурупами. Допускается непосредственная закладка (заделка) металлических конструкций в каменные и бетонные элементы зданий. Применение деревянных пробок запрещается.

– При креплении оборудования и монтажных конструкций к стеновым основаниям, предпочтительно применять наиболее производительный способ крепления с помощью специальных дюбелей-гвоздей или дюбелей-винтов, пристреливаемых пороховым пистолетом ПЦ-84 (ПЦ 52-1).

– При применении дюбелей пластмассовых или с распорной гайкой, оснащенных соответственно шурупами или винтами, дюбеля устанавливаются в просверленные или пробитые в стеновых основаниях гнезда.

– Применение анкерных болтов при креплении к конструкциям допускается при толщине стен не менее 12 см.

– Шурупы должны применяться при креплении к деревянным конструкциям. Они должны ввинчиваться; забивка шурупов запрещается.

Установка конструкций для прокладки станционных кабелей и проводов

– Для прокладки кабелей должны устанавливаться подпольные или напольные каналы (короба), трубопроводы, консоли.

– При открытой прокладке кабельных трубопроводов по конструкциям зданий трубы должны крепиться скобами на дюбелях. Крепление кабельных трубопроводов к технологическим, а также крепление путем приварки к конструкциям здания запрещается.

Прокладка кабелей и проводов в трубопроводах

– В горизонтальных трубопроводах кабели и провода должны прокладываться без креплений, свободно, без натяжения.

– В вертикальных трубопроводах кабели должны закрепляться на каждом этаже, но не реже чем через каждые 10 м, с помощью клиц или зажимов к концу трубы и протяжной коробке.

Прокладка кабелей и проводов по стенам здания

– По стенам зданий могут, прокладываться одиночные кабели и провода или небольшие пакеты. Трасса их прокладки должна быть параллельна архитектурным линиям помещения.

– Открытая прокладка кабелей и проводов по внутренним стенам должна производиться на высоте не менее 2,3 м от пола и 0,1 м от потолка.

– Открыто проложенные кабели и провода на высоте до 2,3 м от пола должны быть защищены от механических повреждений стальными желобами или угловой сталью.

– Крепление кабелей и проводов к стенам должно выполняться с помощью скреп пластинчатых из тонколистовой оцинкованной стали для крепления кабелей или проводов с наружным диаметром до 15 мм, фасонных скоб для крепления кабелей с наружным диаметром свыше 15 мм.

Скрепы (скобы) должны крепиться:

а) с помощью пластмассовых дюбелей, устанавливаемых в просверленные (пробитые) гнезда;

б) с помощью дюбелей-гвоздей пристреливаемых монтажным пистолетом.

Крепления должны располагаться:

- на горизонтальных участках – не менее чем через 500 мм;
- на поворотах трассы – через 100 мм от вершины угла в обе стороны;
- на вертикальных участках – не менее чем через 500 мм.

– Проходы кабелей через стены и перекрытия должны выполняться в неметаллических или стальных трубах, проложенных под небольшим углом, обеспечивающим допустимый радиус изгиба кабелей, а также в коробах и проемах.

– Закладка кабелей и проводов непосредственно в строительные конструкции в производственных помещениях не допускается.

Подключение кабелей и проводов

– Подведенные к оборудованию кабели и провода подключаются к нему через вводные гребенки (колодки), разъемы или клеммы, установленные на оборудовании.

Согласовано

Взаим. инв. №

Подп. и дата

Инв. № подл.

– К оборудованию, установленному на аппаратных столах, стеллажах, а также к передвижной и переносной аппаратуре кабели и провода должны подключаться через переходные устройства (гребенки, розетки и т.д.), установленные на стене. При установке аппаратных столов, в отдалении от стены стационарный монтаж должен заканчиваться на переходных устройствах, укрепленных на обвязке стола.

– Настольное оборудование должно подключаться к переходным устройствам посредством штатных гибких кабелей.

– Разделка, оконцевание и подключение к оборудованию или переходным устройствам кабелей и проводов должны осуществляться в соответствии с технологическими руководствами, составленными с учетом требований ГОСТ и ТУ на кабели и провода.

– Подключаемые к оборудованию жилы кабелей и проводов должны иметь запас по длине, достаточный для их двукратного подключения.

– При необходимости включения отдельных пар (троек) одного кабеля в рамки, удаленные от основной рамки, допускается наращивание этих пар жилами такого же диаметра. Наращивание следует производить скруткой с пропайкой и последующим ее изолированием отрезком кембриковой или полиэтиленовой трубки, закрепляемой с обеих сторон, либо специализированными термотрубками не допуская при этом перегрева.

– Длина оголенной части жилы или провода от торца изоляции до места включения должна быть не более 2,0 мм и не менее 0,5 мм.

– Жилы кабелей и проводов в зависимости от материала и сечения должны подключаться к оборудованию следующими способами:

а) медные однопроволочные сечением менее 1 мм2–навивом, пайкой, а при соединениях к зажиму–пластинчатыми наконечниками;

б) однопроволочные сечением от 1–6 мм2 и многопроволочные 1,0–2,5 мм2–под винтовой зажим. При этом на конце жилы предварительно должно быть сформировано кольцо по часовой стрелке; концы многопроволочных жил должны быть облужены;

в) однопроволочные жилы сечением свыше 6 мм2, а многопроволочные свыше 2,5 мм2 перед подключением должны быть оконцованы наконечниками с помощью пайки или опрессования. Допускается подключение без предварительного оконцевания наконечниками однопроволочных жил сечением 6–10 мм2 при условии оформления конца жилы в кольцо по часовой стрелке с предохранением от выдавливания фасонными шайбами и от самоотвинчивания–пружинными шайбами.

– Жилы, подключаемые пайкой, должны быть закручены вокруг шейки штифта по часовой стрелке на полтора оборота. При наличии отверстия в штифте жилу следует пропустить в отверстие и прижать к штифту вдоль оси. Подключаемая жила не должна касаться соседних штифтов.

– Пайка осуществляется припоем ПОС–61 или аналогичным с применением, как правило, в качестве флюса спиртового раствора канифоли.

– Под один винтовой зажим может подключаться не более двух медных жил.

– При наличии на оборудовании разъемов концы жил кабелей и проводов должны быть оконцованы съемной частью разъема. Включение жил на разъем должно осуществляться в соответствии с его конструкцией и требованиям настоящей инструкции. Зазор между металлическими частями корпуса разъема и жилами–не менее 3 мм.

Мероприятия обеспечения сохранности

Задание Заказчику:

Внести в договор на монтаж данной системы условия, обязывающие Подрядчика, в случае повреждения внешней или внутренней отделки при проведении работ по монтажу системы, произвести восстановление всех поврежденных мест за свой счет.

Отступления от проектной документации в процессе монтажа технических средств СОТ не допускаются без согласования с заказчиком, с проектной организацией – разработчиком проекта.

Изделия и материалы, применяемые при производстве работ, должны соответствовать спецификациям проекта, государственным стандартам и техническим условиям.

По окончании монтажа и пусконаладочных работ необходимо

Произвести тестирование кабельных линий по основным параметрам (длина линии, скорость прохождения сигнала, правильность разводки проводников в парах, замеры затуханий, задержка и др.) в соответствии с требуемой категорией 5е в диапазоне до 100МГц. Тестирование произвести с помощью сертифицированного прибора с выдачей соответствующих актов по подтверждению категории.

Передать в СПб ГКУ «ГМЦ» акт о приемке смонтированных технических средств в эксплуатацию.

Заполнить Паспорт КСОБ объекта в соответствии с распоряжением Комитета по информатизации и связи № 25-р от 23.07.2012.

8. Организация строительства.

Сведения об организации производства и проведении монтажных работ.

Монтаж следует проводить в следующей последовательности:

– подготовительные работы;

– протяжка и прокладка кабелей и проводов;

– установка оборудования;

– пусконаладочные работы (комплексная наладка систем телемеханики, установка, отладка и тестирование системы).

К подготовительным работам следует относить:

– проверку целостности и работоспособности подлежащего установке оборудования;

– подготовку оборудования, материалов и рабочих мест. Состояние кабелей и проводов перед прокладкой необходимо проверить визуально, а также произвести проверку их жил на обрыв и короткое замыкание с помощью омметра.

Требования к монтажу технических средств системы охранного телевидения.

Заказчик имеет право осуществлять надзор за качеством проведения монтажно-наладочных работ.

Авторский надзор за производством монтажных работ осуществляется проектной организацией согласно требованиям СНиП 1.06.05-85 по отдельному договору.

Технические средства СОТ допускаются к монтажу после проведения входного контроля. Входной контроль

производится монтажной организацией.

Монтаж технических средств СОТ следует выполнять с использованием средств малой механизации, механизированного и электрифицированного инструмента, и приспособлений, сокращающих объем применяемого ручного труда.

Выполнение регламента по техническому обслуживанию СОТ

(Технология проведения работ)

Область применения

- Регламент разработан на техническое обслуживание системы охранного телевидения.

- Техническое обслуживание производится на фасаде здания и в помещениях объекта.

Указания по безопасности производства работ

- При производстве работ необходимо руководствоваться «Межотраслевыми правилами по охране труда (правила безопасности) при эксплуатации электроустановок (ПОТ РМ— 016 - 2001 РД153 -34.0- 03.150- 00.).

- Работы в зонах категории «повышенной опасности» производятся звеном не менее двух человек.

- Работы вблизи и на токоведущих частях производить с выполнением организационных и технических мероприятий.

- При производстве применять соответствующие защитные средства.

- Применяемые инструмент, приспособления и оснастка должны быть исправны.

- Применяемые измерительные приборы и оборудование должны проходить метрологическую поверку.

- При работе на высоте 1 м и более от уровня пола работы выполнять со страховкой звеном из двух человек.

- Соблюдать правила безопасности при проведении погрузочно-разгрузочных работ.

Указания по технологии производства работ

Получение задания и отчет о выполнении работ

- Получить задание на выполнение работ.

- Расписаться в "Журнале выдачи заданий".

9. Техническое обслуживание. Ремонт. Реконструкция.

- Виды технического обслуживания, ремонта и реконструкции СОТ, и их периодичность

- Работоспособность СОТ обеспечивается путем проведения периодического технического обслуживания, ремонтов и реконструкции в установленные сроки (см. таблицу).

Таблица №1

№	Виды технического обслуживания и ремонта СОТ	Периодичность
1	Техническое обслуживание и текущий ремонт:	
	Периодическое техническое обслуживание	Поэлементно, в сроки
	Аварийно-техническое обслуживание	Оперативное устранение возникающих неисправностей
	Текущий ремонт	По мере необходимости

2	Капитальный ремонт	Один раз в 3 года при круглосуточной работе оборудования
3	Реконструкция	Один раз в 9 лет

Техническое обслуживание

– Осмотры и обследования выполняются персоналом специализированной организации, обслуживающей СОТ в сроки, согласно таблице 1.

Результаты обследования заносятся в специальный журнал, который находится у управляющей организации. При выявлении нарушений обеспечивается их устранение. Выполнение работ контролируется персоналом управляющей организации.

– Аварийно-техническое обслуживание обеспечивает круглосуточное оперативное устранение неисправностей оборудования СОТ, в т.ч. в выходные и праздничные дни.

– Текущий ремонт выполняется по мере необходимости персоналом специализированной обслуживающей организацией в объеме, согласно таблице 1.

Капитальный ремонт СОТ

– Выполняется для восстановления исправности, полного или близкого к полному восстановлению ресурса оборудования СОТ с заменой или восстановлением любых его частей, включая базовые.

– Производится один раз в три года по отдельному договору специализированной организацией, выбранной по конкурсу. Приоритет отдается организации, осуществляющей техническое обслуживание СОТ.

– Планирование затрат на капитальный ремонт осуществляется с учетом фактического технического состояния оборудования СОТ и линии связи к ним.

– Объем капитального ремонта СОТ определяется проектно-сметной документацией, разрабатываемой на основании дефектной ведомости, которая, составляется обслуживающей специализированной организацией.

– При капитальном ремонте выполняются работы согласно средних нормативных сроков службы оборудования СОТ.

– Капитальный ремонт оборудования СОТ, вышедшего из строя вследствие пожара, вандальных действий или иных непредвиденных обстоятельств, производится специализированной организацией, осуществляющей техническое обслуживание данного объекта, по отдельному договору с управляющей организацией за счет средств виновной стороны, а при невозможности определения виновника – за счет средств бюджета или других источников.

Сроки выполнения работ определяются комиссионно представителями специализированной и управляющей организаций.

Реконструкция СОТ

– Обеспечивает полное восстановление эксплуатационных ресурсов оборудования СОТ (и кабельных линий) с приданием ему качественно новых эксплуатационных параметров и расширением функциональных возможностей системы.

– Подлежат реконструкции СОТ, оборудование которых выработало свой эксплуатационный ресурс в сроки, в целях его восстановления, а также расширения функциональных возможностей системы повышения технического и эстетического уровня систем.

– Планирование затрат на реконструкцию СОТ осуществляется управляющей организацией совместно со специализированной обслуживающей организацией.

– Реконструкция СОТ выполняется на основании ПСД, разработанной специализированной организацией по заказу управляющей организации, представляющей необходимые исходные данные.

– Работы по реконструкции СОТ выполняются в соответствии с проектно-сметной документацией по отдельному договору специализированной организацией, выбранной на конкурсной основе.

Приемка выполненных работ.

– Выполненные работы принимаются по акту комиссией в составе представителей управляющей организации, специализированной организации, осуществляющей техническое обслуживание, и организации, выполнившей капитальный ремонт или реконструкцию.

– После приемки работ в технический паспорт СОТ вносятся изменения по технико-экономическим показателям и балансовой стоимости.

– Обнаруженные после капитального ремонта и реконструкции СОТ дефекты оборудования устраняются подрядной организацией, выполнившей указанные виды работ, без дополнительной оплаты, соответственно в течение шести и двенадцати месяцев, при обеспечении технического обслуживания СОТ в установленном порядке. Гарантийные сроки установлены в соответствии с паспортами на оборудование СОТ.

10. Охрана труда. Техника безопасности. Промсанитария и противопожарные мероприятия.

Соблюдение правил техники безопасности является необходимым условием безопасной работы при эксплуатации установок. Нарушение правил техники безопасности может привести к несчастным случаям.

Монтажные и пусконаладочные работы следует начинать только после выполнения мероприятий по технике безопасности согласно СНиП III-4-80.

Обслуживающий персонал допускается к выполнению работ только после прохождения вводного общего инструктажа по технике безопасности, инструктирования на рабочем месте безопасным методам труда.

Вводный инструктаж производится со всеми вновь принятыми на работу. При инструктаже знакомят с обязанностями на данном рабочем месте, по данной специальности.

Прохождение инструктажа отмечают в журнале по технике безопасности.

Монтажные и ремонтные работы в электрических сетях и устройствах (или вблизи них), а также работы по присоединению и отсоединению проводов должны производиться при снятом напряжении. Электромонтёры, обслуживающие электроустановки, должны быть снабжены защитными средствами, прошедшими соответствующие лабораторные испытания.

Все электромонтажные работы обслуживание электроустановок, периодичность и методы испытания защитных средств должны выполняться с соблюдением "Правил технической эксплуатации электроустановок потребителей" и "Правил техники безопасности при электроустановок потребителей Госэнергонадзора".

При работе с ручным электроинструментом необходимо соблюдать требования ГОСТ 12.2.013.0-87.

При работе со строительно-монтажным пистолетом следует соблюдать требования РТМ 36.9-88 "Инструменты пороховые. Типы, технические данные. Область применения. Хранение и ремонт"

При работе на высоте необходимо использовать только приставные лестницы и стремянки. Применение подручных средств **категорически запрещается**.

При пользовании приставными лестницами обязательно присутствие второго человека.

При монтаже, наладке и техническом обслуживании технических средств системы необходимо руководствоваться также разделами по технике безопасности технической документации предприятий- изготовителей, ведомственными инструктивными указаниями по технике безопасности при монтаже и наладке приборов контроля и средств автоматизации.

Для предотвращения вредного влияния на здоровье пользователей все применяемое оборудование соответствует требованиям Сан П и Н 2.2.2.542-96, ГОСТ 12.2.006, ГОСТ 22505-97, ГОСТ 12.1.006-84 ССБТ, ГОСТ 12.2.032-78 ССБТ, ГОСТ 23000-78. Минимальное расстояние от оператора до монитора исходя из паспортных данных- 0.45м. Не рекомендуется устанавливать более 4-х мониторов для одного оператора.

Для размещения мониторов на рабочем месте оператора необходимо не допускать попадания на экраны прямого или отраженного света от ярких источников.

При установке и монтаже оборудования СОТ в ЛЦМ должен быть обеспечен естественный теплообмен для устанавливаемого оборудования. Не допускается перекрывание вентиляционных отверстий приборов какими-либо предметами.

В случае, если монтаж блока источника резервированного питания и иных приборов или их отдельных блоков производится на горючих основаниях (деревянная стена, монтажный щит из дерева или ДСП толщиной не менее 10 мм) необходимо применять огнезащитный листовой материал (металл толщиной не менее 1 мм, асбоцемент, гетинакс, стеклотекстолит, стеклопластик толщиной не менее 10 мм), закрывающий монтажные поверхности под приборами, или специальные металлические щитки по ГОСТ 9413-78, ГОСТ 8709-82. При этом листовой материал должен выступать за контуры установленных на них приборов не менее чем на 100 мм.

11. Охрана окружающей среды

Проект выполнен в соответствии и с учетом всех требований и рекомендаций, обозначенных в федеральном законе «Об охране окружающей среды» действующим на территории РФ.

[redacted]

граница объекта видеокамера

Изм.	Кол.уч.	Лист	№ док.	Подп.	Дата
ГИП					08.2019
Проверил					08.2019
Исполнил					08.2019

Стадия	Лист	Листов
Р	3	1

Ситуационный план

Согласовано

Взаим. инв. №

Подп. и дата

Инв. № подл.

	AV купольная наружная IP камера DH-IPC-HFW5431EP-ZE		Штатные кабеля оборудования
	Электрощит		Линия питания ~ 220 В ВВГнг(А)-LSLTx
	А IP видеорегистратор TRASSIR QuattroStation Pro		Кабель типа "витая пара" категория 5 NKL 4100C-OR
	М Монитор STM-324		Кабельная линия состоящая из нескольких кабелей
	ETB APC Smart-UPS SUA5000RMI5U		HDMI кабель
	PoE коммутатор T1600G-28PS		

Размещение оборудования в телекоммуникационном шкафу

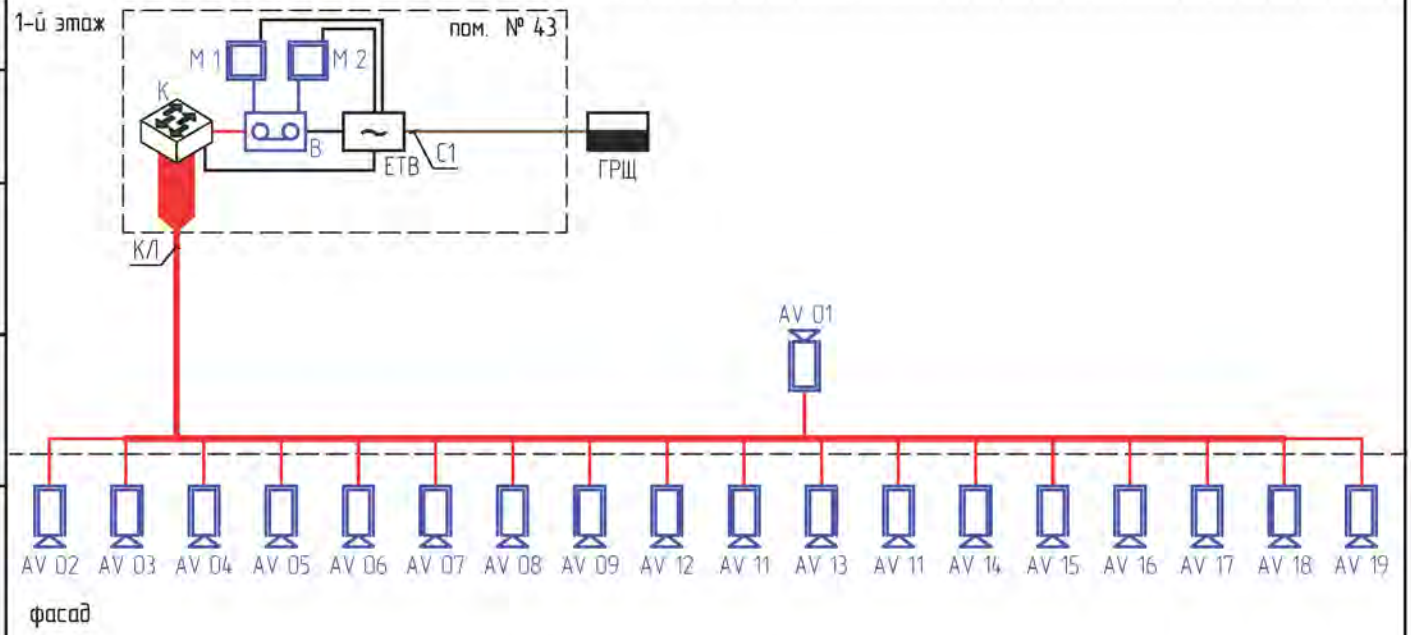

Изм.	Кол.уч.	Лист	№ док.	Подп.	Дата

ГИП		08.2019	Условные обозначения. Схема структурная.
Проверил		08.2019	
Исполнил		08.2019	

Стадия	Лист	Листов
Р	4	1

Согласовано

Взам. инв. №

Подп. и дата

Инв. № подл.

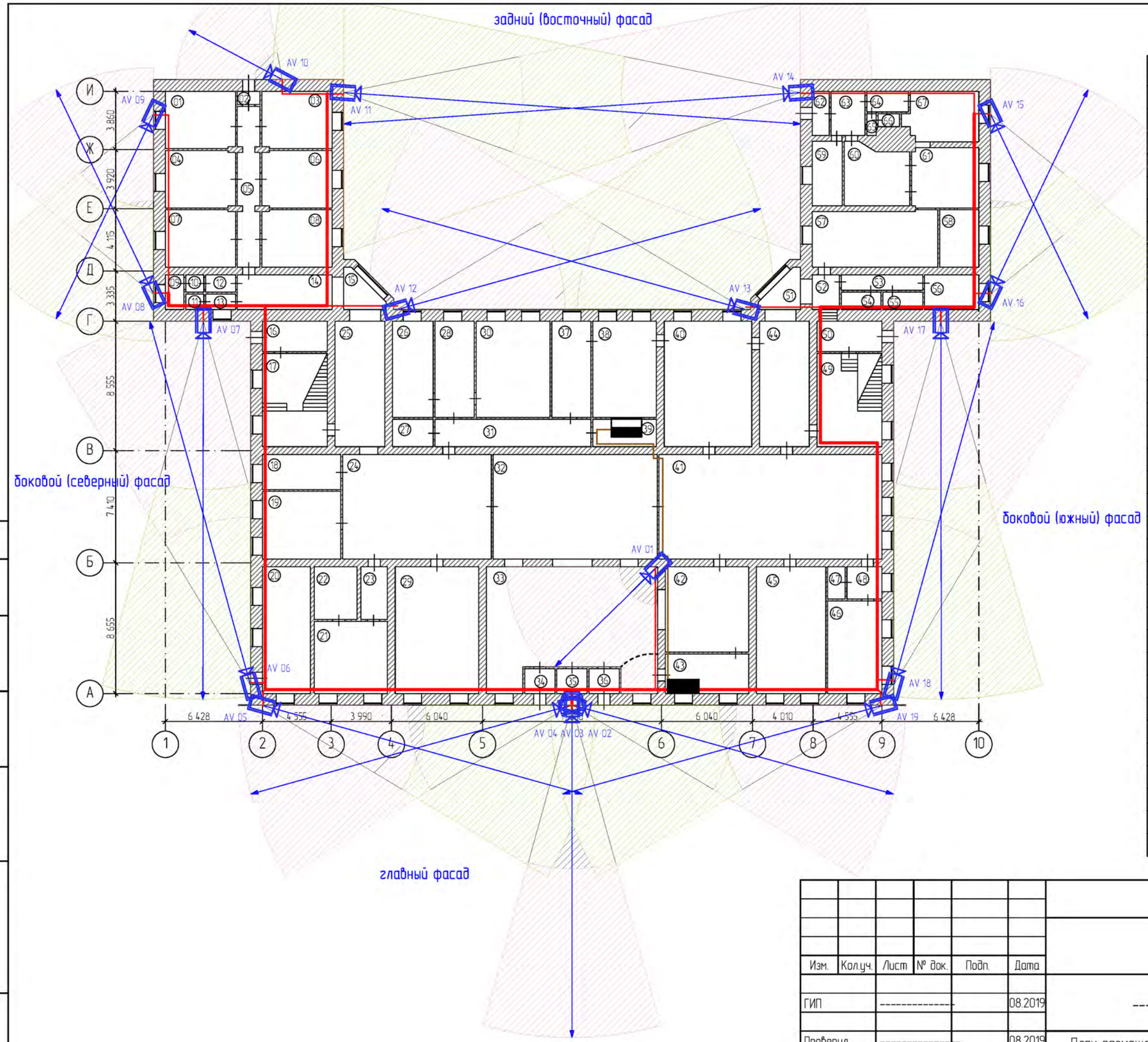

№	Наименование	Площадь	№	Наименование	Площадь
01	Помещение	17,60	35	Тамбур	3,93
02	Тамбур	1,93	36	Тамбур	3,93
03	Помещение	17,60	37	Помещение	16,54
04	Помещение	17,54	38	Помещение	26,84
05	Коридор	15,44	39	ГРЩ	7,68
06	Помещение	17,54	40	Помещение	48,14
07	Помещение	17,60	41	Коридор	101,84
08	Помещение	17,60	42	Помещение	31,33
09	Помещение	2,83	43	Пост охраны	14,46
10	Помещение	1,38	44	Помещение	28,99
11	Помещение	1,24	45	Помещение	38,64
12	Помещение	2,28	46	Помещение	22,01
13	Помещение	2,04	47	Помещение	2,49
14	Коридор	15,91	48	Помещение	4,97
15	Помещение	5,20	49	Лестница	26,57
16	Помещение	8,60	50	Помещение	9,54
17	Лестница	26,57	51	Помещение	5,20
18	Помещение	12,12	52	Помещение	5,42
19	Помещение	23,14	53	Коридор	5,56
20	Помещение	26,71	54	Помещение	3,04
21	Помещение	23,23	55	Помещение	3,04
22	Помещение	9,98	56	Помещение	8,28
23	Помещение	6,16	57	Помещение	30,72
24	Коридор	68,58	58	Помещение	9,88
25	Помещение	29,00	59	Помещение	8,56
26	Помещение	17,17	60	Помещение	16,65
27	Помещение	4,91	61	Помещение	17,69
28	Помещение	16,54	62	Помещение	3,95
29	Помещение	46,45	63	Помещение	6,57
30	Помещение	31,10	64	Помещение	3,77
31	Коридор	18,80	65	Помещение	0,89
32	Коридор	75,00	66	Помещение	1,22
33	Холл	87,66	67	Помещение	15,54
34	Тамбур	3,93			1 223,26 м

Согласовано

Взам. инв. №

Подп. и дата

Инв. № подл.

Изм.	Кол.уч.	Лист	№ док.	Подп.	Дата
ГИП		----------			08.2019
Проверил		----------			08.2019
Исполнил		----------			08.2019

План размещения кабельных трасс и оборудования СОТ на плане 1-го этажа (М 1:250)

Стадия	Лист	Листов
Р	5	1

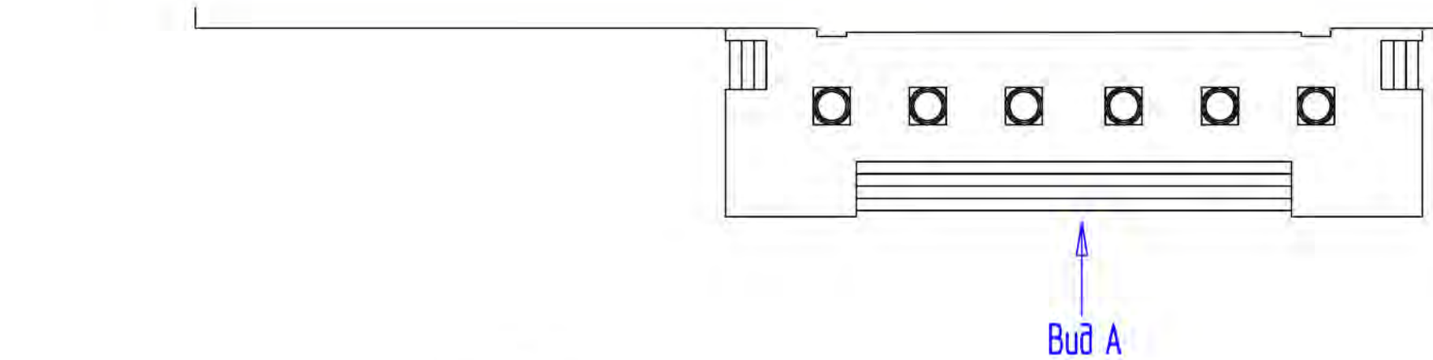

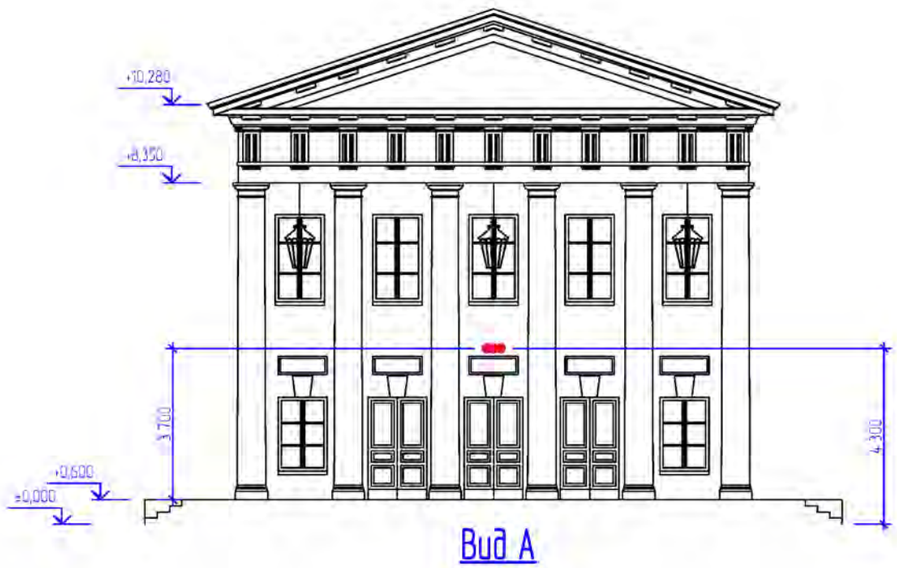

Согласовано

Взам. инв. №

Подп. и дата

Инв. № подл.

Изм.	Кол.уч.	Лист	№ док.	Подп.	Дата	----------		

ГИП		----------			08.2019	----------	Стадия	Лист	Листов
							Р	6	1
Проверил		----------			08.2019	Схема размещения наружных видеокамер на главном фасаде в осях 1-10.	----------		
Исполнил		----------			08.2019				

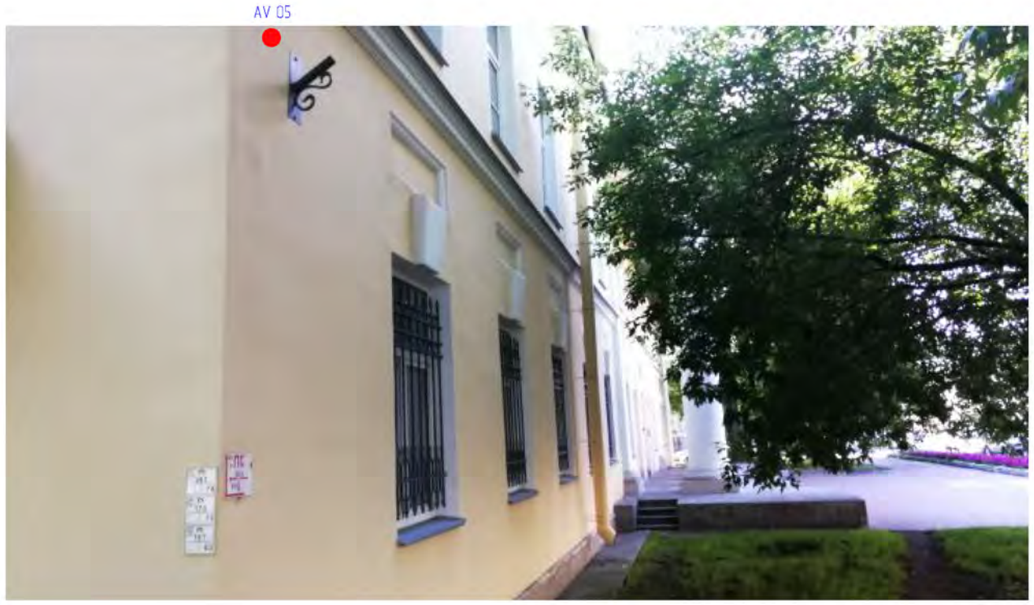

Размещение видеокамер в осях А-2

Размещение видеокамер в осях А-5, А-6

Размещение видеокамер в осях А-9

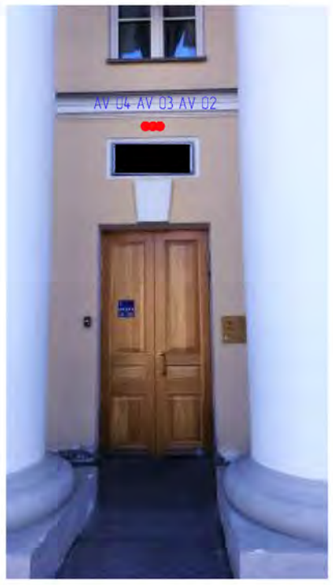

Размещение видеокамер в осях А-5, А-6

Согласовано

Взаим. инв. №

Подп. и дата

Инв. № подл.

Изм.	Кол.уч.	Лист	№ док.	Подп.	Дата	----------		

ГИП		----------			08.2019	----------	Стадия	Лист	Листов
							Р	7	1
Проверил		----------			08.2019	Фотосхема размещения наружных видеокамер на главном фасаде в осях 1-10.	----------		
Исполнил		----------			08.2019				

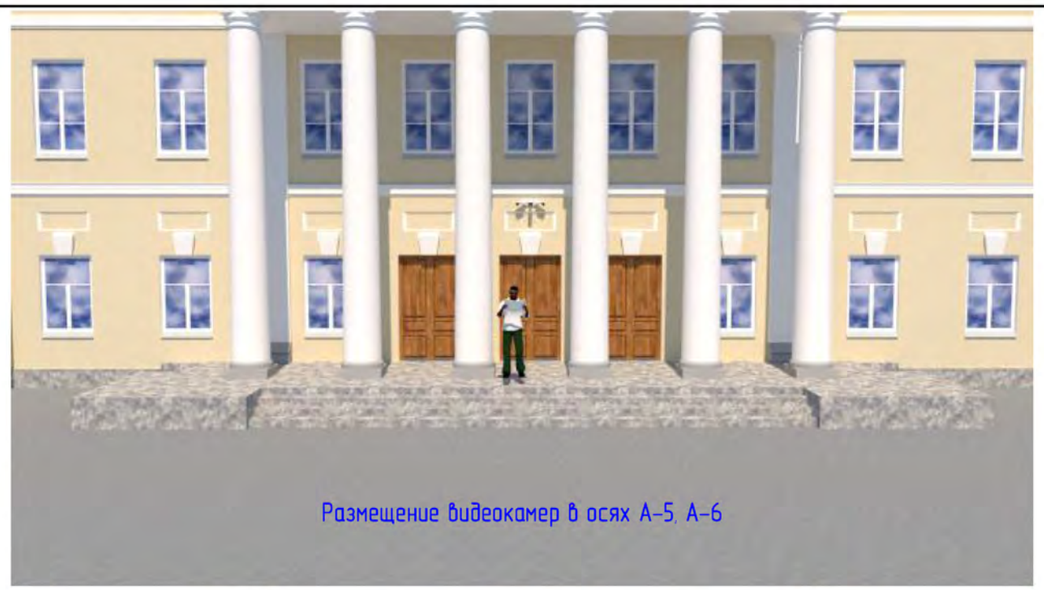

Размещение видеокамер в осях А-5, А-6

Размещение видеокамер в осях А-2

Размещение видеокамер в осях А-9

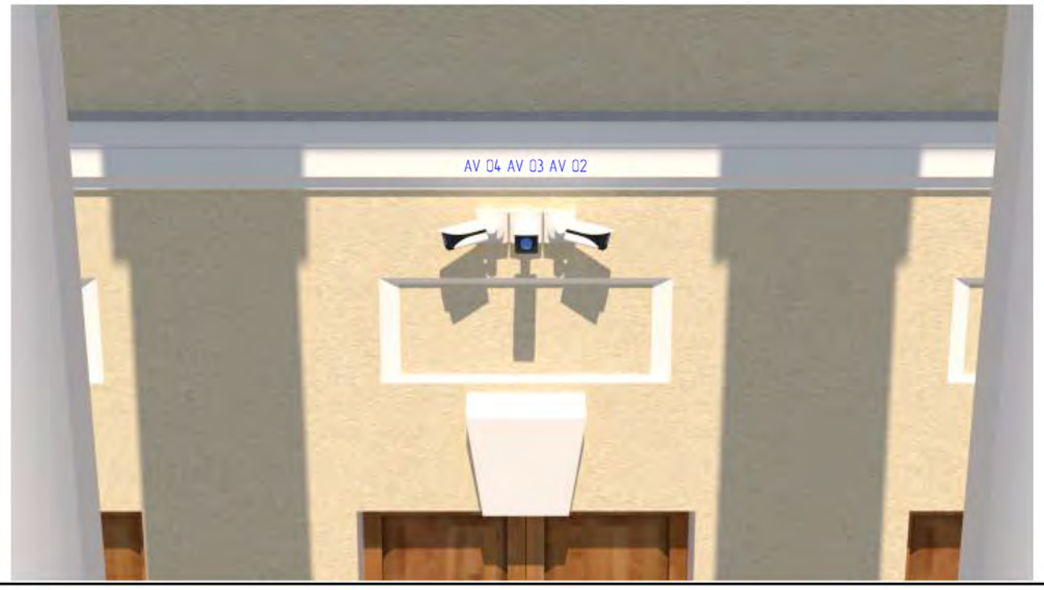

Изм.	Кол.уч.	Лист	№ док.	Подп.	Дата			
ГИП		----------			08.2019	----------	Стадия	Лист	Листов
							Р	8	1
Проверил		----------			08.2019	Визуализация размещения наружных видеокамер на главном фасаде в осях 1-10.	----------		
Исполнил		----------			08.2019				

Согласовано

Взаим. инв. №

Подп. и дата

Инв. № подл.

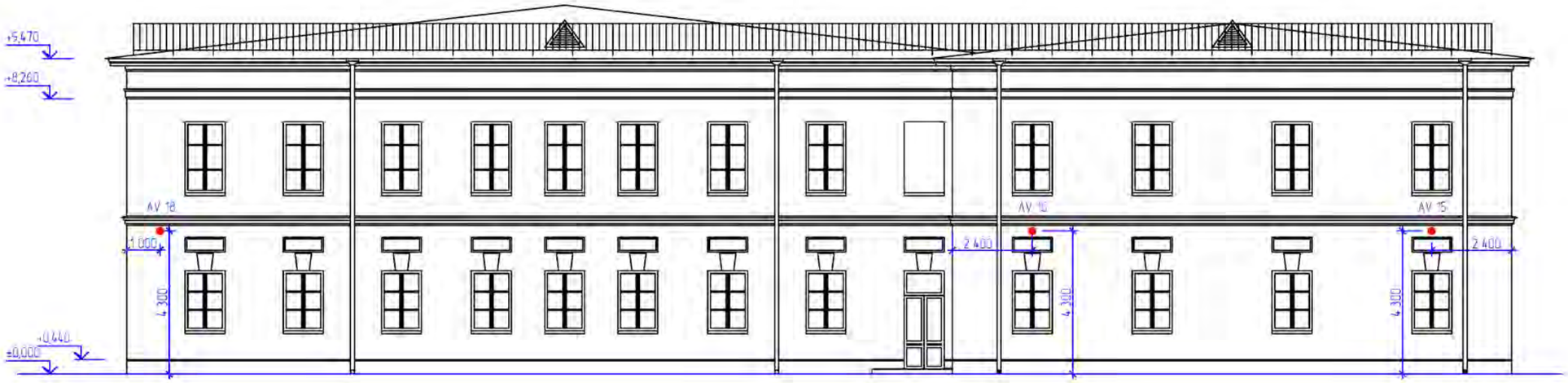

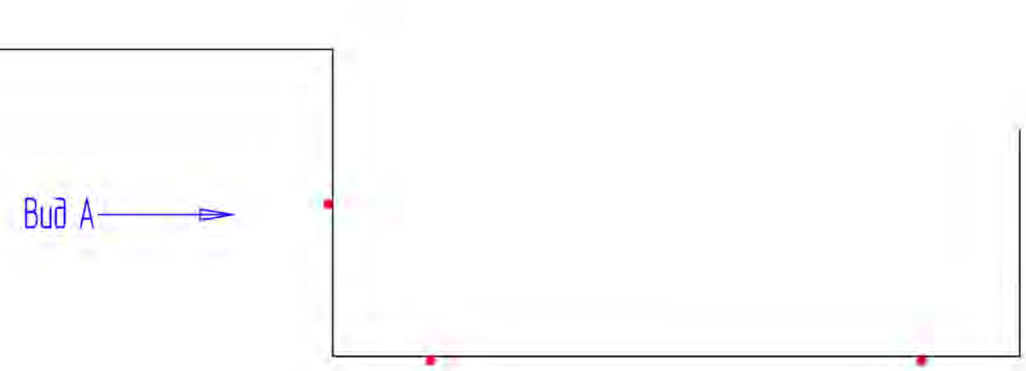

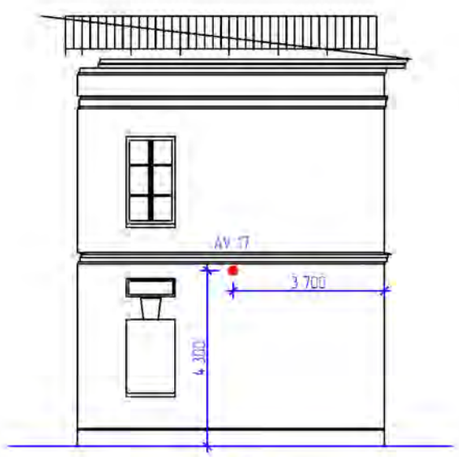

Вид А

Согласовано

Взам. инв. №

Подп. и дата

Инв. № подл.

Изм.	Кол.уч.	Лист	№ док.	Подп.	Дата	----------		

ГИП		----------			08.2019	----------	Стадия	Лист	Листов
							Р	9	1
Проверил		----------			08.2019	Схема размещения наружных видеокамер на боковом (южном) фасаде в осях А-И	----------		
Исполнил		----------			08.2019				

Размещение видеокамер в осях А-9

Размещение видеокамер в осях Г-9, Г-10

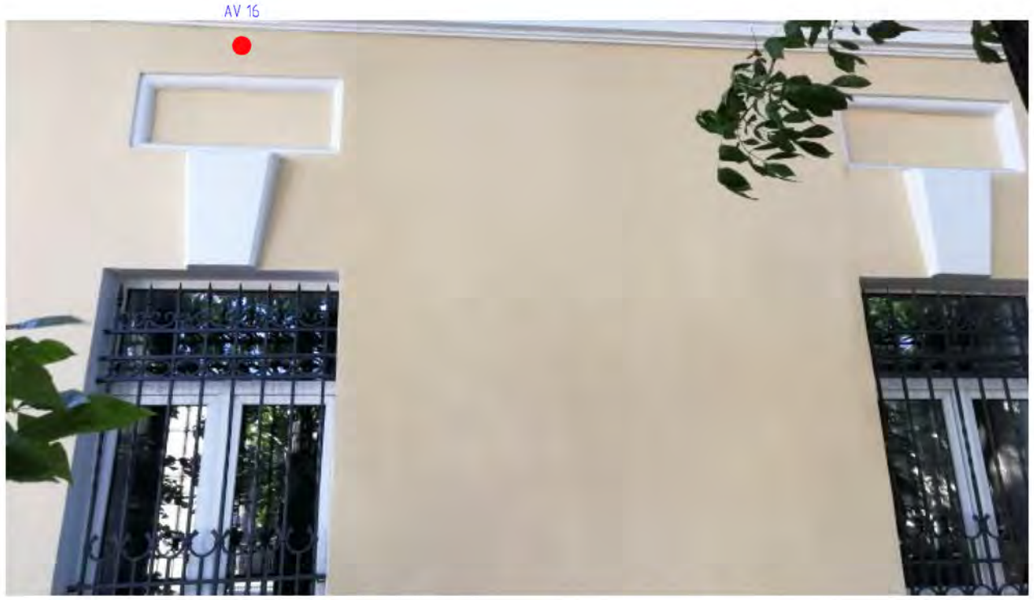

Размещение видеокамер в осях Г-10, Д-10

Размещение видеокамер в осях Ж-10, И-10

Согласовано

Взам. инв. №

Подп. и дата

Инв. № подл.

Изм.	Кол.уч.	Лист	№ док.	Подп.	Дата	---------		

ГИП		----------			08.2019	----------	Стадия: Р	Лист: 10 / Листов: 1
Проверил		----------			08.2019	Фотосхема размещения наружных видеокамер на боковом (южном) фасаде в осях А-И.	----------	
Исполнил		----------			08.2019			

Размещение видеокамер в осях А-9

Размещение видеокамер в осях Г-9, Г-10

Размещение видеокамер в осях Г-10, И-10

Размещение видеокамер в осях Г-10, И-10

Согласовано

Взаим. инв. №

Подп. и дата

Инв. № подл.

Изм.	Кол.уч.	Лист	№ док.	Подп.	Дата	----------			

ГИП		----------			08.2019	----------	Стадия	Лист	Листов
							Р	11	1
Проверил		----------			08.2019	Визуализация размещения наружных видеокамер на боковом (южном) фасаде в осях А-И.	----------		
Исполнил		----------			08.2019				

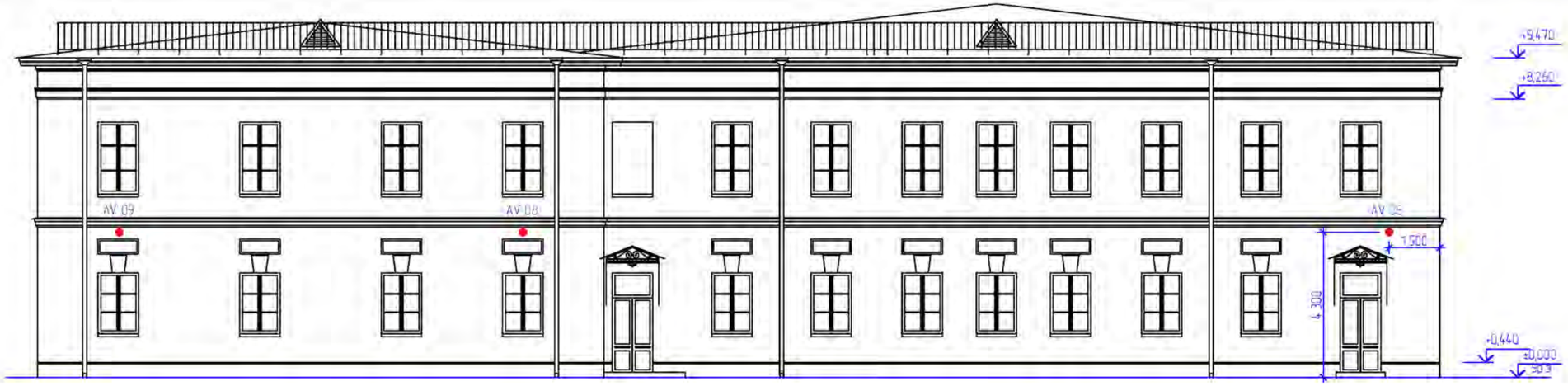

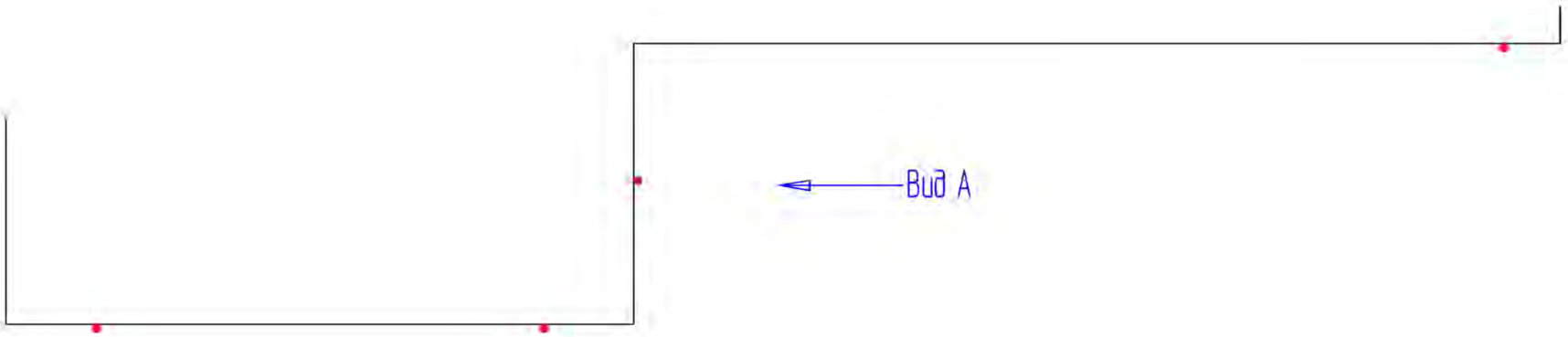

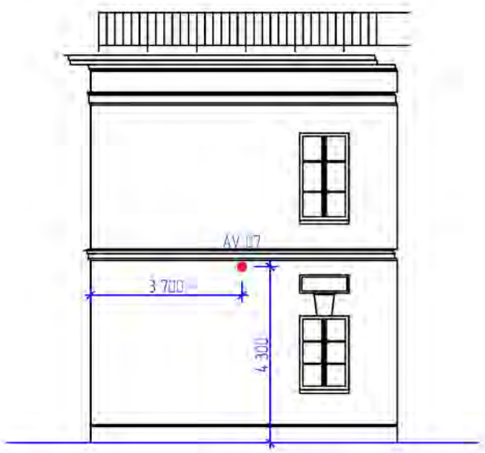

Вид А

Согласовано

Взаим. инв. №

Подп. и дата

Инв. № подл.

Изм.	Кол.уч.	Лист	№ док.	Подп.	Дата	----------		

ГИП		----------			08.2019	----------	Стадия: Р	Лист: 12	Листов: 1
Проверил		----------			08.2019	Схема размещения наружных видеокамер на боковом (северном) фасаде в осях И-А.	----------	
Исполнил		----------			08.2019			

Размещение видеокамер в осях А-2

Размещение видеокамер в осях Г-1, Г-2

Размещение видеокамер в осях Г-1, Д-1

Размещение видеокамер в осях Г-1, И-1

Согласовано

Взаим. инв. №

Подп. и дата

Инв. № подл.

Изм.	Кол.уч.	Лист	№ док.	Подп.	Дата	----------		

ГИП		----------			08.2019	----------	Стадия	Лист	Листов
							Р	13	1
Проверил		----------			08.2019	Фотосхема размещения наружных видеокамер на боковом (северном) фасаде в осях И-А.	----------		
Исполнил		----------			08.2019				

Размещение видеокамер в осях А–2

Размещение видеокамер в осях Г–1, Г–2

Размещение видеокамер в осях Г–1, И–1

Размещение видеокамер в осях Г–1, И–1

Согласовано

Взаим. инв. №

Подп. и дата

Инв. № подл.

Изм.	Кол.уч.	Лист	№ док.	Подп.	Дата	---------		

ГИП		----------			08.2019	----------	Стадия	Лист	Листов
							Р	14	1
Проверил		----------			08.2019	Визуализация размещения наружных видеокамер на боковом (северном) фасаде в осях И–А.	----------		
Исполнил		----------			08.2019				

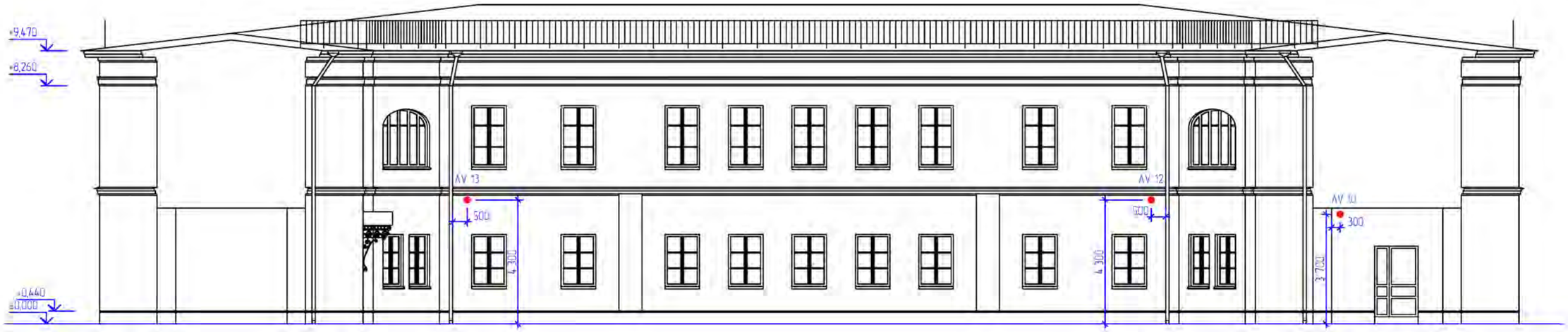

Согласовано

Взам. инв. №

Подп. и дата

Инв. № подл.

Изм.	Кол.уч.	Лист	№ док.	Подп.	Дата			

ГИП		----------			08.2019	----------	Стадия	Лист	Листов
							Р	15.1	2
Проверил		----------			08.2019	Схема размещения наружных видеокамер на заднем (восточном) фасаде в осях 10–1	----------		
Исполнил		----------			08.2019				

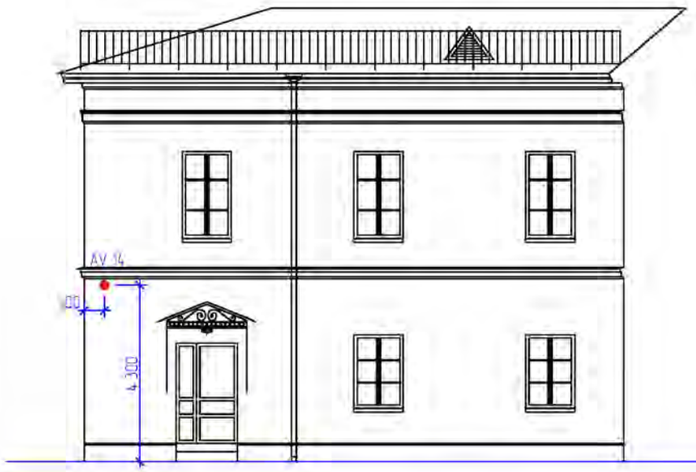

Вид А

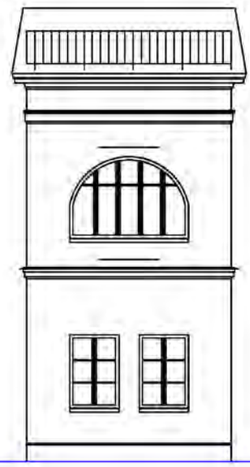

Вид Б

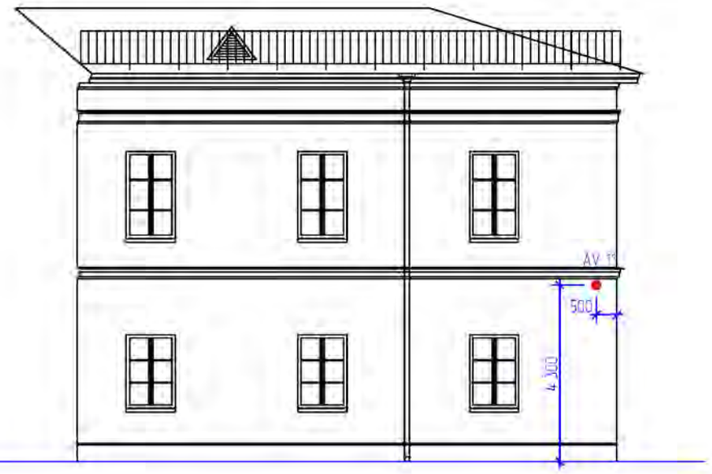

Вид В

Согласовано

Взам. инв. №

Подп. и дата

Инв. № подл.

Изм.	Кол.уч.	Лист	№ док.	Подп.	Дата

Размещение видеокамер в осях И-3, И-2

Размещение видеокамер в осях Г-4

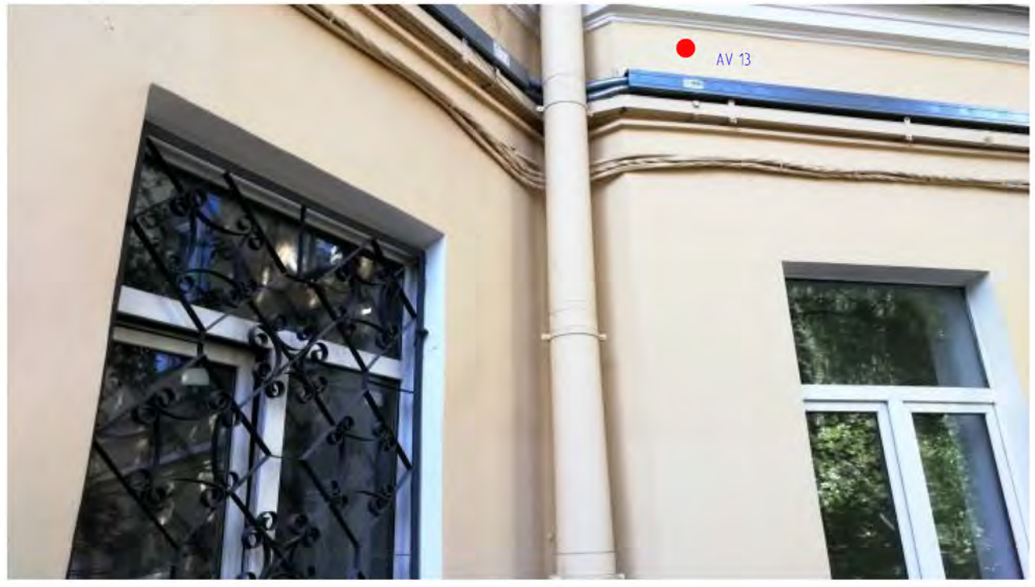

Размещение видеокамер в осях Г-7

Согласовано

Взаим. инв. №

Подп. и дата

Инв. № подл.

Изм.	Кол.уч.	Лист	№ док.	Подп.	Дата	----------			

ГИП		----------			08.2019	----------	Стадия	Лист	Листов
							Р	16.1	2
Проверил		----------			08.2019	Фотосхема размещения наружных видеокамер на заднем (восточном) фасаде в осях 10-1.	----------		
Исполнил		----------			08.2019				

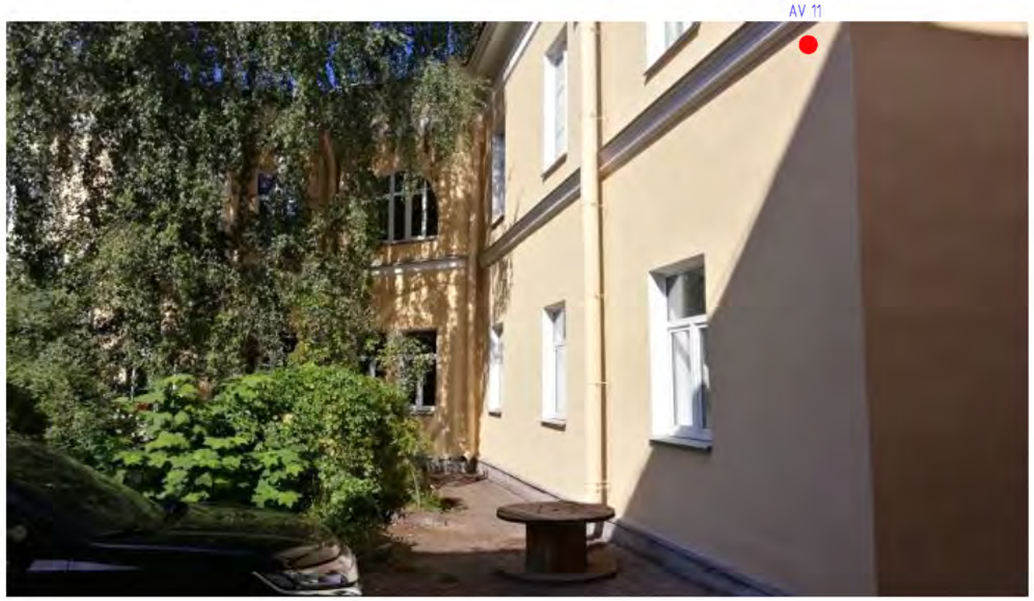

Размещение видеокамер в осях И-3

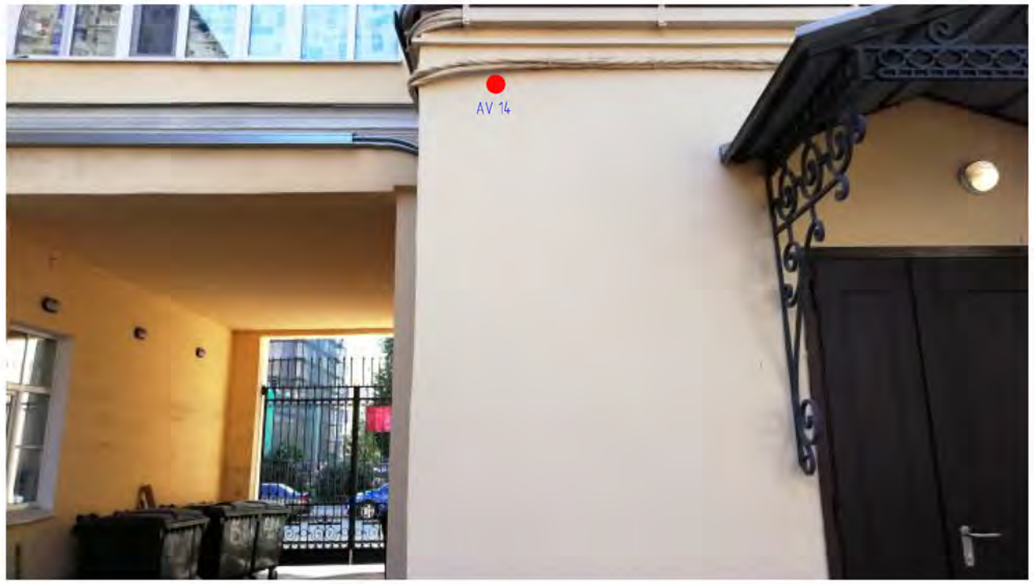

Размещение видеокамер в осях И-8

Согласовано

Взаим. инв. №

Подп. и дата

Инв. № подл.

Изм.	Кол.уч.	Лист	№ док.	Подп.	Дата

Размещение видеокамер в осях И-3, И-2

Размещение видеокамер в осях И-3, И-2

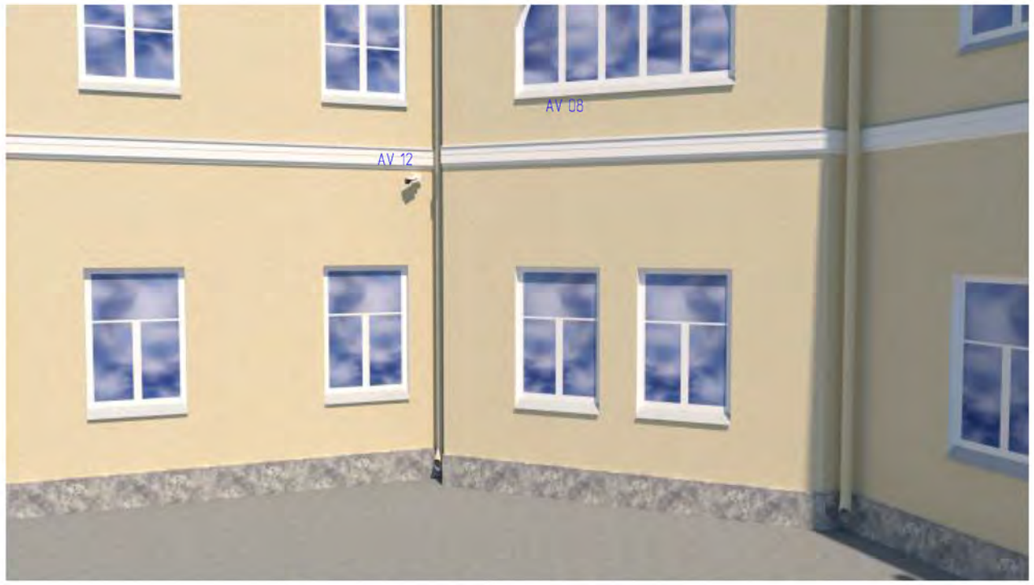

Размещение видеокамер в осях Г-4

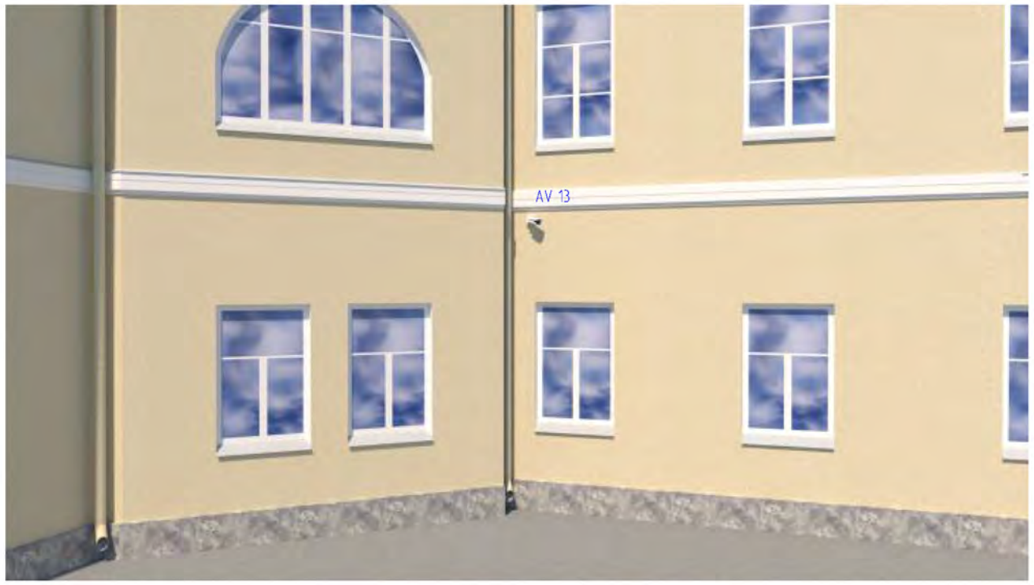

Размещение видеокамер в осях Г-7

Согласовано

Взам. инв. №

Подп. и дата

Инв. № подл.

Изм.	Кол.уч.	Лист	№ док.	Подп.	Дата				

ГИП		----------			08.2019	----------	Стадия	Лист	Листов
							Р	17.1	2
Проверил		----------			08.2019	Визуализация размещения наружных видеокамер на заднем (восточном) фасаде в осях 10-1.	----------		
Исполнил		----------			08.2019				

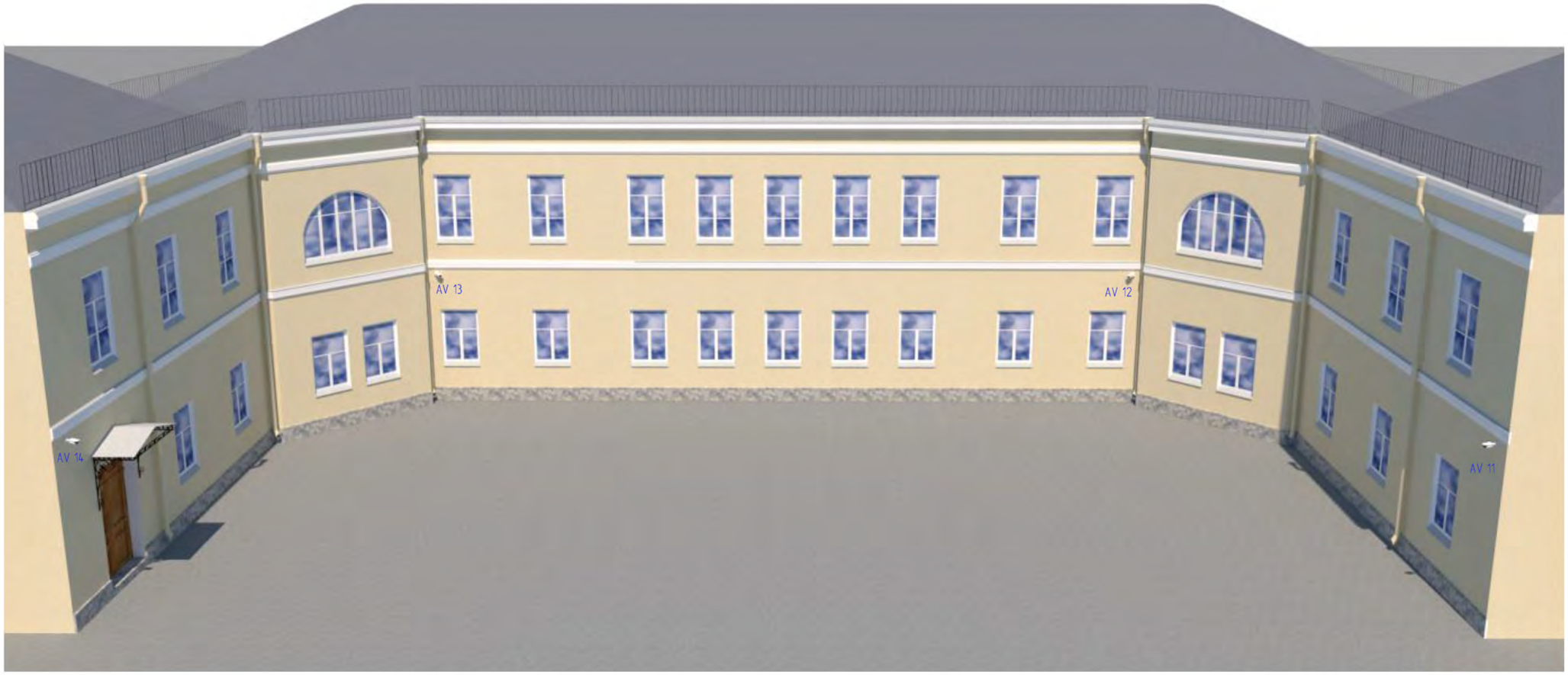

Размещение видеокамер в осях И–3

Размещение видеокамер в осях И–8

Согласовано

Взам. инв. №

Подп. и дата

Инв. № подп.

Изм.	Кол.уч.	Лист	№ док.	Подп.	Дата

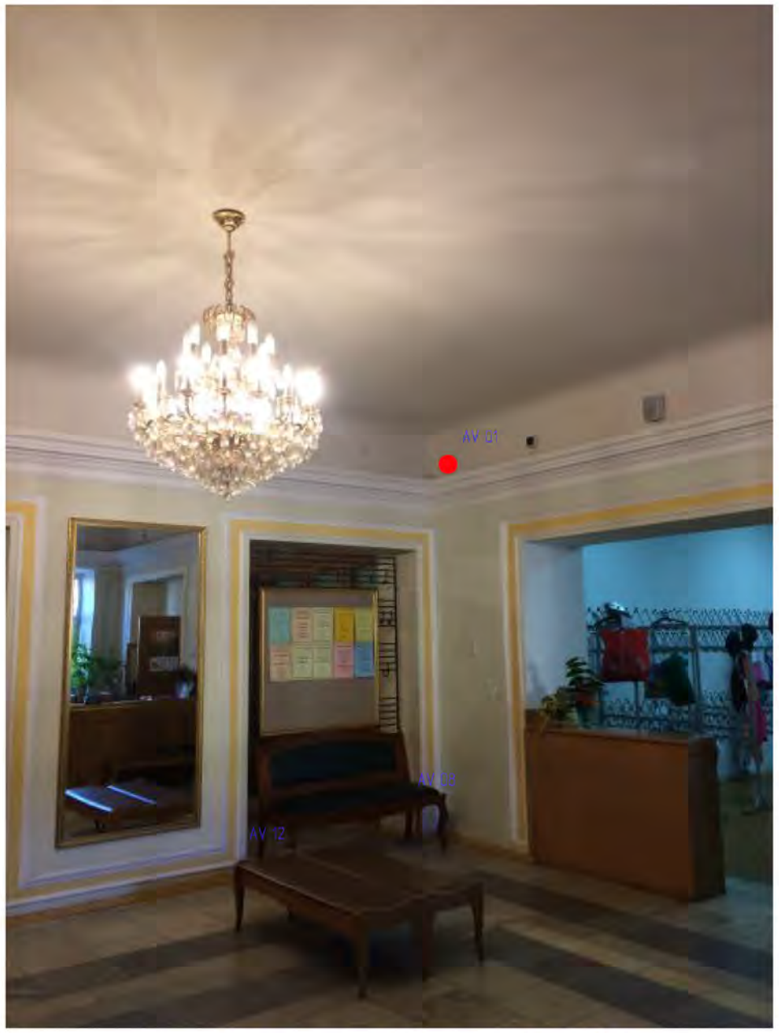

Фотосхема размещения видеокамеры в осях Б-6

Вихуализация размещения видеокамеры в осях Б-6

Согласовано

Взаим. инв. №

Подп. и дата

Инв. № подл.

Изм.	Кол.уч.	Лист	№ док.	Подп.	Дата	----------		

ГИП		----------			08.2019	----------	Стадия	Лист	Листов
							Р	18	1
Проверил		----------			08.2019	Фотосхема и визуализация размещения внутренней видеокамеры в помещении № 33 в осях Б-6.	----------		
Исполнил		----------			08.2019				

НАРУЖНАЯ ВИДЕОКАМЕРА

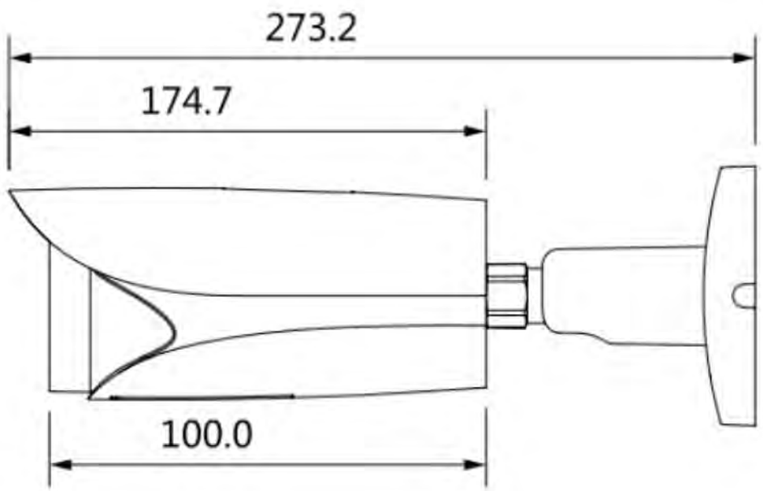

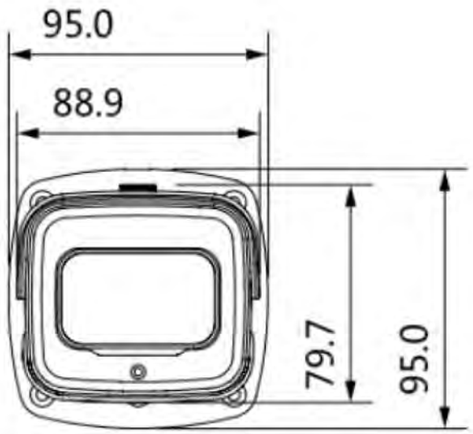

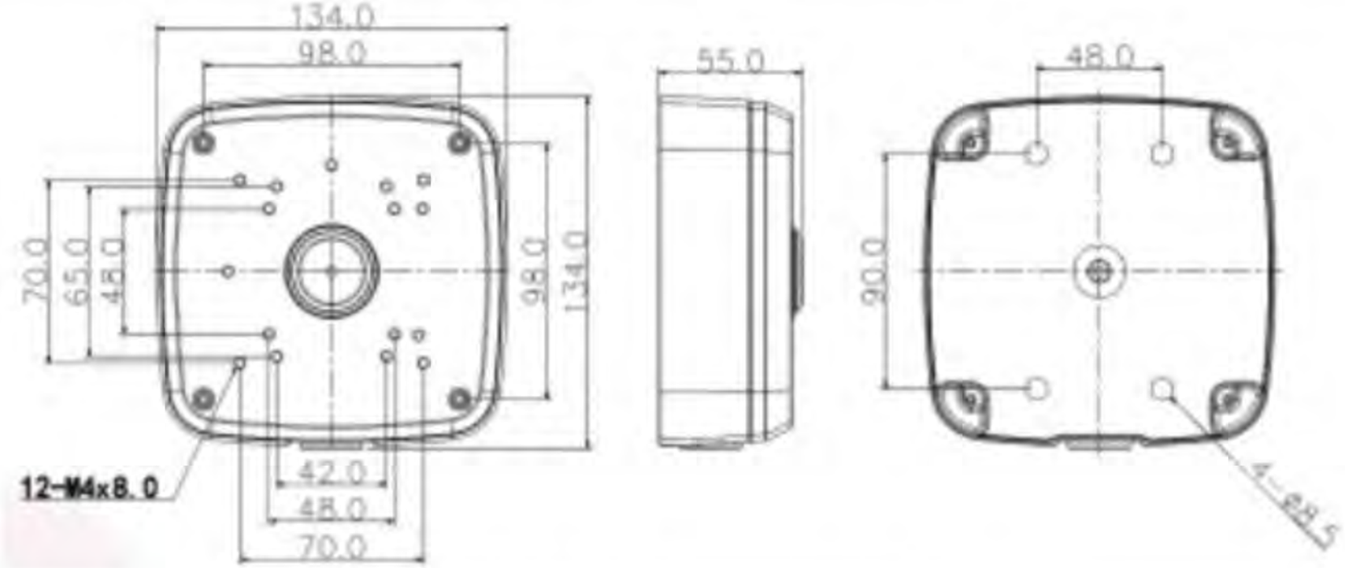

КОРОБКА МОНТАЖНАЯ

Изм.	Кол.уч.	Лист	№ док.	Подп.	Дата	---------		

ГИП		----------			08.2019	----------	Стадия	Лист	Листов
							Р	19	1
Проверил		----------			08.2019	Внешний вид и конструктивные размеры видеокамеры и монтажной коробки.	----------		
Исполнил		----------			08.2019				

Согласовано

Взаим. инв. №

Подп. и дата

Инв. № подл.

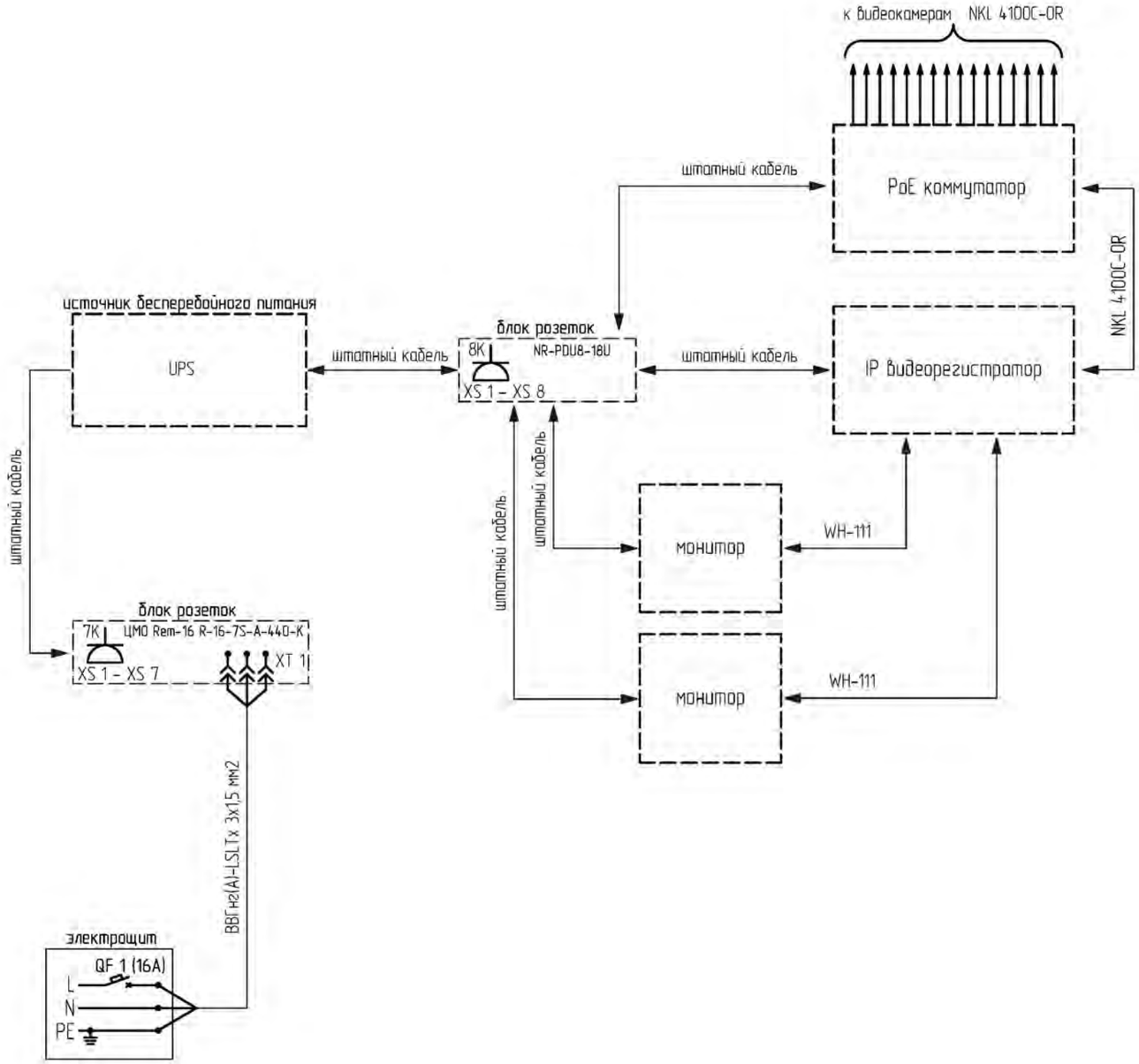

распиновка кабеля
NKL 4100C-OR
в коннекторе RG-45
по схеме T-568B

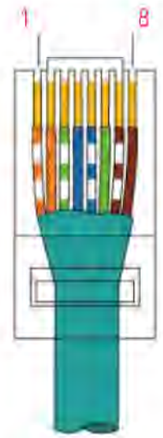

Согласовано

Взам. инв. №

Подп. и дата

Инв. № подл.

Изм.	Кол.уч.	Лист	№ док.	Подп.	Дата	----------		

ГИП		----------			08.2019	----------	Стадия	Лист	Листов
							Р	20	1
Проверил		----------			08.2019	Схема электрических соединений	----------		
Исполнил		----------			08.2019				

Камера	Матрица	Высота уст.	Расст.	Ширина зоны обзора	Высота зоны обзора	Наклон	Фокус.расстояние	Соотн. сторон	Разреш.	Мертвая зона	Плотность пикселей
1	1/3	3,2	10	18,04	2,5	31,2	3,5	16:9	2688x1520	2,44	131 пикс/м
2, 3, 4, 5, 19	1/3	4,3	22	12,11	2,5	13,2	13,5	16:9	2688x1520	10,82	216 пикс/м
6, 7, 12, 13, 17, 18	1/3	4,3	25	13,75	2,5	12,6	13,5	16:9	2688x1520	11,13	191 пикс/м
8, 9, 15, 16	1/3	4,3	15	13,99	2,5	20,8	7,2	16:9	2688x1520	6,19	181 пикс/м
11, 14	1/3	4,3	35	19,22	2,5	11,4	13,5	16:9	2688x1520	11,85	138 пикс/м
10	1/3	3,7	7	16,33	3	34,7	2,7	16:9	2688x1520	1,83	129 пикс/м

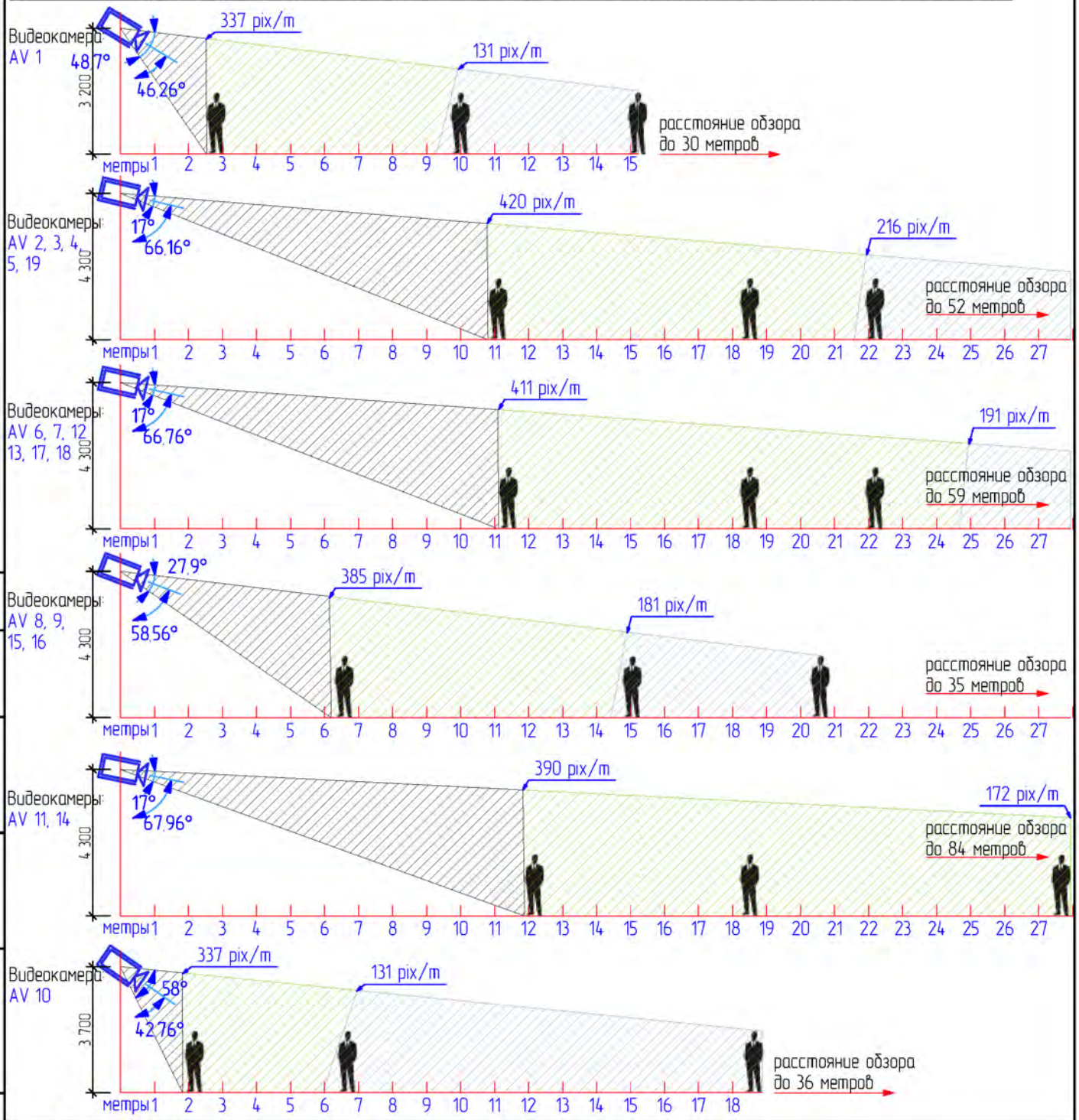

Согласовано

Взаим. инв. №

Подп. и дата

Инв. № подл.

Изм.	Кол.уч.	Лист	№ док.	Подп.	Дата
ГИП					08.2019
Проверил					08.2019
Исполнил					08.2019

Настроечная таблица и схемы угловых вертикальных значений и расстояний обзора видеокамер. (М 1:170)

Стадия	Лист	Листов
Р	21	1

Обозн. кабеля	Трасса: Начало	Трасса: Конец	Трасса: снаружи: в траншее в трубе	Трасса: в здании (по зданию): по навесу в трубе	Трасса: в здании (по зданию): в к-канале (открыто)	Трасса: в здании (по зданию): в трубе (открыто)	Трасса: в здании (по зданию): в трубе (скрыто)	Трасса: в здании (по зданию): в оборуд.	Кабель: Марка, число и сечение жил, мм²	Кабель: Длина, м	Кабель: Марка, число и сечение жил, мм²	Кабель: Начальная отметка кабеля	Кабель: Конечная отметка кабеля	Кабель: Длина, м
			м	м	м	м	м	м	по проекту		проложен			
				Участок трассы кабеля										
КЛ	Коммутатор порт 1	AV 01	–	–	16	–	0,5	2	NKL 4100C-OR	18,5				
КЛ	Коммутатор порт 2	AV 02	–	–	13	–	0,7	2	NKL 4100C-OR	15,7				
КЛ	Коммутатор порт 3	AV 03	–	–	13	–	0,7	2	NKL 4100C-OR	15,7				
КЛ	Коммутатор порт 4	AV 04	–	–	13	–	0,7	2	NKL 4100C-OR	15,7				
КЛ	Коммутатор порт 5	AV 05	–	–	34	–	3	2	NKL 4100C-OR	39				
КЛ	Коммутатор порт 6	AV 06	–	–	34	–	3	2	NKL 4100C-OR	39				
КЛ	Коммутатор порт 7	AV 07	–	–	64	–	5,2	2	NKL 4100C-OR	71,2				
КЛ	Коммутатор порт 8	AV 08	–	–	67	–	5,3	2	NKL 4100C-OR	74,3				
КЛ	Коммутатор порт 9	AV 09	–	–	79	–	6,7	2	NKL 4100C-OR	87,7				
КЛ	Коммутатор порт 10	AV 10	–	–	81	–	5,7	2	NKL 4100C-OR	88,7				
КЛ	Коммутатор порт 11	AV 11	–	–	78	–	5,7	2	NKL 4100C-OR	85,7				
КЛ	Коммутатор порт 12	AV 12	–	–	68	–	5,4	2	NKL 4100C-OR	75,4				
КЛ	Коммутатор порт 13	AV 13	–	–	53	–	3,9	2	NKL 4100C-OR	58,9				
КЛ	Коммутатор порт 14	AV 14	–	–	84	–	4,8	2	NKL 4100C-OR	90,8				
КЛ	Коммутатор порт 15	AV 15	–	–	72	–	4,5	2	NKL 4100C-OR	78,5				
КЛ	Коммутатор порт 16	AV 16	–	–	60	–	3,7	2	NKL 4100C-OR	65,7				
КЛ	Коммутатор порт 17	AV 17	–	–	58	–	3,7	2	NKL 4100C-OR	63,7				
КЛ	Коммутатор порт 18	AV 18	–	–	20	–	1,4	2	NKL 4100C-OR	23,4				
КЛ	Коммутатор порт 19	AV 19	–	–	20	–	1,4	2	NKL 4100C-OR	23,4				
КЛ	Коммутатор порт 24	IP видеорегистратор	–	–	–	–	–	2	NKL 4100C-OR	2				
С1	Электрощит	Блок розеток	–	–	34	–	1	2	ВВГнг(А)-LSLTx 3х1,5	37				

	снаружи: в траншее в трубе	в здании (по зданию): по навесу в трубе	в здании (по зданию): в к-канале (открыто)	в здании (по зданию): в трубе (открыто)	в здании (по зданию): в трубе (скрыто)	в здании (по зданию): в оборуд.	ИТОГО	
	м	м	м	м	м	м		
	0	0	927	0	66	40	NKL 4100C-OR	1033
	0	0	34	0	1	2	ВВГнг(А)-LSLTx 3х1,5	37
ВСЕГО	0	0	961	0	67	42		

Согласовано

Взам. инв. №

Подп. и дата

Инв. № подл.

Изм.	Кол.уч.	Лист	№ док.	Подп.	Дата
ГИП		----------			08.2019
Проверил		----------			08.2019
Исполнил		----------			08.2019

Стадия	Лист	Листов
Р	22	1

Кабельный журнал

Поз.	Наименование и техническая характеристика	Тип, марка, обозначение документа, опросного листа	Код продукции	Завод изготовитель	Единица измерения	Количество	Масса единицы, кг	Примечание
			ОБОРУДОВАНИЕ					
1.	Камера наружная	DH-IPC-HFW5431EP-ZE		Dahua	шт.	19		
2.	IP видеорегистратор	TRASSIR QuattroStation Pro		TRASSIR	шт.	1		
3.	Винчестер 10Тб	ST10000NM0016		Seagate	шт.	4		
4.	PoE коммутатор	T1600G-28PS		TP-Link	шт.	1		
5.	Патч-панель	NMC-RP24UE2-1U-BK		Nikomax	шт.	1		
6.	Органайзер	NMC-OK400-2		Nikomax	шт.	1		
7.	Видеомонитор	STM-324		Smartec	шт.	2		
8.	Блок розеток	Rem-16 R-16-7S-A-440-K		ЦМО	шт.	1		
9.	Блок розеток	NR-PDU8-18U		NegoRack	шт.	1		
10.	Шкаф телекоммуникационный	ШТК-М-18.6.8-1ААА-9005		ЦМО	шт.	1		
11.	Источник бесперебойного питания	Smart-UPS SUA5000RMI5U		APC	шт.	1		
			МАТЕРИАЛЫ					
1.	Кабель	NKL 4100C-OR		Nikomax	м.	1033		
2.	Кабель	ВВГнг(А)-LSLTх 3х1,5		г. Чехов ООО «СегментЭнерго»	м.	37		
3.	Кабель HDMI 1.4 длина 3 м	WH-111		LAZSO	шт.	2		
4.	Кабель-канал	25х16		—	м.	188		
5.	Кабель-канал	40х25		—	м.	34		
6.	Кронштейн	VESA		—	шт.	2		
7.	Коннектор	RG45		—	шт.	59		
8.	Защитный колпачак для RG45	—		—	шт.	59		
9.	Мастика терморасширяющаяся огнезащитная для кабельных проходок	МТО		—	кг.	10		
10.	Труба металлическая тонкостенная	ф 20		—	м.	27		
11.	Коробка монтажная	DH-PFA121		Dahua	шт.	19		

Согласовано

Взам. инв. №

Подп. и дата

Инв. № подл.

Изм.	Кол.уч.	Лист	№ док.	Подп.	Дата
ГИП		----------			08.2019
Проверил		----------			08.2019
Исполнил		----------			08.2019

Стадия	Лист	Листов
Р	1.1	2

Спецификация оборудования и материалов.

Поз.	Наименование и техническая характеристика	Тип, марка, обозначение документа, опросного листа	Код продукции	Завод изготовитель	Единица измерения	Количество	Масса единицы кг	Примечание
12.	Выключатель автоматический 1-полюсной С 16А	SH201L или аналог		—	шт.	1		

Согласовано

Взам. инв. №

Подп. и дата

Инв. № подл.

Изм.	Кол.уч.	Лист	№ док.	Подп.	Дата

ТАМОЖЕННЫЙ СОЮЗ
ДЕКЛАРАЦИЯ О СООТВЕТСТВИИ

Заявитель, Общество с ограниченной ответственностью "Север ЦСБ",
ОГРН: 1157847040218

Адрес: 195009, РОССИЯ, г. Санкт-Петербург, Свердловская наб., д. 4, Лит. А, пом. 1-Н
Телефон: +78125423948, Факс: +78125423948, E-mail: buhspb@dssl.ru

в лице Генерального директора ООО "Север ЦСБ" Маулини Юлии Викторовны, действующего на основании Устава.

заявляет, что Системы охранной видеорегистрации на основе видеорегистраторов, IP-видеосерверов и систем на базе плат видеозахвата, торговой марки "TRASSIR", модели (см. Приложение № 1).

изготовитель Общество с ограниченной ответственностью "Север ЦСБ",
Адрес: 195009, РОССИЯ, г. Санкт-Петербург, Свердловская наб., д. 4, Лит. А, пом. 1-Н
Код ТН ВЭД 8521900009
Серийный выпуск, Технические условия ТУ 4372-002-88448406-2012 "Системы охранной видеорегистрации на основе видеорегистраторов, IP-видеосерверов и систем на базе плат видеозахвата, торговой марки "TRASSIR"".

соответствует требованиям

ТР ТС 004/2011 "О безопасности низковольтного оборудования",
ТР ТС 020/2011 "Электромагнитная совместимость технических средств"

Декларация о соответствии принята на основании

Протокол испытаний № 2907-001/1017И от 29.07.2015 г. – ООО "Испытательный центр "Станкотест", 153032, г. Иваново, ул. Станкостроителей, д. 1.

Дополнительная информация

Условия хранения продукции в соответствии с ГОСТ 15150-69. Условия хранения конкретного изделия, срок хранения (службы) указываются в прилагаемой к продукции товаросопроводительной и/или эксплуатационной документации.

Декларация о соответствии действительна с даты регистрации по 28.07.2020 включительно

(подпись)

М.П.

Маулини Юлия Викторовна

(инициалы и фамилия руководителя организации-заявителя или физического лица, зарегистрированного в качестве индивидуального предпринимателя)

Сведения о регистрации декларации о соответствии:

Регистрационный номер декларации о соответствии: ТС N RU Д-RU.АИ30.В.04908

Дата регистрации декларации о соответствии: 10.08.2015

КОПИЯ ВЕРНА
Генеральный директор
Маулини Ю. В.

ЕВРАЗИЙСКИЙ ЭКОНОМИЧЕСКИЙ СОЮЗ

ЕАС

СЕРТИФИКАТ СООТВЕТСТВИЯ

№ ЕАЭС RU C-CN.АЯ46.В.01957/19

Серия RU № 0136995

ОРГАН ПО СЕРТИФИКАЦИИ Орган по сертификации "РОСТЕСТ- Москва" Акционерного общества "Региональный орган по сертификации и тестированию"
Место нахождения (адрес юридического лица): 117418, Российская Федерация, город Москва, Нахимовский проспект, дом 31
Аттестат аккредитации № RA.RU.10АЯ46 срок действия с 27.04.2015
Телефон: +7(495)668-27-42 Адрес электронной почты: info@rostest.ru

ЗАЯВИТЕЛЬ ОБЩЕСТВО С ОГРАНИЧЕННОЙ ОТВЕТСТВЕННОСТЬЮ "ТР-ЛИНК"
Место нахождения (адрес юридического лица): 107023, Россия, город Москва, улица Электрозаводская, дом 27, строение 7, пом V комн 2,3,7-13
ОГРН 1097746678435.
Телефон: +74952285566 Адрес электронной почты: feedback.ru@tp-link.com

ИЗГОТОВИТЕЛЬ "TP-LINK TECHNOLOGIES CO., LTD."
Место нахождения (адрес юридического лица) и адрес (адреса) места осуществления деятельности по изготовлению продукции: Китай, South Building, No.5 Keyuan Road, Central Zone, Science & Technology Park, Nanshan, Shenzhen

ПРОДУКЦИЯ Коммутаторы торговой марки "TP-Link", модели (согласно приложению бланк №0639285, всего 44 позиции). Продукция изготовлена в соответствии с Директивой 2014/35/EU ЕВРОПЕЙСКОГО ПАРЛАМЕНТА И СОВЕТА от 26 февраля 2014 г. «О гармонизации законодательств государств-членов в области размещения на рынке электрооборудования, предназначенного для использования в определенных пределах напряжения», Директивой 2014/30/EU ЕВРОПЕЙСКОГО ПАРЛАМЕНТА И СОВЕТА от 26 февраля 2014 г. «О гармонизации законодательств государств-членов ЕС в области электромагнитной совместимости».
Серийный выпуск.

КОД ТН ВЭД ЕАЭС 8517 62 000 3

СООТВЕТСТВУЕТ ТРЕБОВАНИЯМ
ТР ТС 004/2011 "О безопасности низковольтного оборудования"
ТР ТС 020/2011 "Электромагнитная совместимость технических средств"

СЕРТИФИКАТ СООТВЕТСТВИЯ ВЫДАН НА ОСНОВАНИИ Протокола испытаний № 400039 от 16.01.2019, выданного ФЕДЕРАЛЬНЫМ БЮДЖЕТНЫМ УЧРЕЖДЕНИЕМ "ГОСУДАРСТВЕННЫЙ РЕГИОНАЛЬНЫЙ ЦЕНТР СТАНДАРТИЗАЦИИ, МЕТРОЛОГИИ И ИСПЫТАНИЙ В Г. МОСКВЕ И МОСКОВСКОЙ ОБЛАСТИ" (регистрационный номер аттестата аккредитации RA.RU.21А365); Протокола испытаний № 247-19/430 от 04.01.2019, выданного Испытательной лабораторией Федерального бюджетного учреждения "Государственный региональный центр стандартизации, метрологии и испытаний в г. Москве и Московской области" (регистрационный номер аттестата аккредитации РОСС RU.0001.21ГА31). Акт анализа состояния производства органа по сертификации "РОСТЕСТ-Москва" № 190206-056/240 от 14.02.2019. Техническое досье, состоящее из документов, содержащих доказательства соответствия продукции требованиям технических регламентов.
Схема сертификации: 1с

ДОПОЛНИТЕЛЬНАЯ ИНФОРМАЦИЯ Сведения о стандартах, в результате применения которых на добровольной основе обеспечивается соблюдение требований технического регламента, указаны в приложении бланк №0639286, всего 6 позиций. Срок службы и условия хранения продукции указаны в технической документации.

СРОК ДЕЙСТВИЯ С 15.02.2019 **ПО** 14.02.2024 **ВКЛЮЧИТЕЛЬНО**

Руководитель (уполномоченное лицо) органа по сертификации (подпись) Грищенко Альмира Ахтямовна (Ф.И.О.)

М.П.

Орган по сертификации «Ростест-Москва» RA.RU.10АЯ46

Эксперт (эксперт-аудитор) (эксперты (эксперты-аудиторы)) (подпись) Люминарская Светлана Андреевна (Ф.И.О.)

АО «Опцион», Москва, 2018 г., «Б». Лицензия № 05-05-09/003 ФНС РФ. ТЗ № 861. Тел.: (495) 726-47-42, www.opcion.ru

ЕВРАЗИЙСКИЙ ЭКОНОМИЧЕСКИЙ СОЮЗ

ПРИЛОЖЕНИЕ

К СЕРТИФИКАТУ СООТВЕТСТВИЯ № ЕАЭС RU C-CN.АЯ46.В.01957/19

Серия RU № 0639285

Перечень продукции, на которую распространяется действие сертификата соответствия

Код (коды) ТН ВЭД ТС	Наименование, типы, марки, модели продукции, составные части изделия или комплекса
	Коммутаторы торговой марки "TP-Link", модели:
	T3700G-52TQ, T2700G-52PQ, T2700G-52TQ, T2700G-28PQ, T2600G-28PS, T2500G-10MPS, T1700G-52PQ, T1700G-28PQ, T1700-52TQ, T1750MG-12PQ, T1750MG-28PQ, T2700G-28SQ, T2700-28TCT, T2700G-28TQ, T3700G-28TQ, T2600G-52TS, T2600G-28TS, T1600G-52TS, T1600G-28TS, T1600G-52PS, T1600G-28PS, T1500-28PCT, T1700G-28TQ, T1500-18TC, T1500-28TC, T1500G-10MPS, T1500G-10PS, T1500G-8T, T1600G-18TS, T1700X-16TS, T2500-28TC, T2500-52TS, T2500G-10TS, T2600G-12SC, T2600G-18TS, T2600G-28MPS, T2705G-28SQ, T2710G-28TQ, T2710G-52TQ, T3710G-28TQ, T3710G-52TQ, T2600G-28SQ, T1700X-8T, T2600G-52PS

Руководитель (уполномоченное лицо) органа по сертификации _____ (подпись) Гриценко Альмира Ахтямовна (Ф.И.О.)

М.П.

Эксперт (эксперт-аудитор) (эксперты (эксперты-аудиторы)) _____ (подпись) Люминарская Светлана Андреевна (Ф.И.О.)

Орган по сертификации «Ростест-Москва» RA.RU.10АЯ46

АО «Опцион», Москва, 2018 г., «Б». Лицензия № 05-05-09/003 ФНС РФ. ТЗ № 861. Тел.: (495) [illegible] www.opcion.ru

ЕВРАЗИЙСКИЙ ЭКОНОМИЧЕСКИЙ СОЮЗ

ПРИЛОЖЕНИЕ

К СЕРТИФИКАТУ СООТВЕТСТВИЯ № ЕАЭС RU C-CN.АЯ46.В.01957/19

Серия RU № 0639286

Сведения о национальных стандартах (сводах правил), применяемых на добровольной основе для соблюдения требований технических регламентов

Обозначение национального стандарта или свода правил	Наименование национального стандарта или свода правил	Подтверждение требованиям национального стандарта или свода правил
ГОСТ IEC 60950-1-2014	"Оборудование информационных технологий. Требования безопасности. Часть 1. Общие требования"	
ГОСТ IEC 62311-2013	"Оценка электронного и электрического оборудования в отношении ограничений воздействия на человека электромагнитных полей (0 Гц – 300 ГГц)"	
ГОСТ 30805.22-2013 (CISPR 22:2006)	"Совместимость технических средств электромагнитная. Оборудование информационных технологий. Радиопомехи индустриальные. Нормы и методы измерений"	разделы 4 - 6
ГОСТ CISPR 24-2013	"Совместимость технических средств электромагнитная. Оборудование информационных технологий. Устойчивость к электромагнитным помехам. Требования и методы испытаний"	раздел 5
ГОСТ 30804.3.2-2013 (IEC 61000-3-2:2009)	"Совместимость технических средств электромагнитная. Эмиссия гармонических составляющих тока техническими средствами с потребляемым током не более 16 А (в одной фазе). Нормы и методы испытаний"	раздел 5 и 7
ГОСТ 30804.3.3-2013 (IEC 61000-3-3:2008)	"Совместимость технических средств электромагнитная. Ограничение изменений напряжения, колебаний напряжения и фликера в низковольтных системах электроснабжения общего назначения. Технические средства с потребляемым током не более 16 А (в одной фазе), подключаемые к электрической сети при несоблюдении определенных условий подключения. Нормы и методы испытаний"	раздел 5

Руководитель (уполномоченное лицо) органа по сертификации _____ (подпись) Грищенко Альмира Ахтямовна (Ф.И.О.)

М.П.

Эксперт (эксперт-аудитор) (эксперты (эксперты-аудиторы)) _____ (подпись) Люминарская Светлана Андреевна (Ф.И.О.)

Орган по сертификации «Ростест-Москва» RA.RU.10АЯ46

АО «Опцион», Москва, 2018 г., «Б». Лицензия № 05-05-09/003 ФНС РФ, ТЗ № 861. Тел.: (495) 726-47-42, www.opcion.ru

ТАМОЖЕННЫЙ СОЮЗ

ПРИЛОЖЕНИЕ № 1 лист 1

К ДЕКЛАРАЦИИ О СООТВЕТСТВИИ ТС N RU Д-RU.АИ30.В.04908

Перечень продукции, на которую распространяется действие декларации о соответствии

Код ТН ВЭД ТС	Наименование, типы, марки, модели однородной продукции, составные части изделия или комплекса	Обозначение документации, по которой выпускается продукция
8521900009	Системы охранной видеорегистрации на основе видеорегистраторов, IP-видеосерверов и систем на базе плат видеозахвата, торговой марки "TRASSIR", модели:	
	TRASSIR Lanser; TRASSIR Lanser 960H-1; TRASSIR Lanser 960H-4; TRASSIR Lanser 960H-4 3.5; TRASSIR Lanser 960H-8 Hybrid; TRASSIR Lanser 960H-16 Hybrid; TRASSIR Lanser IP-4P; TRASSIR Lanser 1080P-4 ATM; TRASSIR Lanser 1080P-8; TRASSIR Lanser 1080P-16; TRASSIR Lanser 960H Hybrid 8HDD; TRASSIR Lanser 1080P Hybrid 8HDD; TRASSIR Lanser 1080P 8HDD; TRASSIR Client 2; TRASSIR MiniClient; TRASSIR Cloud Server; TRASSIR MiniNVR; TRASSIR MiniNVR AnyIP 4; TRASSIR MiniNVR AnyIP 9; TRASSIR MiniNVR AF 16; TRASSIR MiniNVR AF 16 RE; TRASSIR MiniNVR AnyIP 16; TRASSIR MiniNVR AnyIP 16 RE; TRASSIR MiniNVR AF 16-4P; TRASSIR MiniNVR AnyIP 4-4P; TRASSIR MiniNVR AnyIP 9-4P; TRASSIR MiniNVR AnyIP 16-4P; TRASSIR DuoStation; TRASSIR DuoStation AnyIP 16; TRASSIR DuoStation AnyIP 16 RE;	

М.П.

Заявитель

подпись

Маулини Юлия Викторовна

инициалы, фамилия

КОПИЯ ВЕРНА
ГЕНЕРАЛЬНЫЙ ДИРЕКТОР
ЕЛЕЦКИЙ Г. С.

ТАМОЖЕННЫЙ СОЮЗ

ПРИЛОЖЕНИЕ № 1 лист 2

К ДЕКЛАРАЦИИ О СООТВЕТСТВИИ ТС N RU Д-RU.АИ30.В.04908

Код ТН ВЭД ТС	Наименование, типы, марки, модели однородной продукции, составные части изделия или комплекса	Обозначение документации, по которой выпускается продукция
	TRASSIR DuoStation AF 32; TRASSIR DuoStation AF 32 RE; TRASSIR DuoStation AnyIP 32; TRASSIR DuoStation AnyIP 24; TRASSIR DuoStation AF 16; TRASSIR DuoStation Pro; TRASSIR DuoStation AF 16-16P; TRASSIR DuoStation AF 32-16P; TRASSIR DuoStation AnyIP 16-16P; TRASSIR DuoStation AnyIP 24-16P; TRASSIR DuoStation AnyIP 32-16P; TRASSIR DuoStation AnyIP 32 RE; TRASSIR QuattroStation; TRASSIR QuattroStation PRO; TRASSIR UltraStation; TRASSIR UltraStation 39 Tb; TRASSIR UltraStation 16/3; TRASSIR UltraStation 16/3 SE; TRASSIR UltraStation 52 Tb; TRASSIR UltraStation 16/4; TRASSIR UltraStation 16/4 SE; TRASSIR UltraStation 63 Tb; TRASSIR UltraStation 24/3; TRASSIR UltraStation 24/3 SE; TRASSIR UltraStation 84 Tb; TRASSIR UltraStation 24/4; TRASSIR UltraStation 24/4 SE; TRASSIR UltraStation 24/6; TRASSIR UltraStation 36/6 SE AnyIP 128; TRASSIR UltraStorage; TRASSIR UltraStorage 16/3; TRASSIR UltraStorage 16/4; TRASSIR UltraStorage 24/4; TRASSIR UltraStorage 24/6; TRASSIR UltraStorage 24/6 SE; TRASSIR MiniNVR Hybrid 12; TRASSIR MiniNVR Hybrid 18; TRASSIR DuoStation Hybrid 32;	

М.П.

Заявитель

подпись

Маулини Юлия Викторовна

инициалы, фамилия

КОПИЯ ВЕРНА

ТАМОЖЕННЫЙ СОЮЗ

ПРИЛОЖЕНИЕ № 1 лист 3

К ДЕКЛАРАЦИИ О СООТВЕТСТВИИ ТС N RU Д-RU.АИ30.В.04908

Код ТН ВЭД ТС	Наименование, типы, марки, модели однородной продукции, составные части изделия или комплекса	Обозначение документации, по которой выпускается продукция
	TRASSIR DuoStation AF 32 Hybrid; TRASSIR x Absolute; TRASSIR x Nexus. TRASSIR Absolute; TRASSIR Nexus; TRASSIR Absolute 960H; TRASSIR Nexus 960H.	

М.П. Заявитель

подпись

Маулини Юлия Викторовна

инициалы, фамилия

КОПИЯ ВЕРНА
ГЕНЕРАЛЬНЫЙ ДИРЕКТОР
ЕЛЕЦЕНОК Г С

СИСТЕМА СЕРТИФИКАЦИИ ГОСТ Р

ФЕДЕРАЛЬНОЕ АГЕНТСТВО ПО ТЕХНИЧЕСКОМУ РЕГУЛИРОВАНИЮ И МЕТРОЛОГИИ

Добровольная сертификация

СЕРТИФИКАТ СООТВЕТСТВИЯ

№ РОСС RU.АЮ64.Н08459

Срок действия с 25.10.2016 **по** 24.10.2019

№ 2091381

ОРГАН ПО СЕРТИФИКАЦИИ продукции и услуг «Полисерт» АНО по сертификации «Электросерт». Место нахождения: 129226, Российская Федерация, г. Москва, ул.Сельскохозяйственная, дом 12а. Фактический адрес: 129110, Российская Федерация, г. Москва, ул. Щепкина, дом 47, стр.1. Телефон:(495)995-10-26, факс: (495) 995-10-26. Адрес электронной почты: info@certif.ru. Аттестат аккредитации № RA.RU.10АЮ64 от 21.07.2015 выдан Федеральной службой по аккредитации.

ПРОДУКЦИЯ Короба и миниканалы из электроизоляционного материала (композиция ПВХ) для электромонтажных работ серий In-liner Classic и In-liner FRONT и аксессуары к ним торговой марки ДКС
Серийный выпуск
по ТУ 3449-009-47022248-2010

код ОК 005 (ОКП): 34 4961

СООТВЕТСТВУЕТ ТРЕБОВАНИЯМ НОРМАТИВНЫХ ДОКУМЕНТОВ
ТУ 3449-009-47022248-2010

код ТН ВЭД России: 3925 90 200 0

ИЗГОТОВИТЕЛЬ АО «Диэлектрические кабельные системы». Адрес: 170017, Россия, г. Тверь, ул. Бочкина, д. 15. ИНН: 6905062011.

СЕРТИФИКАТ ВЫДАН АО «Диэлектрические кабельные системы». Адрес: 170017, Россия, г. Тверь, ул. Бочкина, д. 15. Телефон: (4822) 33-28-81. Факс: (4822) 33-28-84. Адрес электронной почты: tver@dkc.ru. ИНН: 6905062011, ОКПО: 47022248.

НА ОСНОВАНИИ Протоколов испытаний №№ 4680-5175-16, 4681-5173-16, 4682-5174-16 от 19.10.2016. Испытательная лаборатория «ИЛ БТ» ООО «Испытательная лаборатория электротехнической продукции ЭМС», аттестат аккредитации RA.RU.21МЛ31 от 04.04.2016. Адрес: 115477, г. Москва, ул. Кантемировская, д. 58 а,
Сертификата соответствия № С-RU.АЮ64.В.00208 от 22.10.2015 ОС продукции и услуг «Полисерт» АНО «Электросерт», аттестат аккредитации № RA.RU.10АЮ64 от 21.07.2015, адрес: 129226, г. Москва, ул. Сельскохозяйственная, дом 12а

ДОПОЛНИТЕЛЬНАЯ ИНФОРМАЦИЯ Схема сертификации 3

М.П.

Руководитель органа _____ (подпись) А.И. Мальцев (инициалы, фамилия)

Эксперт _____ (подпись) А.Р. Эмирджанов (инициалы, фамилия)

Сертификат не применяется при обязательной сертификации

ЗАО «ОПЦИОН», Москва, 2016, «В» лицензия № 05-05-09/003 ФНС РФ, тел. (495) 726 4742, www.opcion.ru

ТАМОЖЕННЫЙ СОЮЗ

ЕАС

СЕРТИФИКАТ СООТВЕТСТВИЯ

№ ТС BY/112 02.01. 002 01813

Серия BY № 0058986

ОРГАН ПО СЕРТИФИКАЦИИ

Научно-производственное республиканское унитарное предприятие "Белорусский государственный институт стандартизации и сертификации"; место нахождения: Республика Беларусь, 220113, г. Минск, ул. Мележа, 3, к. 406; фактический адрес: Республика Беларусь, 220113, г. Минск, ул. Мележа, 3; тел.: (+375 17) 237 14 21; факс: (+375 17) 262 16 23; e-mail: belgiss@mail.belpak.by; аттестат аккредитации: BY/112 002.03 от 03.06.1993, Республиканское унитарное предприятие "Белорусский государственный центр аккредитации"

ЗАЯВИТЕЛЬ

Иностранное общество с ограниченной ответственностью "ЦМО" (ИООО "ЦМО"); сведения о регистрации: Свидетельство о государственной регистрации № 800008148 выдано Минским облисполкомом 14 августа 2009 г.; место нахождения: Республика Беларусь, 223051, Минская обл., Минский район, аг. Колодищи, ул. Минская, д. 67А; фактический адрес: Республика Беларусь, 223051, Минская обл., Минский район, аг. Колодищи, ул. Минская, д. 67А; тел.: (+375 17) 508 12 62; факс: (+375 17) 508 12 66; e-mail: info@cmo.ru

ИЗГОТОВИТЕЛЬ

Иностранное общество с ограниченной ответственностью "ЦМО" (ИООО "ЦМО")
Республика Беларусь, 223051, Минская обл, Минский район, аг. Колодищи, ул. Минская, 67А

ПРОДУКЦИЯ

Блоки силовых розеток 32А: R-32-6S-A-440-K, R-32-8S-I-440-K, R-32-3C13-3C19-A-Am-440-K, R-32-7S-Am-440-K, R-32-6C19-I-440-K, R-32-5C19-A-440-K, R-32-12C13-I-440-K, R-32-2S-3C19-A-I-440-K, R-32-3S-5C13-A-440-K, R-32-6C19-Am-440-K, R-32-20S-I-1420-K, R-32-20S-A-I-1420-K, R-32-10S-10C19-I-1420-K, R-32-10S-20C13-A-1420-K, R-32-14C13-10C19-A-1420-K, R-32-2x(12S-A-Am)-1820-K, R-32-24S-A-Am-1820-K, R-32-24S-Am-1820-K, R-32-10S-10C13-10C19-A-Am-1820-K, R-32-2x(10S-6C19-A-Am)-1820-K,
ТУ BY 800008148.012-2015, серийный выпуск

КОД ТН ВЭД ТС

8544 42 900 9, 8536 90 850 0

СООТВЕТСТВУЕТ ТРЕБОВАНИЯМ

ТР ТС 004/2011 «О безопасности низковольтного оборудования»;
ГОСТ Р 51322.1-2011, ГОСТ 12.2.007.0-75;
ТР ТС 020/2011 "Электромагнитная совместимость технических средств;
СТБ IEC 61000-6-1-2011, СТБ IEC 61000-6-3-2012

СЕРТИФИКАТ ВЫДАН НА ОСНОВАНИИ

Акт анализа состояния производства от 22.09.2015;
Протоколы испытаний №№ 26106 ЭБ, 26107 ЭБ, 26044 ЭБ от 20.08.2015; 26073 ЭМС - 26075 ЭМС от 11.08.2015; Испытательный центр БелГИСС, Республика Беларусь, аттестат аккредитации BY/112 02.1.0.0085 от 01.09.1995 (срок действия с 01.12.2014 по 01.12.2019)

ДОПОЛНИТЕЛЬНАЯ ИНФОРМАЦИЯ

Средний срок службы блоков силовых розеток до списания (замены) - не менее 5 лет

СРОК ДЕЙСТВИЯ С 12.10.2015 ПО 11.10.2020 ВКЛЮЧИТЕЛЬНО

№ 11

Руководитель (уполномоченное лицо) органа по сертификации — подпись — И.И. Осмола (инициалы, фамилия)

Эксперт (эксперт-аудитор) (эксперты (эксперты-аудиторы)) — подпись — И.В. Ковалёва (инициалы, фамилия)

Бланк изготовлен РУП "Бобруйская укрупненная типография им. А.Т.Непогодина"

Seagate

Seagate Technology (Marlow) Ltd
Atlas House
Third Avenue
Globe Park
Marlow, Bucks, SL7 1EY
United Kingdom

44 (0) 1628 890366 tel
44 (0) 1628 890660 fax

Информационное письмо

Настоящим письмом Корпорация ***«Seagate Technology Ltd.»*** сообщает что согласно «Номенклатуре продукции и услуг (работ), в отношении которых законодательными актами Российской федерации предусмотрена их обязательная сертификация», введенной в действие с 30 июля 2002 года постановлением Госстандарта России №64 с внесением изменений и дополнений, утвержденных приказом Федерального агентства по техническому управлению и метрологии от 22.07.2004г. №7 и от 08.02.2006г. №267, **не подлежат обязательной сертификации** в Системе сертификации ГОСТ Р встраиваемые элементы персональных компьютеров (с напряжением питания менее 40В, не имеющие возможности подключения к электрической сети питания напряжением 220/110 В), в том числе и **жесткие диски Seagate и Maxtor**.

Таким образом указанная продукция не является объектом обязательной сертификации в системе сертификации ГОСТ Р и предоставление сертификата соответствия на данную продукцию не требуется.

Seagate

Seagate Technology (Marlow) Ltd
Atlas House
Third Avenue
Globe Park
Marlow, Bucks, SL7 1EY
United Kingdom

Tel: +44 (0) 1628 890366
Fax: +44 (0) 1628 890660

RUSSIAN FEDERATION

№ 0020288

ПБ

СИСТЕМА ДОБРОВОЛЬНОЙ СЕРТИФИКАЦИИ ПОЖАРНОЙ БЕЗОПАСНОСТИ

№ РОСС RU.31653.04СПБ0 в едином реестре зарегистрированных систем добровольной сертификации

СЕРТИФИКАТ СООТВЕТСТВИЯ

№ РОСС RU.31653.04СПБ0.327
(номер сертификата соответствия)

ЗАЯВИТЕЛЬ
(наименование и местоположение заявителя)

Общество с ограниченной ответственностью «Тайле Рус»
ОГРН: 1067746636583, ИНН: 7715603560
127410, Российская Федерация, город. Москва, Алтуфьевское шоссе, дом 41
телефон: +7 (495) 710-71-25, email: office@tayle.ru

ИЗГОТОВИТЕЛЬ
(наименование и местоположение изготовителя продукции)

NIKOMAX Limited,
4F., No.607, Ruiguang Rd., Neihu Dist., Taipei City 11492, Taiwan (R.O.C.)
телефон: +49 231 98983437, email: info@nikomax.tw

ОРГАН ПО СЕРТИФИКАЦИИ
(наименование и местоположение органа по сертификации, выдавшего сертификат соответствия)

Общество с ограниченной ответственностью «Сертификат РБ»
Российская Федерация, Республика Башкортостан, 450027,
г. Уфа, ул. Индустриальное шоссе, дом 112/1, офис 408,
тел.: +7 (347) 248-29-11, +7 (347) 246-51-32, факс: +7 (347) 246-51-32,
email: 2482911@mail.ru. Аттестат аккредитации № РОСС RU.31653.04СПБ0

ПОДТВЕРЖДАЕТ, ЧТО ПРОДУКЦИЯ
(информация об объекте сертификации, позволяющая идентифицировать объект)

Кабели связи симметричной парной скрутки, торговой марки NIKOLAN, не распространяющие горение, в защитных оболочках из поливинилхлорида и малодымного, не содержащего галогены «LSZH» пластиката, с медными проводниками с сечением от 0,1 до 0,5 мм2, общим количеством от 1 до 100 пар, на номинальное напряжение до 50 В. Приложение № 1

код ОКПД 2
35 74 00

код ТН ВЭД
8544 49 200 0

СООТВЕТСТВУЕТ ТРЕБОВАНИЯМ
(наименование стандартов, правил, условий договоров, на соответствие которого (которых) производилась сертификация)

ГОСТ 31565-2012 Кабельные изделия. Требования пожарной безопасности. Для кабеля с индексом нг(А)-HFLTx класс пожарной опасности - П1б.8.1.1.1; для кабеля с индексом нг(А) класс пожарной опасности - П1б.8.2.5.4. Согласно приложениям № 2-3

ПРОВЕДЕННЫЕ ИССЛЕДОВАНИЯ (ИСПЫТАНИЯ) И ИЗМЕРЕНИЯ

Протокол испытаний № 2703-ИТЛ/ПБ-2018 от 13.08.2018, № 2704-ИТЛ/ПБ-2018 от 13.08.2018, № 2705-ИТЛ/ПБ-2018 от 13.08.2018, № 2706-ИТЛ/ПБ-2018 от 13.08.2018 Испытательная лаборатория ООО «ПромТехСтандарт» аттестат аккредитации № РОСС RU.31653.04СПБ0.ИЛ01 выдан 04.04.2017

ПРЕДСТАВЛЕННЫЕ ДОКУМЕНТЫ
(документы представленные заявителем в орган по сертификации в качестве доказательства соответствия продукции требованиям нормативных документов)

СРОК ДЕЙСТВИЯ СЕРТИФИКАТА СООТВЕТСТВИЯ с 14.08.2018 по 13.08.2021

ОБЩЕСТВО С ОГРАНИЧЕННОЙ ОТВЕТСТВЕННОСТЬЮ «СЕРТИФИКАТ РБ» ОРГАН ПО СЕРТИФИКАЦИИ В ОБЛАСТИ ПОЖАРНОЙ БЕЗОПАСНОСТИ № РОСС RU.31653.04СПБ0 ПБ ДЛЯ СЕРТИФИКАТОВ

Руководитель
(заместитель руководителя)
органа по сертификации
подпись, инициалы, фамилия — А.Ф. Ахметзянов

Эксперт (эксперты)
подпись, инициалы, фамилия — Т.В. Зарипова

АО «Опцион», Москва, 2017 г., «Б». Лицензия № 05-05-09/003 ФНС РФ. ТЗ № 1231. Бланк не является ценной бумагой. Тел.: (495) 726-47-42, www.opcion.ru

RUSSIAN FEDERATION

№ 0020289

ПБ

СИСТЕМА ДОБРОВОЛЬНОЙ СЕРТИФИКАЦИИ ПОЖАРНОЙ БЕЗОПАСНОСТИ

№ РОСС RU.31653.04СПБ0 в едином реестре зарегистрированных систем добровольной сертификации

ПРИЛОЖЕНИЕ № 1

К сертификату соответствия № РОСС RU.31653.04СПБ0.327
(является неотъемлемой частью сертификата соответствия)

Срок действия с 14.08.2018 по 13.08.2021

ОРГАН ПО СЕРТИФИКАЦИИ

№ РОСС RU.31653.04СПБ0
Общество с ограниченной ответственностью «Сертификат РБ»,
Республика Башкортостан, 450027, г. Уфа, ул. Индустриальное шоссе, дом 112/1, офис 408,
тел. : +7 (347) 248-29-11, +7 (347) 246-51-32, факс: +7 (347) 246-51-32, email: 2482911@mail.ru

Перечень продукции, на которую распространяется действие сертификата соответствия

Код ОКПД 2 Код ТН ВЭД	Наименование и обозначение продукции
35 74 00 8544 49 200 0	Кабели связи симметричной парной скрутки торговой марки «NIKOLAN» с оболочкой LSZH, индекс нг(А)-HFLTx, марок:
	NKL 200xC-zz, NKL 204xC-zz, NKL 210xC-zz, NKL 211xC-zz, NKL 214xC-zz, NKL 215xC-zz, NKL 220xC-zz, NKL 224xC-zz, NKL 225xC-zz, NKL 235xC-zz, NKL 230xC-zz, NKL 240xC-zz, NKL 244xC-zz, NKL 245xC-zz, NKL 400xC-zz, NKL 404xC-zz, NKL 410xC-zz, NKL 414xC-zz, NKL 415xC-zz, NKL 420xC-zz, NKL 424xC-zz, NKL 425xC-zz, NKL 430xC-zz, NKL 434xC-zz, NKL 435xC-zz, NKL 436xC-zz, NKL 437xC-zz, NKL 438xC-zz, NKL 440xC-zz, NKL 444xC-zz, NKL 445xC-zz, NKL 910xC-zz, NKL 914xC-zz, NKL 915xC-zz, NKL 920xC-zz, NKL 924xC-zz, NKL 925xC-zz, NKL 930xC-zz, NKL 934xC-zz, NKL 935xC-zz, NKL 936xC-zz, NKL 937xC-zz, NKL 938xC-zz, NKL 944xC-zz, NKL 945xC-zz, NKL 811xC-zz, NKL 511xC-zz, NKL 611xC-zz, NKL 812xC-zz, NKL 512xC-zz,NKL 612xC-zz
	Кабели связи симметричной парной скрутки торговой марки «NIKOLAN» с оболочкой ПВХ, индекс нг(А), марок:
	NKL 200xA-zz, NKL 204xA-zz, NKL 210xA-zz, NKL 211xA-zz, NKL 214xA-zz, NKL 215xA-zz, NKL 220xA-zz, NKL 224xA-zz, NKL 225xA-zz, NKL 235xA-zz, NKL 230xA-zz, NKL 240xA-zz, NKL 244xA-zz, NKL 245xA-zz, NKL 400xA-zz, NKL 404xA-zz, NKL 410xA-zz, NKL 414xA-zz, NKL 415xA-zz, NKL 420xA-zz, NKL 424xA-zz, NKL 425xA-zz, NKL 430xA-zz, NKL 434xA-zz, NKL 435xA-zz, NKL 436xA-zz, NKL 437xA-zz, NKL 438xA-zz, NKL 440xA-zz, NKL 444xA-zz, NKL 445xA-zz, NKL 910xA-zz, NKL 914xA-zz, NKL 915xA-zz, NKL 920xA-zz, NKL 924xA-zz, NKL 925xA-zz, NKL 930xA-zz, NKL 934xA-zz, NKL 935xA-zz, NKL 936xA-zz, NKL 937xA-zz, NKL 938xA-zz, NKL 944xA-zz, NKL 945xA-zz, NKL 811xA-zz, NKL 511xA-zz, NKL 611xA-zz, NKL 812xA-zz, NKL 512xA-zz, NKL 612xA-zz
	где x – длина кабеля, zz – цвет оболочки

Руководитель
(заместитель руководителя)
органа по сертификации
подпись, инициалы, фамилия — А.Ф. Ахметзянов

Эксперт (эксперты)
подпись, инициалы, фамилия — Т.В. Зарипова

АО «Опцион», Москва, 2017 г., «Б». Лицензия № 05-05-09/003 ФНС РФ. ТЗ № 1231. Бланк не является ценной бумагой. Тел.: (495) 726-47-42, www.opcion.ru

RUSSIAN FEDERATION

№ 0020284

ПБ

СИСТЕМА ДОБРОВОЛЬНОЙ СЕРТИФИКАЦИИ ПОЖАРНОЙ БЕЗОПАСНОСТИ

№ РОСС RU.31653.04СПБ0 в едином реестре зарегистрированных систем добровольной сертификации

ПРИЛОЖЕНИЕ № 2

К сертификату соответствия № РОСС RU.31653.04СПБ0.327
(является неотъемлемой частью сертификата соответствия)

Срок действия с 14.08.2018 по 13.08.2021

ОРГАН ПО СЕРТИФИКАЦИИ
№ РОСС RU.31653.04СПБ0
Общество с ограниченной ответственностью «Сертификат РБ»,
Республика Башкортостан, 450027, г. Уфа, ул. Индустриальное шоссе, дом 112/1, офис 408,
тел. : +7 (347) 248-29-11, +7 (347) 246-51-32, факс: +7 (347) 246-51-32, email: 2482911@mail.ru

Перечень продукции, на которую распространяется действие сертификата соответствия

Наименование и обозначение продукции	Обозначение и наименование национального стандарта или свода правил	Подтверждаемые требования национального стандарта или свода правил
Кабели связи симметричной парной скрутки торговой марки «NIKOLAN» с оболочкой ПВХ	ГОСТ IEC 60332-1-2-2011 Испытания электрических и оптических кабелей в условиях воздействия пламени. Часть 1-2. Испытание на нераспространение горения одиночного вертикально расположенного изолированного провода или кабеля. Проведение испытания при воздействии пламенем газовой горелки мощностью 1 кВт с предварительным смешением газов	Предел распространения горения кабельного изделия при одиночной прокладке - ПРГО1
	ГОСТ IEC 60332-3-22-2011 Испытания электрических и оптических кабелей в условиях воздействия пламени. Часть 3-22. Распространение пламени по вертикально расположенным пучкам проводов или кабелей. Категория А	ГОСТ IEC 60332-3-22-2011 Предел распространения горения кабельного изделия при групповой прокладке (категория А) - ПРГП1б

Руководитель
(заместитель руководителя)
органа по сертификации
подпись, инициалы, фамилия — А.Ф. Ахметзянов

Эксперт (эксперты)
подпись, инициалы, фамилия — Т.В. Зарипова

АО «Опцион», Москва, 2017 г., «Б». Лицензия № 05-05-09/003 ФНС РФ, ТЗ № 1231. Бланк не является ценной бумагой. Тел.: (495) 726-47-42, www.opcion.ru

RUSSIAN FEDERATION

№ 0020285

ПБ

СИСТЕМА ДОБРОВОЛЬНОЙ СЕРТИФИКАЦИИ ПОЖАРНОЙ БЕЗОПАСНОСТИ

№ РОСС RU.31653.04СПБ0 в едином реестре зарегистрированных систем добровольной сертификации

ПРИЛОЖЕНИЕ № 3

К сертификату соответствия № РОСС RU.31653.04СПБ0.327
(является неотъемлемой частью сертификата соответствия)

Срок действия с 14.08.2018 по 13.08.2021

ОРГАН ПО СЕРТИФИКАЦИИ

№ РОСС RU.31653.04СПБ0
Общество с ограниченной ответственностью «Сертификат РБ»,
Республика Башкортостан, 450027, г. Уфа, ул. Индустриальное шоссе, дом 112/1, офис 408,
тел. : +7 (347) 248-29-11, +7 (347) 246-51-32, факс: +7 (347) 246-51-32, email: 2482911@mail.ru

Перечень продукции, на которую распространяется действие сертификата соответствия

Наименование и обозначение продукции	Обозначение и наименование национального стандарта или свода правил	Подтверждаемые требования национального стандарта или свода правил
Кабели связи симметричной парной скрутки торговой марки «NIKOLAN» с оболочкой LSZH	ГОСТ IEC 60332-3-22-2011 Испытания электрических и оптических кабелей в условиях воздействия пламени. Часть 3-22. Распространение пламени по вертикально расположенным пучкам проводов или кабелей. Категория А	Предел распространения горения кабельного изделия при групповой прокладке (категория А) - ПРГП1б
	ГОСТ IEC 61034-2-2011 Измерение плотности дыма при горении кабелей в заданных условиях. Часть 2. Метод испытания и требования к нему	Показатель дымообразования при горении и тлении кабельного изделия - ПД1
	ГОСТ 12.1.044-89 (ИСО 4589-84) Система стандартов безопасности труда (ССБТ). Пожаровзрывоопасность веществ и материалов. Номенклатура показателей и методы их определения. п.4.20	Эквивалентный показатель токсичности продуктов горения кабельного изделия - ПТПМ1
	ГОСТ IEC 60754-2-2011 Испытания материалов конструкции кабелей при горении. Определение степени кислотности выделяемых газов измерением pH и удельной проводимости	Показатель коррозийной активности продуктов дымогазовыделения при горении и тлении каждого из полимерных материалов кабельного изделия - ПКА1

Руководитель
(заместитель руководителя)
органа по сертификации
подпись, инициалы, фамилия — А.Ф. Ахметзянов

Эксперт (эксперты)
подпись, инициалы, фамилия — Т.В. Зарипова

АО «Опцион», Москва, 2017 г., «В». Лицензия № 05-05-09/003 ФНС РФ. ТЗ № 1231. Бланк не является ценной бумагой. Тел.: (495) 726-47-42, www.opcion.ru

СИСТЕМА СЕРТИФИКАЦИИ ГОСТ Р

ФЕДЕРАЛЬНОЕ АГЕНТСТВО ПО ТЕХНИЧЕСКОМУ РЕГУЛИРОВАНИЮ И МЕТРОЛОГИИ

Добровольная сертификация

СЕРТИФИКАТ СООТВЕТСТВИЯ

№ РОСС TW.AM05.H00930

Срок действия с 16.05.2019 **по** 15.05.2022

№ 0466712

ОРГАН ПО СЕРТИФИКАЦИИ RA.RU.11AM05

Орган по сертификации продукции ООО "Центр сертификации и экспертизы "Тверьэкс". Адрес: 141006, РОССИЯ, Московская область, г. Мытищи, пр-т Олимпийский, владение 43, стр. 1. Телефон +7-925-636-1225, адрес электронной почты: os-tverex@yandex.ru

ПРОДУКЦИЯ Кабели связи симметричной парной скрутки торговой марки "NIKOLAN", коммутационные соединительные шнуры и кабельные сборки торговой марки "NIKOMAX", марок: приложение бланк № 0072240. Серийный выпуск.

код ОК 27.32.13.150

СООТВЕТСТВУЕТ ТРЕБОВАНИЯМ НОРМАТИВНЫХ ДОКУМЕНТОВ

ГОСТ Р 54429-2011, ГОСТ 18690-2012

код ТН ВЭД

ИЗГОТОВИТЕЛЬ "NIKOMAX Limited". Адрес: 11492, ТАЙВАНЬ (КИТАЙ), 4F., No.607, Ruiguang Rd., Neihu Dist., Taipei City 11492, Taiwan (R.O.C.), телефон/факс: +886 2 7737-7027, адрес электронной почты: info@nikomax.tw.

СЕРТИФИКАТ ВЫДАН ООО "Тайле Рус". ОГРН: 1067746636583, ИНН: 7715603560, КПП: 771501001. Адрес: 127410, РОССИЯ, Москва, Алтуфьевское ш. 41, телефон/факс: (495) 710 – 71 – 25, адрес электронной почты: office@tayle.ru.

НА ОСНОВАНИИ Протокол испытаний № 004/О-16/05/19 от 16.05.2019 года, выданный Испытательной лабораторией "Орион" ООО "Вега" (аттестат аккредитации РОСС RU.31578.04ОЛН0.ИЛ09)

ДОПОЛНИТЕЛЬНАЯ ИНФОРМАЦИЯ

Схема сертификации: 3

М.П.

Руководитель органа _____ подпись А.А. Белянин инициалы, фамилия

Эксперт _____ подпись А.Ю. Батюков инициалы, фамилия

Сертификат не применяется при обязательной сертификации

АО «ОПЦИОН», Москва, 2018, «В» лицензия № 05-05-09/003 ФНС РФ, тел. (495) 726 4742, www.opcion.ru

СИСТЕМА СЕРТИФИКАЦИИ ГОСТ Р

ФЕДЕРАЛЬНОЕ АГЕНТСТВО ПО ТЕХНИЧЕСКОМУ РЕГУЛИРОВАНИЮ И МЕТРОЛОГИИ

№ 0072240

ПРИЛОЖЕНИЕ

К сертификату соответствия № РОСС TW.AM05.H00930

Перечень конкретной продукции, на которую распространяется действие сертификата соответствия

код ОК / код ТН ВЭД	Наименование и обозначение продукции, ее изготовитель	Обозначение документации, по которой выпускается продукция
27.32.13.150	Кабели связи симметричной парной скрутки торговой марки "NIKOLAN", коммутационные соединительные шнуры и кабельные сборки торговой марки "NIKOMAX", марок:	
	Кабели связи симметричной парной скрутки марки: NKL	
	Коммутационные соединительные шнуры, кабельные сборки марок: NMC-PC, NMC-IC, NMC-JC, NMC-SC, NMC-TELCO, NMC-CA	

М.П.

Руководитель органа _____ подпись — А.А. Белянин (инициалы, фамилия)

Эксперт _____ подпись — А.Ю. Батюков (инициалы, фамилия)

АО «ОПЦИОН», Москва, 2018, «В» лицензия № 05-05-09/003 ФНС РФ, тел. (495) 726 4742, www.opcion.ru

ТАМОЖЕННЫЙ СОЮЗ

СЕРТИФИКАТ СООТВЕТСТВИЯ

EAC

№ ТС RU C-RU.AB24.B.04161

Серия RU № 0433353

ОРГАН ПО СЕРТИФИКАЦИИ продукции Общества с ограниченной ответственностью «Сертификация продукции «СТАНДАРТ-ТЕСТ». Место нахождения: 121471, Российская Федерация, город Москва, улица Можайское Шоссе, дом 29. Фактический адрес: 121359, Российская Федерация, город Москва, улица Маршала Тимошенко, дом 4, офис 1; 115280, Российская Федерация, город Москва, улица Ленинская Слобода, дом 21, корпус 1. Телефон: 8 (495) 989-12-49, Факс: 8 (495) 741-59-32, адрес электронной почты: info@standart-test.ru. Аттестат аккредитации регистрационный № RA.RU.11AB24, выдан 17.06.2016 года ФЕДЕРАЛЬНОЙ СЛУЖБОЙ ПО АККРЕДИТАЦИИ «РОСАККРЕДИТАЦИЯ»

ЗАЯВИТЕЛЬ Общество с ограниченной ответственностью «СегментЭнерго»
Основной государственный регистрационный номер: 1125048000340
Место нахождения: Россия, 142300, Московская область, город Чехов, Симферопольское шоссе, дом 2,
Фактический адрес: Россия, 142300, Московская область, город Чехов, Симферопольское шоссе, дом 2
Телефон: +74967270638, Факс: +74967270638, адрес электронной почты: info@segmentenergo.ru

ИЗГОТОВИТЕЛЬ Общество с ограниченной ответственностью «СегментЭнерго»
Место нахождения: Россия, 142300, Московская область, город Чехов, Симферопольское шоссе, дом 2,
Фактический адрес: Россия, 142300, Московская область, город Чехов, Симферопольское шоссе, дом 2.

ПРОДУКЦИЯ Кабели силовые не распространяющие горение с низким дымо и газовыделением и с низкой токсичностью продуктов горения, марок: ВВГнг(А)-LSLTx, ВВГЭнг(А)-LSLTx, ВБШвнг(А)-LSLTx. Серийный выпуск. Продукция изготовлена в соответствии с ТУ 16 -705.496-2011 "Кабели силовые не распространяющие горение с низким дымо и газовыделением и с низкой токсичностью продуктов горения, в том числе огнестойкие"

КОД ТН ВЭД ТС 8544

СООТВЕТСТВУЕТ ТРЕБОВАНИЯМ ТР ТС 004/2011 "О безопасности низковольтного оборудования"

СЕРТИФИКАТ ВЫДАН НА ОСНОВАНИИ Протоколов испытаний №№ 218ТС-08/2016, 219ТС-08/2016 от 29.08.2016 ИЦ ООО "ЕВРОСТАН", аттестат аккредитации № РОСС RU.0001.21AB76 от 07.02.2013 до 28.10.2016. Акта о результатах анализа состояния производства № 4227 от 02.08.2016 органа по сертификации ООО «Сертификация продукции «СТАНДАРТ-ТЕСТ», регистрационный № RA.RU.11AB24, выдан 17.06.2016 года, 121359, Российская Федерация, город Москва, улица Маршала Тимошенко, дом 4, офис 1; 115280, Российская Федерация, город Москва, улица Ленинская Слобода, дом 21, корпус 1.

ДОПОЛНИТЕЛЬНАЯ ИНФОРМАЦИЯ Маркировка единым знаком обращения на рынке. Изображение и размеры в соответствии с Положением о едином знаке обращения продукции на рынке государств - членов Таможенного союза, утвержденным Решением Комиссии Таможенного союза от 15 июля 2011г. №711. Условия хранения продукции в соответствии с ГОСТ 15150-69. Срок хранения (службы) указан в прилагаемой к продукции товаросопроводительной и/или эксплуатационной документации.

СРОК ДЕЙСТВИЯ С 05.09.2016 **ПО** 04.09.2021 **ВКЛЮЧИТЕЛЬНО**

М.П.

Руководитель (уполномоченное лицо) органа по сертификации (подпись) Л.В. Козийчук (инициалы, фамилия)

Эксперт (эксперт-аудитор) (эксперты (эксперты-аудиторы)) (подпись) В.Г. Блохин (инициалы, фамилия)

КОПИЯ ВЕРНА
ГЕНЕРАЛЬНЫЙ ДИРЕКТОР
КЛЕЩЕНОК Г. С.

ТАМОЖЕННЫЙ СОЮЗ

СЕРТИФИКАТ СООТВЕТСТВИЯ

ЕАС

№ ТС RU C-CN.MO10.B.02386

Серия RU № 0640476

ОРГАН ПО СЕРТИФИКАЦИИ Общество с ограниченной ответственностью «ЦЕНТР-СТАНДАРТ». Место нахождения: 119119, Российская Федерация, город Москва, Ленинский проспект, дом 42, корпус 1-2-3, этаж 1, помещение I, комната 35. Адрес места осуществления деятельности: 117405, Российская Федерация, город Москва, улица Кирпичные Выемки, дом 2, корпус 1, 3-й этаж, комната № 11. Телефон: +7 (495) 664-23-98, адрес электронной почты: info@standart-centr.ru. Аттестат аккредитации регистрационный № RA.RU.11MO10. Дата регистрации аттестата аккредитации: 20.08.2015 года

ЗАЯВИТЕЛЬ Общество с ограниченной ответственностью «ДАХУА ТЕКНОЛОДЖИ РУС».
Основной государственный регистрационный номер: 5157746025355.
Место нахождения: 115280, Российская Федерация, город Москва, улица Ленинская Слобода, дом 19, этаж 5, комната 21
Телефон: 8657187688883, адрес электронной почты: info@komponenta.ru

ИЗГОТОВИТЕЛЬ «ZHEJIANG DAHUA VISION TECHNOLOGY CO., LTD».
Место нахождения: КИТАЙ, No.1199, Bin'an Road, Binjiang District, 310053 Hangzhou

ПРОДУКЦИЯ Видеокамеры торговой марки «Dahua» (смотри приложение - бланк № 0450210).
Продукция изготовлена в соответствии с Директивой 2014/30/ЕС «Электромагнитная совместимость».
Серийный выпуск

КОД ТН ВЭД ТС 8525 80 190 0, 8525 80 990 9

СООТВЕТСТВУЕТ ТРЕБОВАНИЯМ Технического регламента Таможенного союза ТР ТС 020/2011 "Электромагнитная совместимость технических средств"

СЕРТИФИКАТ ВЫДАН НА ОСНОВАНИИ протокола испытаний № 1130/8ИЛПМ-2017 от 04.12.2017 года, выданного испытательным центром Общества с ограниченной ответственностью "ПРОММАШ ТЕСТ", аттестат аккредитации регистрационный номер RA.RU.21ВС05; акта анализа состояния производства от 27.11.2017 года органа по сертификации продукции Общества с ограниченной ответственностью «ЦЕНТР-СТАНДАРТ»; руководства по эксплуатации; паспорта.

Схема сертификации: 1с

ДОПОЛНИТЕЛЬНАЯ ИНФОРМАЦИЯ Срок службы, срок и условия хранения указаны в эксплуатационной документации, приложенной к изделию. Стандарт, обеспечивающий соблюдение требований Технического регламента Таможенного союза ТР ТС 020/2011 "Электромагнитная совместимость технических средств": ГОСТ CISPR 24-2013 «Совместимость технических средств электромагнитная. Оборудование информационных технологий. Устойчивость к электромагнитным помехам. Требования и методы испытаний».

СРОК ДЕЙСТВИЯ С 04.12.2017 **ПО** 03.12.2020 **ВКЛЮЧИТЕЛЬНО**

М.П.

Руководитель (уполномоченное лицо) органа по сертификации _____ (подпись) Е.Н. Ушаков (инициалы, фамилия)

Эксперт (эксперт-аудитор) (эксперты (эксперты-аудиторы)) _____ (подпись) В.А. Туканов (инициалы, фамилия)

КОПИЯ ВЕРНА
ГЕНЕРАЛЬНЫЙ ДИРЕКТОР
КЛЕЩЕНОК Г.С.

Бланк изготовлен ЗАО "ОПЦИОН", www.opcion.ru (лицензия № 05-05-09/003 ФНС РФ), тел. (495) 726 4742, Москва, 2013

ТАМОЖЕННЫЙ СОЮЗ

ПРИЛОЖЕНИЕ

К СЕРТИФИКАТУ СООТВЕТСТВИЯ №ТС RU C-CN.MO10.B.02386

Серия RU № 0450210

КОД ТН ВЭД ТС	Наименование, типы, марки, модели однородной продукции, составные изделия или комплекса	Обозначение документации, в соответствии с которой выпускается продукция
8525 80 190 0, 8525 80 990 9	Видеокамеры торговой марки «Dahua»:	Директивой 2014/30/ЕС «Электромагнитная совместимость»
	моделей: IPC-HF81230EP, DHI-IPC-HFW2531TP-ZS, DH-IPC-HFW2531TP-ZS, IPC-HFW2531TP-ZS, DHI-IPC-HFW2431TP-ZS, DH-IPC-HFW2431TP-ZS, IPC-HFW2431TP-ZS, DHI-IPC-HFW2231TP-ZS, DH-IPC-HFW2231TP-ZS, IPC-HFW2231TP-ZS, DHI-IPC-HFW2231TP-VFS, DH-IPC-HFW2231TP-VFS, IPC-HFW2231TP-VFS, DHI-IPC-HFW5231EP-ZE, DH-IPC-HFW5231EP-ZE, IPC-HFW5231EP-ZE, DHI-IPC-HFW1230SP-0280B, DH-IPC-HFW1230SP-0280B, IPC-HFW1230SP-0280B, DHI-IPC-HFW1230SP-0360B, DH-IPC-HFW1230SP-0360B, IPC-HFW1230SP-0360B, DHI-IPC-HDW1230SP-0280B, DH-IPC-HDW1230SP-0280B, IPC-HDW1230SP-0280B, DHI-IPC-HDW1230SP-0360B, DH-IPC-HDW1230SP-0360B, IPC-HDW1230SP-0360B, DHI-IPC-HFW5221EP-Z-IRA-4747, DH-IPC-HFW5221EP-Z-IRA-4747, IPC-HFW5221EP-Z-IRA-4747, DHI-IPC-HDB4231GP-AS-0360B, DH-IPC-HDB4231GP-AS-0360B, IPC-HDB4231GP-AS-0360B, DHI-IPC-HFW1320S-W, DH-IPC-HFW1320S-W, IPC-HFW1320S-W, DH-IPC-HF8630FP, DH-IPC-HF8331FP, DH-IPC-HF8232FP, DH-IPC-HF8231FP, DH-IPC-HFW81230EP-Z, DH-IPC-HFW8630EP-Z, DH-IPC-HFW8331EP-Z, DH-IPC-HFW8331EP-Z5, DH-IPC-HFW8232EP-Z, DH-IPC-HFW8231EP-Z, DH-IPC-HFW8231EP-Z5, DH-IPC-HDBW81230EP-Z, DH-IPC-HDBW8630EP-Z, DH-IPC-HDBW8331EP-Z, DH-IPC-HDBW8331EP-Z5, DH-IPC-HDBW8232EP-Z, DH-IPC-HDBW8231EP-Z, DH-IPC-HDBW8232EP-Z, DH-IPC-HFW5831EP-Z5E, DH-IPC-HFW5831EP-ZE, DH-IPC-HFW5631EP-Z5E, DH-IPC-HFW5631EP-ZE, DH-IPC-HFW5431EP-Z5E, DH-IPC-HFW5431EP-ZE, DH-IPC-HFW5231EP-Z12E, DH-IPC-HFW5231EP-Z5E, DH-IPC-HDBW5831EP-Z5E, DH-IPC-HDBW5831EP-ZE, DH-IPC-HDBW5631EP-Z5E, DH-IPC-HDBW5631EP-ZE, DH-IPC-HDBW5431EP-Z5E, DH-IPC-HDBW5431EP-ZE, DH-IPC-HDBW5231EP-Z5E, DH-IPC-HDBW5231EP-ZE, DH-IPC-HDBW5831RP-ZE, DH-IPC-HDBW5631RP-ZE, DH-IPC-HDBW5431RP-ZE, DH-IPC-HDBW5231RP-ZE, DH-IPC-HDW5831RP-ZE, DH-IPC-HDW5631RP-ZE, DH-IPC-HDW5431RP-ZE, DH-IPC-HFW4831EP-SE, DH-IPC-HFW4631EP-SE, DH-IPC-HFW4431EP-SE, DH-IPC-HFW4231EP-SE, DH-IPC-HFW4831TP-ASE, DH-IPC-HFW4631TP-ASE, DH-IPC-HFW4431TP-ASE, DH-IPC-HFW4231TP-ASE, DH-IPC-HDBW4831EP-AS, DH-IPC-HDBW4631EP-ASE, DH-IPC-HDBW4431EP-ASE, DH-IPC-HDBW4231EP-ASE, DH-IPC-HDW4831EMP-ASE, DH-IPC-HDW4631EMP-ASE, DH-IPC-HDW4431EMP-ASE, DH-IPC-HDW4231EMP-ASE, DH-IPC-HF5431EP, DH-IPC-HF5231EP, DH-IPC-HFW5830EP-Z, DH-IPC-HFW5431EP-Z5, DH-IPC-HFW5431EP-Z, DH-IPC-HFW5231EP-Z12, DH-IPC-HFW5231EP-Z5, DH-IPC-HFW5231EP-Z, DH-IPC-HDBW5830EP-Z5, DH-IPC-HDBW5830EP-Z, DH-IPC-HDBW5431EP-Z, DH-IPC-HDBW5431EP-Z, DH-IPC-HDBW5231EP-Z5, DH-IPC-HDBW5231EP-Z, DH-IPC-HDBW5830RP-Z, DH-IPC-HDBW5431RP-Z, DH-IPC-HDBW5231RP-Z, DH-IPC-HDW5830RP-Z, DH-IPC-HDW5431RP-Z, DH-IPC-HDW5231RP-Z, DH-IPC-HFW4431SP, DH-IPC-HFW4231SP, DH-IPC-HFW4830EP-S, DH-IPC-HFW4431E-S, DH-IPC-HFW4231EP-S, DH-IPC-HFW4431BP-BAS, DH-IPC-HFW4231BP-AS, DH-IPC-HFW4431DP-AS, DH-IPC-HFW4231DP-AS, DH-IPC-HDBW4830EP-AS, DH-IPC-HDBW4431EP-AS, DH-IPC-HDBW4231EP-AS, DH-IPC-HDBW4431FP-AS, DH-IPC-HDBW4231FP-AS, DH-IPC-HDW4431MP, DH-IPC-HDW4231MP, DH-IPC-HDW4830EMP-AS, DH-IPC-HDW4431EMP-AS, DH-IPC-HDW4231EMP-AS, DH-IPC-HDB4431CP-AS, DH-IPC-HDB4231CP-AS, DH-IPC-HFW2531TP-VFAS/ZAS, DH-IPC-HFW2431TP-VFAS/ZAS, DH-IPC-HFW2231TP-VFAS/ZAS, DH-IPC-HFW2230TP-VFAS/ZAS, DH-IPC-HFW2431RP-VFS/ZS-IRE6, DH-IPC-HFW2231RP-VFS/ZS-IRE6, DH-IPC-HFW2230RP-VFS/ZS-IRE6, DH-IPC-HDBW2531RP-VFS/ZS, DH-IPC-HDBW2431RP-VFS/ZS, DH-IPC-HDBW2231RP-VFS/ZS, DH-IPC-HDBW2230R-VFS/ZS, DH-IPC-HDW2531RP-ZS, DH-IPC-HFW1531SP, DH-IPC-HFW1431SP, DH-IPC-HFW1230SP, DH-IPC-HDW1531SP, DH-IPC-HDW1431SP, DH-IPC-HDW1230SP, DH-IPC-HDBW1531EP, DH-IPC-HDBW1531EP-S, DH-IPC-HDBW1431EP, DH-IPC-HDBW1431EP-S, DH-IPC-HDBW1230EP, DH-IPC-HDBW1230EP-S, DH-IPC-HFW2421RP-VFS/ZS-IRE6, DH-IPC-HFW2320RP-VFS/ZS-IRE6, DH-IPC-HFW2221RP-VFS/ZS-IRE6, DH-IPC-HFW2121RP-VFS/ZS-IRE6, DH-IPC-HDBW2421RP-VFS/ZS, DH-IPC-HDBW2320RP-VFS/ZS, DH-IPC-HDBW2221RP-VFS/ZS, DH-IPC-HDBW2121RP-VFS/ZS, DH-IPC-HFW1420SP, DH-IPC-HFW1320SP, DH-IPC-HFW1220SP, DH-IPC-HFW1120SP, DH-IPC-HFW1020SP, DH-IPC-HDW1420SP, DH-IPC-HDW1320SP, DH-IPC-HDW1220SP, DH-IPC-HDW1120SP, DH-IPC-HDW1020SP, DH-IPC-HDBW1420EP, DH-IPC-HDBW1320EP, DH-IPC-HDBW1220EP, DH-IPC-HDBW1120EP, DH-IPC-HDBW1020EP, DH-IPC-HFW1435SP-W, DH-IPC-HFW1235SP-W, DH-IPC-HDBW1430EP-AW, DH-IPC-HDBW1230EP-AW, DH-IPC-HDBW1435EP-W, DH-IPC-HDBW1235EP-W, DH-IPC-G26P, DH-IPC-D26P, DH-IPC-HFW1320SP-W, DH-IPC-HFW1120SP-W, DH-IPC-HDBW1320EP-W, DH-IPC-HDBW1120EP-W, DH-IPC-PFW8802P-A180, DH-IPC-PFW8800P-A180, DH-IPC-PDBW8802P-A180, DH-IPC-PDBW8800P-A180, DH-IPC-PFW8601P-A180, DH-IPC-HUM8431P, DH-IPC-HUM8231P, DH-IPC-HUM8230P, IPC-HDPW1420FP-AS-0360B, DH-IPC-HDPW1420FP-AS-0360B, DHI-IPC-HDPW1420FP-AS-0360B, DHI-IPC-HDPW1420FP-AS-0280B, DH-IPC-HDPW1420FP-AS-0280B, IPC-HDPW1420FP-AS-0280B, DHI-IPC-HFW1220SP-0360B, DH-IPC-HFW1220SP-0360B, IPC-HFW1220SP-0360B, DHI-IPC-HFW1220SP-0280B, DH-IPC-HFW1220SP-0280B, IPC-HFW1220SP-0280B, DHI-IPC-HFW1120SP-0360B, DH-IPC-HFW1120SP-0360B, IPC-HFW1120SP-0360B, DHI-IPC-HDW1220SP-0280B, DH-IPC-HDW1220SP-0280B, IPC-HDW1220SP-0280B, DHI-IPC-HDW1220SP-0360B, DH-IPC-HDW1220SP-0360B, IPC-HDW1220SP-0360B	

Орган по сертификации продукции ООО «ЦЕНТР-СТАНДАРТ» ЕАС RA.RU.11MO10

М.П.

Руководитель (уполномоченное лицо) органа по сертификации — (подпись) — Е.Н. Ушаков (инициалы, фамилия)

Эксперт (эксперт-аудитор) (эксперты (эксперты-аудиторы)) — (подпись) — В.А. Туканов (инициалы, фамилия)

КОПИЯ ВЕРНА
ГЕНЕРАЛЬНЫЙ ДИРЕКТОР
КЛЕЩЕНОК Г.С.

Бланк изготовлен ЗАО "ОПЦИОН", www.opcion.ru, лицензия № 05-05-09/003 ФНС РФ, тел. (495) 726 4742, Москва, 2013

ЕВРАЗИЙСКИЙ ЭКОНОМИЧЕСКИЙ СОЮЗ

СЕРТИФИКАТ СООТВЕТСТВИЯ

ЕАС

№ ЕАЭС RU C-FR.МЮ62.В.00836/19

Серия RU № 0181837

ОРГАН ПО СЕРТИФИКАЦИИ продукции Общества с ограниченной ответственностью «ПРОММАШ ТЕСТ». Место нахождения: 119530, город Москва, улица Очаковское шоссе, дом 34, помещение VII, комната 6. Адрес места осуществления деятельности: 115114, Российская Федерация, город Москва, Дербеневская набережная, дом 11, помещение 60. Телефон: +7 (495) 481-33-80, адрес электронной почты: info@prommashtest.ru. Аттестат аккредитации регистрационный № РОСС RU.0001.11МЮ62. Дата регистрации аттестата аккредитации 28.10.2013 года

ЗАЯВИТЕЛЬ Акционерное общество «Шнейдер Электрик».
Основной государственный регистрационный номер: 1027739393637.
Место нахождения: 127018, Российская Федерация, город Москва, улица Двинцев, дом 12, корпус 1
Телефон: 84957779990, адрес электронной почты: ru.ccc@se.com

ИЗГОТОВИТЕЛЬ «Schneider Electric Industries SAS».
Место нахождения: ФРАНЦИЯ, 35, Rue Joseph Monier, 92500 Rueil-Malmaison
Филиалы изготовителя: (смотри приложение - бланк № 0684096).

ПРОДУКЦИЯ Источники бесперебойного питания (ИБП) типов Smart-UPS, Easy UPS, Smart-UPS On-Line, Easy UPS On-Line, моделей (смотри приложение - бланк № 0684097).
Продукция изготовлена в соответствии с Директивами 2014/35/EU «Низковольтное оборудование», 2014/30/EU «Электромагнитная совместимость».
Серийный выпуск

КОД ТН ВЭД ЕАЭС 8504 40 300 9

СООТВЕТСТВУЕТ ТРЕБОВАНИЯМ Технического регламента Таможенного союза ТР ТС 004/2011 "О безопасности низковольтного оборудования"; Технического регламента Таможенного союза ТР ТС 020/2011 "Электромагнитная совместимость технических средств"

СЕРТИФИКАТ СООТВЕТСТВИЯ ВЫДАН НА ОСНОВАНИИ протоколов испытаний №№ 488ИЛПМН, 489ИЛПМН от 02.08.2019 года, выданных испытательным центром Общества с ограниченной ответственностью "ПРОММАШ ТЕСТ", аттестат аккредитации регистрационный номер RA.RU.21ВС05, акта анализа состояния производства от 06.07.2019 года органа по сертификации продукции Общества с ограниченной ответственностью «ПРОММАШ ТЕСТ», руководства по эксплуатации; паспорта.

Схема сертификации: 1с

ДОПОЛНИТЕЛЬНАЯ ИНФОРМАЦИЯ Срок службы, срок и условия хранения указаны в эксплуатационной документации, приложенной к изделию. Стандарты, обеспечивающие соблюдение требований Технических регламентов Таможенного союза ТР ТС 004/2011 "О безопасности низковольтного оборудования"; ТР ТС 020/2011 "Электромагнитная совместимость технических средств": ГОСТ IEC 62040-1-2013 «Системы бесперебойного энергоснабжения (UPS). Часть 1. Общие требования и требования безопасности к установкам бесперебойного питания (UPS)»; ГОСТ 30804.6.1-2013 «Совместимость технических средств электромагнитная. Устойчивость к электромагнитным помехам технических средств, применяемых в жилых, коммерческих зонах и производственных зонах с малым энергопотреблением. Требования и методы испытаний»; ГОСТ 30804.6.3-2013 «Совместимость технических средств электромагнитная. Электромагнитные помехи от технических средств, применяемых в жилых, коммерческих зонах и производственных зонах с малым энергопотреблением. Нормы и методы испытаний».

СРОК ДЕЙСТВИЯ С 02.08.2019 **ПО** 01.08.2024 **ВКЛЮЧИТЕЛЬНО**

Руководитель (уполномоченное лицо) органа по сертификации _____ (подпись) Родзивон Галина Александровна (Ф.И.О.)

М.П.

Эксперт (эксперт-аудитор) (эксперты (эксперты-аудиторы)) _____ (подпись) Михайлова Ольга Владиславовна (Ф.И.О.)

КОПИЯ ВЕРНА
ГЕНЕРАЛЬНЫЙ ДИРЕКТОР
КЛЕЦЕНОК Т. С.

АО «Опцион», Москва, 2019 г., «Б». Лицензия № 05-05-06/003 ФНС РФ. ТЗ № 307

ЕВРАЗИЙСКИЙ ЭКОНОМИЧЕСКИЙ СОЮЗ

ПРИЛОЖЕНИЕ

К СЕРТИФИКАТУ СООТВЕТСТВИЯ № ЕАЭС RU C-FR.МЮ62.В.00836/19

Серия RU № 0684096

Наименование филиала изготовителя	Место нахождения
«American Power Conversion Corporation (A.P.C.) B.V.»	Место нахождения: ФИЛИППИНЫ, Blk 14, Phase 3 Lot 3 Cavite Economic Zone Epza Rosario Cavite 4106
«APC India Pvt. Ltd.»	Место нахождения: ИНДИЯ, No. 18A, Suvey No. 128, 1ST Phase, Jigani Industrial Area, Jigani Village, Jigani Hobil Anekal Taluk, Bangalore Ka, 562106
«American Power Conversion Corporation (A.P.C.) B.V.»	Место нахождения: ФИЛИППИНЫ, Blk. 16 Phase IV, Lot 10, PEZA Rosario, Cavite 4106
«American Power Conversion Corporation (A.P.C.) B.V.»	Место нахождения: ФИЛИППИНЫ, 2nd Street, Phase 2, EPZA, Rosario, 4106 Cavite
«Schneider Electric IT Business India Private Limited»	Место нахождения: ИНДИЯ, FKA APC American Power EHTP UNIT 187/3 & 188/3 Jigani Hobli, Jigani Village Anekal Taluk, Bangalore Ka, 562106
«Schneider Electric IT France»	Место нахождения: ФРАНЦИЯ, 140 avenue Kunzmann Zirst Monthbonnot, Saint Martine F-38334, Saint-Ismier CEDEX
«Schneider Electric Information Technology (Xiamen) Co., Ltd.»	Место нахождения: КИТАЙ, 1678 Jixian Rd Tongji Park Torch Hi-Tech Industrial Xiamen Fujian 361100
«Schneider Electric IT (China) Co., Ltd.»	Место нахождения: КИТАЙ, A2, No. 25 factory, New Development District, No. 30 Futedong third Road, Waigaoqiao Free Trade Zone, Shanghai 200131
«Danam Philippines Inc.»	Место нахождения: ФИЛИППИНЫ, Lot 1A, Block 15, Phase 3, PEZA, Rosario, Cavite 4106
«Zhongshan Voltronic Power Electronics Limited»	Место нахождения: КИТАЙ, (1, 2 Floor, Building 1) No. 28, Yanjiang East 1 Road, Torch Development Zone, 528437 Zhongshan
«Elcoteq Electronics, (India) Pvt. Ltd. (Electronic Division)»	Место нахождения: ИНДИЯ, Block № VIII, Velankani Inform, Systems Campus №43, Electr. City, Phase II, Hosur Road, 560100, Bangalore
«American Power Conversion Holding Inc.»	Место нахождения: ТАЙВАНЬ (КИТАЙ), 3F, No.205, Sec.3, Beixin Rd., Xindian Dist., 231 New Taipei City
«Voltronic Power Technology (Shenzhen) Corp.»	Место нахождения: КИТАЙ, 1-4F, Building 5, YuSheng Industrial Park, No.467, Section Xixiang, National Highway 107, Xixiang, Bao An District, Shenzhen 518102
«Ablerex Electronics (Suzhou) Co., Ltd.»	Место нахождения: КИТАЙ, No. 36. Wang Wu Road, Wu Zhong District, Suzhou, 215128

Руководитель (уполномоченное лицо) органа по сертификации _____ (подпись) Родзивон Галина Александровна (Ф.И.О.)

М.П.

Эксперт (эксперт-аудитор) (эксперты (эксперты-аудиторы)) _____ (подпись) Михайлова Ольга Владиславовна (Ф.И.О.)

КОПИЯ ВЕРНА
ГЕНЕРАЛЬНЫЙ ДИРЕКТОР
КЛЕЦЕНОК Г.С.

АО «Опцион», Москва, 2018 г., «Б». Лицензия № 05-05-09/003 ФНС РФ. ТЗ № 369. Тел.: (495) 726-47-42, www.opcion.ru

ЕВРАЗИЙСКИЙ ЭКОНОМИЧЕСКИЙ СОЮЗ

ПРИЛОЖЕНИЕ

К СЕРТИФИКАТУ СООТВЕТСТВИЯ № ЕАЭС RU C-FR.МЮ62.В.00836/19

Серия RU № 0684097

КОД ТН ВЭД ЕАЭС	Наименование, типы, марки, модели однородной продукции, составные изделия или комплекса	Обозначение документации, в соответствии с которой выпускается продукция
8504 40 300 9	Источники бесперебойного питания (ИБП) типов Smart-UPS, Easy UPS, Smart-UPS On-Line, Easy UPS On-Line, моделей:	Директивы 2014/35/EU «Низковольтное оборудование», 2014/30/EU «Электромагнитная совместимость»
	SC420I, SC450RMI1U, SC450RMI1U, SC620I, SCL500RMI1U, SMC1000I, SMC1000I-2U, SMC1500I, SMC1500I-2U, SMC2000I, SMC2000I-2U, SMC3000I, SMC3000RMI2U, SMC1000I-2URS, SMC1000I-RS, SMC2000I-2URS, SMC2000I-RS, SMC3000I-RS, SMC3000R2I-RS, SMT1000I, SMT1000RMI2U, SMT1500I, SMT1500RMI1U, SMT1500RMI2U, SMT2200I, SMT2200RMI2U, SMT3000I, SMT3000RMI2U, SMT750I, SMT750RMI2U, SMT750RMI2UNC, SMT3000RMI2UNC, SMT1500RMI2UNC, SMT2200RMI2UNC, SMTL750RMI2U, SMTL1000RMI2U, SMTL1500RMI3U, SMRT5KRMXLW-HW, SMX750I, SMX750INC, SMX1000I, SMX1500RMI2U, SMX1500RMI2UNC, SMX2200HV, SMX2200HVNC, SMX2200RMHV2U, SMX2200R2HVNC, SMX3000HV, SMX3000HVNC, SMX3000RMHV2U, SMX3000RMHV2UNC, SR110KXIET, SR11KXIET, SR12KXIET, SR13KXIET, SR15KDXIET, SR16KXIET, SR18KXIET, SRT5KXLI, SRT5KRMXLI, SRT5KRMXLW-HW, SRT5KRMXLIM, SRT6KXLI, SRT6KRMXLI, SRT6KRMXLIM, SRT8KXLI, SRT8KRMXLI, SRT10KXLI, SRT10KRMXLI, SRT1000XLI, SRT1000UXI-LI, SRT1000UXI-NCLI, SRT1500UXI-LI, SRT1500UXI-NCLI, SRT2200XLI, SRT2200RMXLI, SRT2200RMXLI-NC, SRT3000XLI, SRT3000RMXLI, SRT3000RMXLI-NC, SRT3000RMXLW-IEC, SRT3000XLW-IEC, SRTL1000RMXLI, SRT1000RMXLI, SRT1500XLI, SRTL1000RMXLI-NC, SRT1000RMXLI-NC, SRTL1500RMXLI, SRTL1500RMXLI-NC, SRT1500RMXLI, SRT1500RMXLI-NC, SRT2200UXI-LI, SRT2200UXI-NCLI, SRTL2200RMXLI, SRTL2200RMXLI-NC, SRT3000UXI-LI, SRT3000UXI-NCLI, SRTL3000RMXLI, SRTL3000RMXLI-NC, SUA750I, SUA750RMI1U, SUA750RMI1U, SUA750RMI2U, SUA1000, SUA1000I, SUA1000XLI, SUA1000RMI1U, SUA1000RMI2U, SUA1500I, SUA1500RMI2U, SUA2200I, SUA2200RMI2U, SUA2200XLI, SUA3000I, SUA3000RMI2U, SUA3000RMXLI3U, SUA3000XLI, SUA5000RMI5U, SUA5000RMT5U, SUA500PDRI, SUA500PDRI-S, SUM1500RMXLI2U, SUM1500RMXL2U, SUM3000RMXLI2U, SUM3000RMXL2U, SURT10000XLI, SURT1000RMXLI, SURT1000XLI, SURT1000XLIM, SURT2000RMXLI, SURT2000XLI, SURT6000RMXLI, SURT6000XLI, SURT6000XLI-ET, SURT6000XLIM, SURT8000XLI, SURT8000RMXLI, SURT1000XLI-NC, SURT1000RMXLI-NC, SURT15KRMXLI, SURT20KRMXLI, SURTD2200XLIM, SURTD3000RMXLI, SURTD3000XLI, SURTD3000XLIM, SURTD5000RMXLI, SURTD5000XLI, SURTD5000XLI-ET, SURTD5000XLT, SURTA1500XL, SURTA3000XL, SURTA1000RMXL2U, SURTA1500RMXL2U, SURT5KUXIG, SURT5KXLIG, SURT6KUXIG, SURT6KXLIG, SURT8KUXIG, SURT8KXLIG, SURT10KUXIG, SURT10KXLIG, SURT15KUXIG, SURT15KXLIG, SURT20KUXIG, SURT20KXLIG, SRC1KI, SRC2KI, SRC1000I, SRC10000XLI, SRC2000XLI, SRC3000XLI, SRC5000XLI, SRC6000XLI, SRV1KI, SRV2KI, SRV3KI, SRV6KI, SRV10KI, SMV750CAI, SMV1000CAI, SMV1500CAI, SMV2000CAI, SMV3000CAI, SMV750I, SMV750I-GR, SMV1000I, SMV1000I-GR, SMV1500AI, SMV1500AI-GR, SMV2000AI, SMV2000AI-GR, SMV3000AI, SMV3000AI-GR, SMVS750CAI, SMVS1000CAI, SMVS1500CAI, SMVS2000CAI, SMVS3000CAI, SRV1KRIRK, SRV2KRIRK, SRV3KRIRK, SRV6KRIRK, SRV10KRIRK, SRV6KRILRK, SRV6KRIL, SRV10KRILRK, SRV10KRIL, SRV1KIL, SRV2KIL, SRV3KIL, SRV6KIL, SRV10KIL, SRVS1KRIRK, SRVS2KRIRK, SRVS3KRIRK, SRVS6KRIRK, SRVS10KRIRK, SRVS6KRIL, SRVS6KRILRK, SRVS10KRIL, SRVS10KRILRK, SRVS1KIL, SRVS2KIL, SRVS3KIL, SRVS6KIL, SRVS10KIL, SRVS1KI, SRVS2KI, SRVS3KI, SRVS6KI, SRVS10KI, SRV1KRI, SRVS1KRI, SRV2KRI, SRVS2KRI, SRV3KRI, SRVS3KRI, SRVPM6KRI, SRVSPM6KRI, SRVPM10KRI, SRVSPM10KRI, SRVPM6KRIL, SRVSPM6KRIL, SRVPM10KRIL, SRVSPM10KRIL, SRVPM1KIL, SRVSPM1KIL, SRVPM2KIL, SRVSPM2KIL, SRVPM3KIL, SRVSPM3KIL, SRVPM6KIL, SRVSPM6KIL, SRVPM10KIL, SRVSPM10KIL, SRV1KRILRK, SRV2KRILRK, SRV3KRILRK, SRVPM1KRIL, SRVPM2KRIL, SRVPM3KRIL, SRVS1KRILRK, SRVS2KRILRK, SRVS3KRILRK, SRVSPM1KRIL, SRVSPM2KRIL, SRVSPM3KRIL, DLT1500I, DLT2200I, DLT1500RMI2U, DLT3000RMI2U, DLRTD3000RMXLI3U, DLRTD5000RMXLI3U, DLRT8000RMXLI6U, FJRT5KXLI, FJRT8KXLI, FJRT10KXLI	

Руководитель (уполномоченное лицо) органа по сертификации _____ (подпись) Родзиевич Галина Александровна (Ф.И.О.)

М.П.

Эксперт (эксперт-аудитор) (эксперты (эксперты-аудиторы)) _____ (подпись) Михайлова Ольга Владиславовна (Ф.И.О.)

КОПИЯ ВЕРНА
ДИРЕКТОР
КЛЕЦЕНОК Г. С.

АО «Опцион», Москва, 2019 г., «Б». Лицензия № 05-05-06/003 ФНС РФ, ТД № 3...

ЕВРАЗИЙСКИЙ ЭКОНОМИЧЕСКИЙ СОЮЗ
ДЕКЛАРАЦИЯ О СООТВЕТСТВИИ

Заявитель Общество с ограниченной ответственностью "СМАРТЕК СЕКЬЮРИТИ"

Место нахождения: Российская Федерация, Москва, 121351, улица Молодогвардейская, дом 57, строение 12, адрес места осуществления деятельности: Российская Федерация, Москва, Ленинградский проспект, дом 37А, строение 14, основной государственный регистрационный номер: 1127746064027, номер телефона: +74951145560, адрес электронной почты: cctv@smartec-s.com

в лице Генерального директора Дружинина Игоря Юрьевича

заявляет, что Оборудование видеонаблюдения торговой марки "Smartec" с принадлежностями: Камеры теленаблюдения, модели по приложению № 1

изготовитель SMARTEC (UK) LIMITED, Место нахождения и адрес места осуществления деятельности по изготовлению продукции: 13 John Prince's Street, London W1G 0JR , Соединенное Королевство Великобритании и Северной Ирландии. Филиал завода изготовителя смотри приложение № 1

Продукция изготовлена в соответствии с Директивой 2014/30/EU "О электромагнитной совместимости", 2014/35/EU "Низковольтное оборудование"

Код ТН ВЭД ЕАЭС 8531103000. Серийный выпуск

соответствует требованиям

ТР ТС 004/2011 "О безопасности низковольтного оборудования", ТР ТС 020/2011 "Электромагнитная совместимость технических средств"

Декларация о соответствии принята на основании

Протокола испытаний № ДИЛ01/072018/8072 от 31.07.2018 года, выданного ИСПЫТАТЕЛЬНАЯ ЛАБОРАТОРИЯ ОБЩЕСТВА С ОГРАНИЧЕННОЙ ОТВЕТСТВЕННОСТЬЮ «МЕГАПОЛИС», аттестат аккредитации РОСС RU.31587.ИЛ.00001

Схема декларирования 1д

Дополнительная информация

Срок службы указан в прилагаемой к продукции товаросопроводительной и/или эксплуатационной документации.

Декларация о соответствии действительна с даты регистрации по 30.07.2023 включительно

(подпись) Дружинин Игорь Юрьевич
(Ф.И.О. заявителя)

М.П.

Регистрационный номер декларации о соответствии: ЕАЭС N RU Д-GB.МБ32.В.16846

Дата регистрации декларации о соответствии: 31.07.2018

КОПИЯ ВЕРНА
ГЕНЕРАЛЬНЫЙ ДИРЕКТОР
КЛЕЦЕНОК Г.С.

ЕВРАЗИЙСКИЙ ЭКОНОМИЧЕСКИЙ СОЮЗ

ПРИЛОЖЕНИЕ № 1 лист 1

К ДЕКЛАРАЦИИ О СООТВЕТСТВИИ ЕАЭС N RU Д-GB.МБ32.В.16846

Сведения о декларации о соответствии
Оборудование видеонаблюдения торговой марки "Smartec" с принадлежностями: Камеры теленаблюдения, модели: STC-IPM12650/1 , STC-IPM12550/1 ,STC-IPM3407A/4 Estima, STC-IPM3540/1, STC-IPM3509A/1 Estima, STC-IPM3572A/1 Xaro, STC-IPM3660/1 Xaro, STC-IPM3610/1 Estima, STC-IPM3671/1 Xaro, STC-IPM3672A/1 Xaro, STC-IPM3098A/1, STC-IPM3598A/1, STC-IPM3611/1 Estima, STC-IPM3681/1, STC-IPM3698A/3 rev.2, STC-IPM3698LRA/3 rev.2, STC-IPM3408A/4 Estima, STC-IPM5591/1, STC-IPM5691/1, STC-IPM5911/1 Estima, STC-IPM3914A/3, STC-IPM3916A/3, STC-IPM3925A/1, STC-IPM3933A/1 Darkbuster, STC-IPMX3093A/1, STC-IPMX3591/1, STC-IPMX3592/1, STC-IPMX3491/4, STC-IPMX3193A/1, STC-IPMX3593A/1, STC-IPMX3691/1, STC-IPMX3693A/1, STC-IPMX3694/1, STC-IPMX3907A/2, STC-IPMX3908A/2, STC-HDX3085/3 ULTIMATE, STC-HDT3524/3 ULTIMATE, STC-HDT3584/3 ULTIMATE, STC-HDT3624/1 ULTIMATE, STC-HDT3634/3 ULTIMATE, STC-HDT3684/3 ULTIMATE, STC-HDT3684LR/3 ULTIMATE, STC-HDT3694/3 ULTIMATE, STC-HDT3694LR/3 ULTIMATE, STC-HDT3918/3, STC-HDT3919/2, STC-HDT3922/2, STC-HD3083/3, STC-HD3523/3, STC-HD3633/3, STC-HD3692/3, STC-HD3925/2, STC-3511/1w, STC-IPM3050A/1 StarLight, STC-IPM3550A/1 StarLight, STC-IPM3186A/1,STC-3516/1, STC-3692SLR/3 ULTIMATE, STC-HD3081/3, STC-HD3521/3, STC-3915/2, STC-3906/2, STC-IPM3086A/1, STC-IPM3587A/1, STC-IPM3697A/1, STC-IPMX3220A/1, STC-IPX3905A/2, STB-C304OUT S , STC-IPM5612/1 Estima, STC-IPM5512A/1 Estima , STC-IPM3607/1 Estima , STC-IPM12692A/1, STC-IPM12592A/1, STC-IPM5091A/1, STC-IPM5012A/1 Estima, STC-IPM5613A/1 Estima. кронштейны, модели: STB-C01W, STB-C02, STB-C201, STB-C504, STB-C514, STB-C71, STB-C72, STB-C73, STB-C62, STB-C101, STB-C103, STB-C104, STB-C301INT, STB-C302INT, STB-C304OUT, STB-C305OUT, STB-C310, STB-C4600, STB-C242, STB-C243, STB-CS26, STB-CS30E, STB-CS30U, STB-CS30X, STB-C307, STB-C513 кожухи и аксессуары, модели: STH-1230S, STH-1230D, STH-1230S-PSU1, STH-1230D-PSU1, STH-3230D, STH-3230D-PSU1, STH-5230D-PSU2, STH-5230S-HPOE, STH-6230D-PSU2, STH-6230DL-PSU2, STG-103conv, STG-H24S, STG-H24D, STG-HPOE1 адаптер для кожухов, модели: STB-C20, STB-C21, STB-C23 объективы, модели: STL-3080, STL-3080DC, STL-2712DC, STL-2MP3112DC, STL-5MP0850DC, STL-3MP1250DC , STL-3MP2812DC, STL-8MP3610DC, STL-6MP1250DC пульты управления, модели: STT-2405U, STT-CN3R1, STT-071 блоки питания модели: ST-PS105-9, ST-PS110-18, ST-PS205-9 Видеорегистраторы, модели: STR-HD0821, STR-HD1622, STR-HD0420 , STR-HD0820 , STR-HD1620 , STR-HD0416 , STR-HD1617 , STR-0452, STR-HD0803, STR-0891, STR-0852, STR-0892, STR-0883 , STR-HD0415,SDR-400ATM, STNR-0441-N, STNR-3242P-N, STNR-1633, STNR-3233, STNR-6433, STNR-0460, STNR-0860, STNR-1660, STNR-1661, STNR-3261, STNR-6462, STNR-3280D, STNR-3282R, STNR-3282RE, STNR-0442P Дополнительная плата, модель: STG-PNVR Дисковый массив (без HDD) для STR-1694/3294, модель: STG-ES Мониторы, модели: STM-196, STM-244, STM-324, STM-424 Видеоэнкодоры, модели: STS-IPTX182 Сетевые коммутаторы , модели: STN-0810, STN-2410 Тепловизоры, модели: STX-56,STX-66, STX-IPPT592, STX-IPPT692, STX-IPPT693, STX-IPPT693 Pro,STX-IP66,STX-IPPT694,STX-IPPT694 Pro

Заявитель _____ Дружинин Игорь Юрьевич

подпись (Ф.И.О. заявителя)

КОПИЯ ВЕРНА
ГЕНЕРАЛЬНЫЙ ДИРЕКТОР
КЛЕЦЕНЮК Г.С.

ЕВРАЗИЙСКИЙ ЭКОНОМИЧЕСКИЙ СОЮЗ

ПРИЛОЖЕНИЕ № 1 лист 2

К ДЕКЛАРАЦИИ О СООТВЕТСТВИИ ЕАЭС N RU Д-GB.МБ32.В.16846

Сведения о декларации о соответствии
VPN маршрутизаторы, модель: STN-CB02 Адаптер питания для STN-CB02 , модель: STG-U02

Заявитель _____ Дружинин Игорь Юрьевич

подпись (Ф.И.О. заявителя)

КОПИЯ ВЕРНА
ГЕНЕРАЛЬНЫЙ ДИРЕКТОР
КЛЕЩЕНОК Г. С.

ЕВРАЗИЙСКИЙ ЭКОНОМИЧЕСКИЙ СОЮЗ

ПРИЛОЖЕНИЕ № 1 лист 3

К ДЕКЛАРАЦИИ О СООТВЕТСТВИИ ЕАЭС N RU Д-GB.МБ32.В.16846

Сведения о декларации о соответствии

Заявитель _____ Дружинин Игорь Юрьевич

подпись (Ф.И.О. заявителя)

КОПИЯ ВЕРНА
ГЕНЕРАЛЬНЫЙ ДИРЕКТОР
КЛЕЩЕНОК Г.С.

СИСТЕМА СЕРТИФИКАЦИИ ГОСТ Р

ФЕДЕРАЛЬНОЕ АГЕНТСТВО ПО ТЕХНИЧЕСКОМУ РЕГУЛИРОВАНИЮ И МЕТРОЛОГИИ

Добровольная сертификация

СЕРТИФИКАТ СООТВЕТСТВИЯ

№ РОСС TW.AM05.H00937

Срок действия с 16.05.2019 **по** 15.05.2022

№ 0466717

ОРГАН ПО СЕРТИФИКАЦИИ RA.RU.11AM05

Орган по сертификации продукции ООО "Центр сертификации и экспертизы "Тверьэкс". Адрес: 141006, РОССИЯ, Московская область, г. Мытищи, пр-т Олимпийский, владение 43, стр. 1. Телефон +7-925-636-1225, адрес электронной почты: os-tverex@yandex.ru

ПРОДУКЦИЯ Коммутационное кроссовое оборудование торговой марки "NIKOMAX", марок: приложение бланк № 0072242. Серийный выпуск.

код ОК
27.33.13

СООТВЕТСТВУЕТ ТРЕБОВАНИЯМ НОРМАТИВНЫХ ДОКУМЕНТОВ
ГОСТ IEC 60950-1-2014, ГОСТ 31195.1-2012, ГОСТ 31195.2.3-2012

код ТН ВЭД

ИЗГОТОВИТЕЛЬ "NIKOMAX Limited". Адрес: 11492, ТАЙВАНЬ (КИТАЙ), 4F., No.607, Ruiguang Rd., Neihu Dist., Taipei City 11492, Taiwan (R.O.C.), телефон/факс: +886 2 7737-7027, адрес электронной почты: info@nikomax.tw

СЕРТИФИКАТ ВЫДАН ООО "Тайле Рус". ОГРН: 1067746636583, ИНН: 7715603560, КПП: 771501001. Адрес: 127410, РОССИЯ, Москва, Алтуфьевское ш. 41, телефон/факс: (495) 710 – 71 – 25, адрес электронной почты: office@tayle.ru.

НА ОСНОВАНИИ Протокол испытаний № 004/Q-16/05/19 от 16.05.2019 года, выданный Испытательной лабораторией "Орион" ООО "Вега" (аттестат аккредитации РОСС RU.31578.04ОЛН0.ИЛ09)

ДОПОЛНИТЕЛЬНАЯ ИНФОРМАЦИЯ

Схема сертификации: 3

ООО "Центр сертификации и экспертизы "Тверьэкс" Аттестат аккредитации № RA.RU.11AM05 Для сертификатов

М.П.

Руководитель органа _____ (подпись) А.А. Белянин (инициалы, фамилия)

Эксперт _____ (подпись) А.Ю. Батюков (инициалы, фамилия)

Сертификат не применяется при обязательной сертификации

АО «ОПЦИОН», Москва, 2018, «В» – лицензия № 05-05-09/003 ФНС РФ, тел. (495) 726 4742, www.opcion.ru

СИСТЕМА СЕРТИФИКАЦИИ ГОСТ Р

ФЕДЕРАЛЬНОЕ АГЕНТСТВО ПО ТЕХНИЧЕСКОМУ РЕГУЛИРОВАНИЮ И МЕТРОЛОГИИ

№ 0072242

ПРИЛОЖЕНИЕ

К сертификату соответствия № РОСС TW.AM05.H00937

Перечень конкретной продукции, на которую распространяется действие сертификата соответствия

код ОК / код ТН ВЭД	Наименование и обозначение продукции, ее изготовитель	Обозначение документации, по которой выпускается продукция
27.33.13	Коммутационное кроссовое оборудование торговой марки "NIKOMAX"	
	Коммутационные кроссовые панели, серий: NMC-RP, NMC-WP, NMC-AP, NMC-IP, NMC-RB, NMC-CB; Коммутационные розетки, серий: NMC-WO, NMC-MB, NMC-PL, NMC-IO, NMC-MO, NMC-FO, NMC-FC, NMC-PM; Проходные соеденительные розетки и модули-вставки, серий: NMC-CO, NMC-KJ, NMC-MJ, NMC-IJ Коммутационные модули-вставки, серий: NMC-KJ, NMC-CJ, NMC-MJ, NMC-IJ Коммутацинные вилки, коннекторы, серий: NMC-RJ, NMC-CC, NMC-CP	

М.П.

Руководитель органа _____ (подпись) А.А. Белянин (инициалы, фамилия)

Эксперт _____ (подпись) А.Ю. Батюков (инициалы, фамилия)

АО «ОПЦИОН», Москва, 2018, «В» лицензия № 05-05-09/003 ФНС РФ, тел. (495) 726 4742, www.opcion.ru

СИСТЕМА СЕРТИФИКАЦИИ ГОСТ Р

ФЕДЕРАЛЬНОЕ АГЕНТСТВО ПО ТЕХНИЧЕСКОМУ РЕГУЛИРОВАНИЮ И МЕТРОЛОГИИ

Добровольная сертификация

СЕРТИФИКАТ СООТВЕТСТВИЯ

№ РОСС RU.HA36.H02275

Срок действия с 06.12.2018 **по** 05.12.2021

№ 0323330

ОРГАН ПО СЕРТИФИКАЦИИ RA.RU.10HA36

Орган по сертификации продукции ООО "ТНК" Адрес: 236038, РОССИЯ, Калининградская область, г. Калининград, ул. Ю.Гагарина, д. 16, стр. Г, оф. 3, 4, 5. Телефон 8-917-623-5741, адрес электронной почты: tnk-os@yandex.ru

ПРОДУКЦИЯ Оборудование для монтажа и организации кабельных систем торговой марки NIKOMAX и аксессуары к нему: оптические кроссы и аксессуары, оборудование для организации кабельного пространства, крепежная арматура, оборудование для телефонии - согласно приложению бланк № 0057638. Серийный выпуск.

код ОК
26.30.30.000

СООТВЕТСТВУЕТ ТРЕБОВАНИЯМ НОРМАТИВНЫХ ДОКУМЕНТОВ

ГОСТ IEC 60950-1-2014

код ТН ВЭД

ИЗГОТОВИТЕЛЬ ООО "Тайле Рус". ОГРН: 1067746636583, ИНН: 7715603560, КПП: 771501001. Адрес: 127410, РОССИЯ, Москва, Алтуфьевское ш. 41, телефон/факс: (495) 710 – 71 – 25, адрес электронной почты: office@tayle.ru.

СЕРТИФИКАТ ВЫДАН ООО "Тайле Рус". ОГРН: 1067746636583, ИНН: 7715603560, КПП: 771501001. Адрес: 127410, РОССИЯ, Москва, Алтуфьевское ш. 41, телефон/факс: (495) 710 – 71 – 25, адрес электронной почты: office@tayle.ru

НА ОСНОВАНИИ Протокол испытаний № 002/О-06/12/18 от 06.12.2018 года, выданный Испытательной лабораторией "Орион" (аттестат аккредитации РОСС RU.31578.04ОЛН0.ИЛ09)

ДОПОЛНИТЕЛЬНАЯ ИНФОРМАЦИЯ

Схема сертификации: 3

Орган по сертификации продукции ООО «ТНК» Аттестат аккредитации № RA.RU.10HA36 Для сертификатов

М.П.

Руководитель органа _____ (подпись) С.Е. Федоров (инициалы, фамилия)

Эксперт _____ (подпись) И.Р. Деминов (инициалы, фамилия)

Сертификат не применяется при обязательной сертификации

АО «ОПЦИОН», Москва, 2018, «В» лицензия № 05-05-09/003 ФНС РФ, тел. (495) 726 4742, www.opcion.ru

СИСТЕМА СЕРТИФИКАЦИИ ГОСТ Р

ФЕДЕРАЛЬНОЕ АГЕНТСТВО ПО ТЕХНИЧЕСКОМУ РЕГУЛИРОВАНИЮ И МЕТРОЛОГИИ

№ 0057638

ПРИЛОЖЕНИЕ

К сертификату соответствия № РОСС RU.HA36.H02275

Перечень конкретной продукции, на которую распространяется действие сертификата соответствия

код ОК / код ТН ВЭД	Наименование и обозначение продукции, ее изготовитель	Обозначение документации, по которой выпускается продукция
26.30.30.000 8302419000	Коммутационное оборудование торговой марки NIKOMAX и аксессуары к нему:	
	Оптические кроссы и аксессуары:	
	Оптические кроссы серии TFB и NMF,	
	Панели к оптическим кроссам, серии TFI и NMF,	
	Адаптеры серии NMF,	
	Крепежная арматура ВОЛС, серии NMF-AS, NMF-LN и NMF-AL,	
	Оборудование для организации кабельного пространства:	
	Кабельные органайзеры металлические, серии NMC-OK,	
	Кабельные органайзеры для крепления на коммутационные панели, серии NMC-OB,	
	Кольца для вертикальной разводки кабелей, серии NMC-OV	
	Оборудование для телефонии:	
	Кронштейны для монтажа оборудования в 19" шкафы и стойки, серии NMC-RC,	
	Кронштейны настенные, серии NMC-WC,	
	Прочие конструктивы, серии NMC-TBP	

Орган по сертификации продукции ООО «ТНК» Аттестат аккредитации № RA.RU.10НА36 Для сертификатов

Руководитель органа _____ подпись — С.Е. Федоров (инициалы, фамилия)

М.П.

Эксперт _____ подпись — И.Р. Деминов (инициалы, фамилия)

АО «ОПЦИОН», Москва, 2017, «В» лицензия № 05-05-09/003 ФНС РФ, тел. (495) 726 4742, www.opcion.ru

СЕРТИФИКАТ

TIC
TÜV International Certification
TÜV CERT

соответствия системы менеджмента требованиям стандарта ISO 9001:2015

В соответствии с правилами сертификации подтверждено выполнение требований стандарта в организации

ЦМО

Иностранное общество с ограниченной ответственностью «ЦМО»

а.г. Колодищи, ул. Минская, д. 67А, 223051, Минская область, Минский район, Республика Беларусь

в области:

Проектирование, разработка и производство шкафов, стоек и аксессуаров для телекоммуникационного и электротехнического оборудования, корпусов для наружной установки

Регистрационный номер сертификата: TIC 15 100 159421

Действителен до: 2021-07-18
Действителен с: 2018-07-19

Отчет по аудиту №: 3330 2TCL G0

Сертификация проведена в соответствии с процедурой аудитирования и сертификации TIC и предусматривает проведение регулярных наблюдательных аудитов.

Орган по сертификации систем и персонала TÜV Thüringen e.V.

TÜV THÜRINGEN

Йена, 2018-07-19

IAF

DAkkS Deutsche Akkreditierungsstelle D-ZM-16006-05-01

МИНИСТЕРСТВО
СВЯЗИ И МАССОВЫХ КОММУНИКАЦИЙ
РОССИЙСКОЙ ФЕДЕРАЦИИ

ФЕДЕРАЛЬНОЕ АГЕНТСТВО СВЯЗИ

(РОССВЯЗЬ)

ЗАМЕСТИТЕЛЬ РУКОВОДИТЕЛЯ

ул. Тверская 7, Москва, 125375
Справочная: 771-82-73
Факс: 771-87-54
E-mail: mail@minsvyaz.ru

22.04.2009 № ЛЮ-П32-2367

На № 003-03/09 от 02.03.2009

Г

Генеральному директору
ООО «Производственная
группа Ремер»

А.А. Киселеву

ул. 7-я Кожуховская, д. 15,
г. Москва, 115193

Металлические шкафы, стойки, боксы, полки и панели без оборудования связи, а также кронштейны настенные, уголки опорные, кабельные органайзеры, заглушки и фальшпанели не подлежат обязательному подтверждению соответствия в области связи, так как не являются средствами связи, используемыми на сети связи общего пользования, в технологических сетях связи и сетях связи специального назначения в случае их присоединения к сети связи общего пользования.

Л.В. Юрасова

А.В.Дубова
771-85-71

КОПИЯ ВЕРНА
ГЕНЕРАЛЬНЫЙ ДИРЕКТОР
КЛЕЩЕНОК Г.С.

ООО "Галла-М", Москва, 2008, заказ № 00492

Задание на проектирование

Выполнение работ по разработке проектной (рабочей)документации
по устройству системы охранного видеонаблюдения в

[redacted]

1. Основания для оснащения: Закон Санкт-Петербурга от 13.12.2016 г. № 699-113 «О бюджете Санкт-Петербурга на 2019 год и на плановый период 2020 и 2021 годов».

2. Общие сведения:	
2.1. Наименование и адрес объекта	[redacted]
2.2. Стадия проектирования	Рабочая документация
2.3. Вид строительства	Новое строительство
2.4. Цель строительства	Оснащение объекта средствами комплексной системы обеспечения безопасности
2.5. Сроки проектирования	Срок проектирования в соответствии с условиями договора
2.6. Источник финансирования	Бюджет Санкт-Петербурга на 2018 год в соответствии с Законом Санкт-Петербурга от 13.12.2016 г. № 699-113 «О бюджете Санкт-Петербурга на 2019 год и на плановый период 2020 и 2021 годов»
2.7. Заказчик	[redacted]
2.8. Подрядчик по проектированию	Определяется в соответствии с Федеральным Законом № 44-ФЗ от 05.04.2013 года "О контрактной системе в сфере закупок товаров, работ, услуг для обеспечения государственных и муниципальных нужд".
2.9. Количество экземпляров проектно-сметной документации	**3 экземпляра** на бумажном носителе, прошитых и заверенных печатью проектной организации; 1 экземпляр в электронном виде: текстовая часть, ведомости объемов работ и спецификации материалов в формате полностью совместимом с документами MicrosoftWord, чертежи и схемы в формате полностью совместимом с документами AutoCAD, сметы представить в программе SmetaWizard версии не ниже SWv.4.0, **1 экземпляр** в электронном виде (копия оригинала со всеми согласованиями) в формате pdf.
3.Объёмные и технические требования к проектно-сметной документации	
3.1.Общие требования к проектированию	1. Общие требования к проектированию. Проектирование должно включать следующие этапы: 1.1. Обследование объекта с проведением анализа уязвимостей объекта и оценки эффективности существующей системы защиты. По итогам обследования должен быть составлен акт. В акте должны быть отражены: анализ возможных криминальных угроз; функциональные и строительные особенности объекта, характер и условия размещения материальных ценностей, создающих реальную угрозу возникновения источника кризисной ситуации; вид охраны: физическая, техническая (автономная, централизованная), совмещенная (физическая и техническая); уязвимые места и строительные конструкции, через которые возможно несанкционированное проникновение на объект; класс защиты объекта в зависимости от вида и размеров ущерба, который может быть нанесен объекту, находящимся на нём людям и имуществу в случае реализации криминальных угроз.

	1.2. Разработка и утверждение технического задания на проектирование. Техническое задание на проектирование системы противокриминальной защиты объекта должно быть разработано на основе акта обследования объекта и являться обязательным документом для разработки проектно-сметной документации при реконструкции, оснащении системой противокриминальной защиты существующего объекта или при проектировании строительства (реконструкции) объекта в целом. К техническому заданию должны быть приложены: генеральный план объекта с размещением производственных и административно-хозяйственных зданий, контрольно-пропускных пунктов, центрального пункта управления, размещения рубежей охраны объекта, отдельных локальных зон, расположения на территории объекта подземных и наземных коммуникаций, схемой дорог; при недостаточной инженерно-технической укреплённости зданий, сооружений, помещений, отдельных строительных конструкций должно оформляться задание по усилению инженерно-технической укреплённости объекта в виде приложения к техническому заданию; исходные данные для проектирования в составе: 1) архитектурно-строительные чертежи зданий и сооружений, подлежащих оснащению проектируемой системой (поэтажные планы, разрезы, фасады); 2) чертежи коммуникаций (наземных и подземных, пересекающих периметр объекта); 3) технические условия на подключение электронагрузок проектируемой системы. 2. Состав проектно-сметной документации и требования к ее содержанию. 2.1. Проектно-сметная документация должна быть выполнена в соответствии с требованиями действующих стандартов, нормативно-правовых, руководящих технических документов и правил, в том числе: Постановление Правительства РФ от 16.02.2008 №87 «О составе разделов проектной документации и требованиях к их содержанию»; ГОСТ Р 21.1101-2013 «Система проектной документации для строительства. Основные требования к проектной и рабочей документации». Утвержден и введен в действие Приказом Федерального агентства по техническому регулированию и метрологии от 11 июня 2013 г. № 156-ст. 2.2. Обоснованные отступления (изменения) от проектной документации в процессе монтажа допускаются только при наличии разрешений (согласования) заказчика и соответствующих организаций, участвующих в утверждении и согласовании данных документов.
3.2. Технические требования:	
3.2.1. Объемные требования:	Разработать проектно-сметную документацию, включая разделы: 1. Система видеонаблюдения; 2. Электротехнические сооружения; 3. Приспособление помещений (в случае необходимости приспособления помещений для установки проектируемого оборудования);

	4. Сметная документация.
3.2.2. Система видеонаблюдения.	1. Общие требования к системе видеонаблюдения. 1.1. Система видеонаблюдения должна быть спроектирована с учетом следующих требований: сцены обзора видеокамер должны охватывать главный и запасной вход, территорию объекта, внешний периметр объекта, другие помещения, требующие обеспечение визуального контроля; приоритет отдается монтажу источников видеоизображения на высоте 2,5 – 5 метров над уровнем земли; сцены обзора видеокамер не должны перекрываться (даже частично) оптически не прозрачными препятствиями как то: ветки деревьев и кустарников, листва, различные трубы, столбы и прочие аналогичные объекты. обеспечение передачи видеоизображения от всех видеокамер на локальный пост наблюдения объекта, а также оборудование хранения и обработки данных. обеспечение работы в автоматизированном режиме; архивирование видеоинформации для последующего анализа событий; видеодокументирование событий в автоматическом режиме или по команде оператора; программирование режимов работы; совместная работа с системами управления доступом и охранной сигнализации; воспроизведение ранее записанной информации, оперативный доступ к видеоархиву путем задания времени, даты и идентификатора телекамеры. 1.2. Оборудование, устанавливаемое в отапливаемых помещениях, должно функционировать при температуре окружающего воздуха в интервале от +10°С до +50°С и относительной влажности воздуха до 95%. Оборудование, устанавливаемое вне отапливаемых помещений, должно функционировать при температуре окружающего воздуха в интервале от –40°С до +50°С и относительной влажности воздуха до 95 %. 1.3. Система должна функционировать круглосуточно, без учета времени, необходимого для поведения регламентных работ в соответствии с инструкциями по эксплуатации системы. 1.4. Время восстановления системы после возобновления электроснабжения при временном прекращении электропитания – не более 5 минут (включая полную перезагрузку программного обеспечения и восстановление работоспособности всех видов оборудования и подключенных к нему устройств); оборудование должно автоматически восстанавливать работоспособность при пропадании и последующем восстановлении питания. 1.5. Все устанавливаемое оборудование должно иметь российские сертификаты соответствия, должно быть безвредно для здоровья лиц, имеющих доступ на территорию Объекта и эксплуатирующих его. 2. Оборудование регистрации и отображения.

	2.1. В качестве оборудования регистрации использовать цифровые дисковые рекордеры реального времени со следующими характеристиками: наличие функции одновременной работы в 4-х режимах (записи, поиска, воспроизведения и мониторинга в режиме реального времени); поддержка объединения нескольких устройств по собственному протоколу для управления одним контроллером всеми регистраторами; поддержка работы по сети (одновременно с нескольких удаленных постов наблюдения) – работа с архивом, просмотр выбранных камер, удаленное управление телеметрией; запись видеоизображения в реальном времени от всех камер с разрешением не менее 1280x720; емкость архива системы видеонаблюдения не менее 10 суток в режиме реального времени; поддержка подключения внешних накопителей для увеличения объема видеоархива; наличие тревожных входов; наличие аудиовходов; поддержка обмена данными (в том числе ретрансляции) по протоколу RTSP (Real Time Streaming Protocol); поддержка форматов сжатия видеоизображения H.264 и MJPEG. 2.2. В качестве средств отображения использовать жидкокристаллические мониторы с диагональю не менее 21 дюйма, для каждого регистратора должно быть задействовано два монитора – основной, на котором отображаются все сигналы от видеокамер и дополнительный (контрольный), который должен работать в режиме переключения выбранных изображений, а в случае тревоги в зоне наблюдения видеокамеры изображение должно выводиться на весь экран дополнительного монитора. 3. Технические требования к видеокамерам Должны применяться следующие типы видеокамер: фиксированная видеокамера (тип 1); поворотная, управляемая PTZ видеокамера (тип 2). Уличные видеокамеры должны быть установлены в гермокожух с подогревом. Степень защиты гермокожуха должна быть не менее IP 65. 3.1 Требования к техническим и функциональным характеристикам видеокамер тип 1: поддержка разрешения видеоизображения, по выбору пользователя (первое значение количество точек по горизонтали второе значение количество точек по вертикали): 1280 точек на 720 точек, 30 кадр/с (720p) или 1280 точек на 720 точек, 25 кадр/с или 1024 точек на 576 точек, 30 кадр/с или 960 точек на 544 точек, 30 кадр/с или 704 точек на 480 точек, 30 кадр/с или 704 точек на 576 точек, 30 кадр/с (4CIF) или 640 точек на 368 точек, 30 кадр/с или 352 точек на 240 точек, 30 кадр/с или 352 точек на 288 точек,30 кадр/с или 352 точек на 240 точек, 25 кадр/с (CIF); формат сжатия видеосигнала H.264 и MJPEG; изображение цветное соответствующее ГОСТ 50948-2001; битрейт: не менее 2 Мбит\сек;

	минимальная освещенность не более 0,5 лк; наличие варифокального объектива; минимальное фокусное расстояние объектива не более 2,8 мм максимальное фокусное расстояние объектива не менее 12,0 мм наличие встроенной инфракрасной подсветки с дальностью не менее 30 м; наличие компенсации заднего света (BLC); поддержка обмена данными по протоколу RTSP (Real Time Streaming Protocol); поддержка управления по протоколу ONVIF: приближение и отдаление сцены обзора, без изменения ракурса в пределах возможностей объектива источника видеоизображения. 3.2. Требования к техническим и функциональным характеристикам видеокамер тип 2: поддержка разрешения видеоизображения, по выбору пользователя (первое значение количество точек по горизонтали второе значение количество точек по вертикали): 1280 точек на 720 точек, 30 кадр/с (720p) или 1280 точек на 720 точек, 25 кадр/с или 1024 точек на 576 точек, 30 кадр/с или 960 точек на 544 точек, 30 кадр/с или 704 точек на 480 точек, 30 кадр/с или 704 точек на 576 точек, 30 кадр/с (4CIF) или 640 точек на 368 точек, 30 кадр/с или 352 точек на 240 точек, 30 кадр/с или 352 точек на 288 точек,30 кадр/с или 352 точек на 240 точек, 25 кадр/с (CIF); формат сжатия видеосигнала H.264 и MJPEG; изображение цветное соответствующее ГОСТ 50948-2001; битрейт: не менее 4 Мбит\сек; минимальная освещенность не более 0,5 лк; наличие варифокального объектива; минимальное фокусное расстояние объектива не более 3,8 мм; максимальное фокусное расстояние объектива не менее 45,6 мм; оптическое увеличение объектива не менее чем в 12 раз; цифровое увеличение не менее чем в 10 раз; наличие встроенной инфракрасной подсветки с дальностью не менее 30 м; наличие компенсации заднего света (BLC). поддержка обмена данными по протоколу RTSP (Real Time Streaming Protocol); наклон и высокоскоростное панорамирование с обзором на 360°. Скорость поворота не менее 90 °/сек; поддержка управления по протоколу ONVIF: изменение ракурса сцены обзора вправо, влево, вверх, вниз в пределах возможностей источника видеоизображения; поддержка управления по протоколу ONVIF: приближения и отдаление сцены обзора, без изменения ракурса в пределах возможностей объектива источника видеоизображения; возможность организации патрулирования (автоматического перемещения видеокамеры для наблюдения за заранее выбранными зонами). 4. Технические требования к размещению оборудования и прокладке кабелей: проектируемое оборудование СВН разместить в серверной объекта либо в специально приспособленном помещении. Местоположение шкафа уточнить при проектировании и согласовать с Заказчиком;

	при проектировании нового объекта строительства или капитальном ремонте предусмотреть выделение обособленного помещения для размещения технических средств с учетом требований к серверному помещению в соответствии с СН 512-78 «Требования к помещениям серверной»; предусмотреть установку проектируемых видеокамер с применением кронштейнов для крепления к стене или потолку; прокладка кабелей внутри здания предусмотреть в кабельных каналах по стенам и потолку, в гофрированной трубе за подвесным потолком (при наличии), в существующих лотках слаботочной кабельной системы (при наличии); прокладку кабелей по улице должна быть выполнена на высоте не менее 2,5 метров в гофрированной отрубе, рассчитанной на эксплуатацию при температуре от -40°С до +50°С; трассы прокладки кабелей, точное местоположение и углы обзора проектируемых видеокамер определить при проектировании и согласовать с Заказчиком.
3.2.3.Электротехнические сооружения	1. Документацией предусмотреть подключения системы видеонаблюдения к существующей системе электропитания и заземления здания 380/220В. 1.1. Предусмотреть прокладку кабеля электропитания от точки подключения до места расположения проектируемого оборудования системы видеонаблюдения, марку и сечение кабелей электропитания определить при проектировании; 1.2. В точке подключения к сети электропитания предусмотреть установку автоматических выключателей необходимого номинала; 1.3. Точка подключения определяется совместно представителем владельца здания во время проведения проектно-изыскательских работ. 2. Электропитание оборудование СВН должно быть предусмотрено от источников бесперебойного питания (UPS), оснащенных автономными источниками электроэнергии (аккумуляторными батареями), которые должны обеспечивать работоспособность всех элементов системы в течение не менее 10 минут при пропадании основного электропитания. 3. Электропитание цифровых видеокамер должна быть предусмотрено по технологии PoE (IEEE 802.3af / IEEE 802.3at).
3.2.4.Приспособление помещений	В случае необходимости предусмотреть приспособление помещения, в котором устанавливается оборудование.
3.2.5. Сметная документация	Сметная документация должна быть выполнена в соответствии со сборником территориальных единичных расценок, утвержденным Комитетом экономического развития, промышленной политики и торговли, ТСНБ «ГОСЭТАЛОН 2012», который введен в действие с 01.01.2012.

3.3. Дополнительные требования	1. Проектно-сметная документация должна быть выполнена в соответствии со следующими нормативными правовыми актами, а также нормативно-техническими и регламентирующими документами: «РД 78.36.003.2002. Инженерно-техническая укрепленность. Технические средства охраны. Требования и нормы проектирования по защите объектов от преступных посягательств», утвержденным МВД РФ 06.11.2002; Р 78.36.002-99 ГУВО МВД России «Выбор и применение телевизионных систем видеоконтроля»; Правилами устройства электроустановок, утвержденными приказом Минэнерго РФ от 08.07.02 № 204; иными нормами и правилами. 2. Дополнительные требования: 2.1. К техническому заданию необходимо приложить расчет стоимости на проектирование. 2.2. Технические условия должны являться неотъемлемой частью технического задания (срок действия технических условий – 2 года). 2.3. В проектной документации обязать Исполнителя после окончания работ по монтажу и пуско-наладке заполнить Паспорт КСОБ объекта в соответствии с распоряжением Комитета по информатизации и связи № 25-р от 23.07.2012. 2.4. Предусмотреть использование в приоритетном порядке оборудования отечественных производителей.
3.4. Особые требования	В техническое задание могут быть внесены изменения по согласованию с СПб ГКУ «ГМЦ».
3.5. Согласования	1. План расположения оборудования, структурные схемы, схемы прокладки кабелей и др. должны быть согласованы с Заказчиком и собственником защищаемых помещений (подпись и печать). 2. План расположения оборудования на фасаде здания должен быть согласован с Комитетом по градостроительству и архитектуре. 3. Документы должны быть согласованы с Комитетом по государственному контролю, использованию и охране памятников истории и культуры. 4. Техническое задание и проектно-сметная документация согласовывается в СПб ГКУ «ГМЦ» на соответствие выданным техническим условиям.
4. Исходные данные:	
4.1. Предоставляемые заказчиком	Архитектурно-строительные чертежи, содержащие разрезы, экспликации помещений.
4.2. Характеристика помещений	Пост охраны находится на первом этаже.